ARCHITETTURA IMPIANTO DI ILLUMINAZIONE DI SICUREZZA

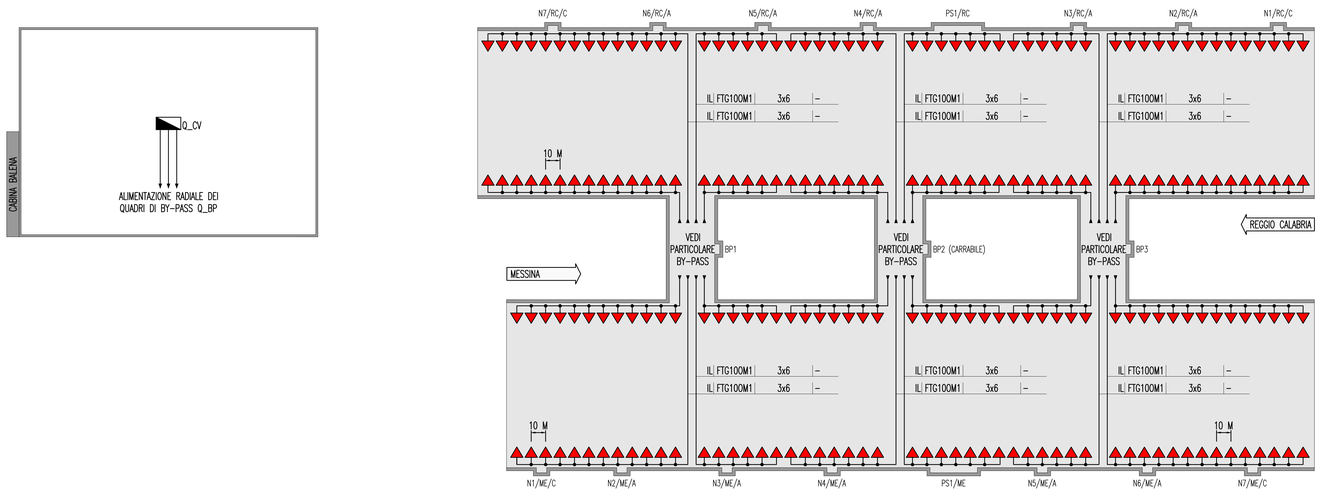

PARTICOLARE COLLEGAMENTI APPARECCHIATURE IN NICCHIA TECNICA DI BY-PASS

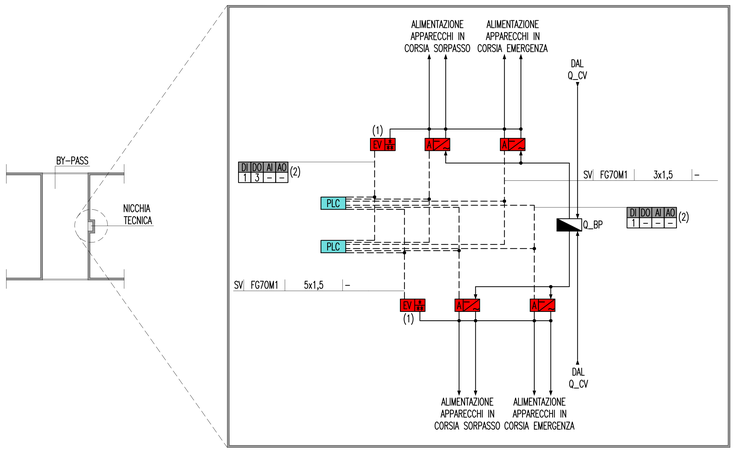

PARTICOLARE COLLEGAMENTI ELETTRICI APPARECCHIATURE ILLUMINANTI DI SICUREZZA

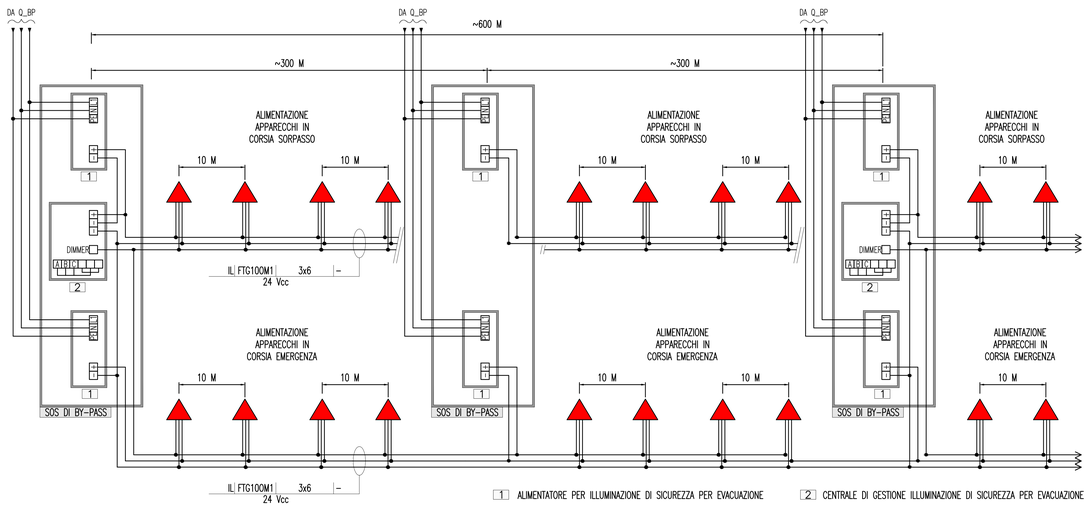

1 ALIMENTATORE PER ILLUMINAZIONE DI SICUREZZA PER EVACUAZIONE

2 CENTRALE DI GESTIONE ILLUMINAZIONE DI SICUREZZA PER EVACUAZIONE

LEGENDA COLORI

	IMPIANTO DI ILLUMINAZIONE
	IMPIANTO DI SUPERVISIONE
	IMPIANTO SOS
	IMPIANTO TVcc
	IMPIANTO RIVELAZIONE INCENDI
	IMPIANTO PANNELLI A MESSAGGIO VARIABILE
	IMPIANTO RADIO
	IMPIANTO ANTINCENDIO
	IMPIANTO DI VENTILAZIONE, CONTROLLO TRAFFICO E QUALITA' DELL'ARIA

LEGENDA RETI

	RETE MEDIA TENSIONE (MT) GENERALE
	RETE BASSA TENSIONE (BT) ORDINARIA
	RETE BASSA TENSIONE (BT) DI EMERGENZA (DA GE)
	RETE BASSA TENSIONE (BT) DI SICUREZZA (DA UPS)
	RETE SPECIALE DI COMUNICAZIONE LOCALE CON CAVO MULTICONDUTTORE
	RETE SPECIALE DI COMUNICAZIONE LOCALE CON CAVO COASSIALE
	RETE SPECIALE DI COMUNICAZIONE GENERALE IN FIBRA OTTICA (WAN)
	RETE SPECIALE DI COMUNICAZIONE LOCALE IN FIBRA OTTICA
	DERIVAZIONE ENTRO CASSETTA CON MORSETTIERA O MUFFOLA

LEGENDA QUADRI

Q_MT	QUADRO ELETTRICO MEDIA TENSIONE
Q_BT	QUADRO ELETTRICO BASSA TENSIONE (POWER CENTER)
Q_GE	QUADRO ELETTRICO GRUPPO ELETTROGENO
Q_RI	QUADRO ELETTRICO RIFASAMENTO
Q_CA	QUADRO ELETTRICO CONTINUITA' ASSOLUTA
Q_SA	QUADRO ELETTRICO SERVIZI AUSILIARI
Q_IL	QUADRO ELETTRICO ILLUMINAZIONE TUNNEL
Q_IE	QUADRO ELETTRICO ILLUMINAZIONE ESTERNA
Q_VE	QUADRO ELETTRICO VENTILAZIONE TUNNEL
Q_CV	QUADRO ELETTRICO CONTROLLO VENTILAZIONE
Q_AI	QUADRO ELETTRICO ANTINCENDIO
Q_VF	QUADRO ELETTRICO V.V.F.
Q_BP/...	QUADRO ELETTRICO DI BY-PASS/NUMERAZIONE BY-PASS
Q_RT/...	QUADRO ELETTRICO RILIEVO TRAFFICO GALLERIA/NUMERAZIONE PROGRESSIVA
Q_AR	QUADRO ELETTRICO ALIM. E RIFASAMENTO VENTILATORI GALLERIA
..../ME	QUADRO LATO O DIREZIONE MESSINA (EVENTUALE SPECIFICAZIONE)
..../RC	QUADRO LATO O DIREZIONE REGGIO CALABRIA (EVENTUALE SPECIFICAZIONE)

LEGENDA SIMBOLI

	QUADRO ELETTRICO
	APPARECCHIO A LED PER ILLUMINAZIONE DI SICUREZZA
EV.HI	CENTRALE DI GESTIONE ILLUMINAZIONE DI SICUREZZA PER EVACUAZIONE
AI	ALIMENTATORE PER ILLUMINAZIONE DI SICUREZZA PER EVACUAZIONE
PLC	NODO/ARMADIO PLC

INDICATORE CAVI ELETTRICI

A – IMPIANTO
- MT MEDIA TENSIONE
- BT BASSA TENSIONE
- SA SERVIZI AUSILIARI
- VE VENTILAZIONE
- AI ANTINCENDIO
- IE ILLUMINAZIONE ESTERNA
- IL ILLUMINAZIONE TUNNEL
- SP SPECIALI (GENERICO)
- SV SUPERVISIONE
- TV TVCC
- SO SOS
- RI RIVELAZIONE INCENDI
- SG SEGNALETICA
- RA RADIO
- PM PANNELLI A MESSAGGIO VARIABILE (PMV)
- SE SEMAFORICO
- MA MONITORAGGIO ATMOSFERICO
- CT CONTROLLO TRAFFICO

B – TIPO CAVO

C – FORMAZIONE CAVO

D – ULTERIORI INFORMAZIONI
- A ARMATO
- L LSOH O A NORMA CEI 20-37
- P PATCH CORD
- S SCHERMATO
- T TWISTATO
- F FAST ETHERNET 100 Mb/s
- G GIGABIT ETHERNET 1000 Mb/s
- R RESISTENTE AL FUOCO A NORMA CEI 20-36 O EN 50200
- E CAVO AD ELICA

INDICATORE PUNTI CONTROLLATI

DI DO AI AO

N° INGRESSI DIGITALI — N° USCITE ANALOGICHE

N° USCITE DIGITALI — N° INGRESSI ANALOGICI

DENOMINAZIONE OPERE INFRASTRUTTURALI

XXYY/WW/ZZ

- N NICCHIA
- BP BY-PASS
- PS PIAZZOLA DI SOSTA

NUMERAZIONE PROGRESSIVA

A,B,C TIPO NICCHIA

- ME DIREZIONE MESSINA
- RC DIREZIONE REGGIO CALABRIA
- SA DIREZIONE SALERNO

(EVENTUALE)

NOTE GENERALI

KEY-MAP

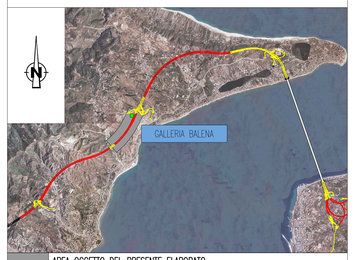

- AREA OGGETTO DEL PRESENTE ELABORATO
- TRATTO STRADALE IN GALLERIA
- TRATTO STRADALE ALL'APERTO
- CABINA ELETTRICA MT/BT

ELABORATI DI RIFERIMENTO

CG0700P1PDSSI00GNB00000080	GALLERIA NATURALE – BALENA PLANIMETRIA IMPIANTI DI ILLUMINAZIONE – NORMALE – SICUREZZA – EMERGENZA – TAVOLA 2 DI 3

NOTE:
(1) DA PREVEDERE OGNI 600 METRI
(2) I SEGNALI I/O SARANNO DUPLICATI AI DUE PLC DI BY-PASS
–PER TIPOLOGIE E FORMAZIONI DEI CAVI DERIVATI DAL Q_BP SI RINVIA AL RELATIVO SCHEMA UNIFILARE

Stretto di Messina

Concessionaria per la progettazione, realizzazione e gestione del collegamento stabile tra la Sicilia e il Continente
Organismo di Diritto pubblico
(Legge n° 1158 del 17 dicembre 1971, modificata dal D.Lgs. n° 114 del 24 aprile 2003)

EurolinK

PONTE SULLO STRETTO DI MESSINA

PROGETTO DEFINITIVO

EUROLINK S.C.p.A.
IMPREGILO S.p.A. (Mandataria)
SOCIETA' ITALIANA PER CONDOTTE D'ACQUA S.p.A. (Mandante)
COOPERATIVA MURATORI E CEMENTISTI - C.M.C. di Ravenna Soc. Coop. a.r.l. (Mandante)
SACYR S.A.U. (Mandante)
ISHIKAWAJIMA - HARIMA HEAVY INDUSTRIES CO. Ltd. (Mandante)
A.C.I. S.C.P.A. - CONSORZIO STABILE (Mandante)

IL PROGETTISTA	IL CONTRAENTE GENERALE	STRETTO DI MESSINA	STRETTO DI MESSINA
SINA Dott. Ing. I. Barilli Ordine Ingegneri V.C.O. n° 122 Dott. Ing. E. Pagani Ordine Ingegneri Milano n° 15408	Project Manager (Ing. P.P. Marchesell)	Direttore Generale e RUP Validazione (Ing. G. Fiammenghi)	Amministratore Delegato (Dott. P. Ciucci)

COLLEGAMENTI SICILIA

SS1145_F0

INFRASTRUTTURE STRADALI – IMPIANTI TECNOLOGICI
ELEMENTI DI CARATTERE GENERALE
GALLERIA NATURALE – BALENA
SCHEMA ARCHITETTURA IMPIANTI DI ILLUMINAZIONE
NORMALE – SICUREZZA – EMERGENZA – TAVOLA 2 DI 2

CODICE: C G 0 7 0 0 P 1 A D S S I 0 0 G N B 0 0 0 0 0 0 1 6 F0

SCALA: –

REV.	DATA	DESCRIZIONE	REDATTO	VERIFICATO	APPROVATO
F0	20/06/2011	EMISSIONE FINALE	D. RE	G. LUPI	I. BARILLI

NOME DEL FILE: SS1145_F0.dwg