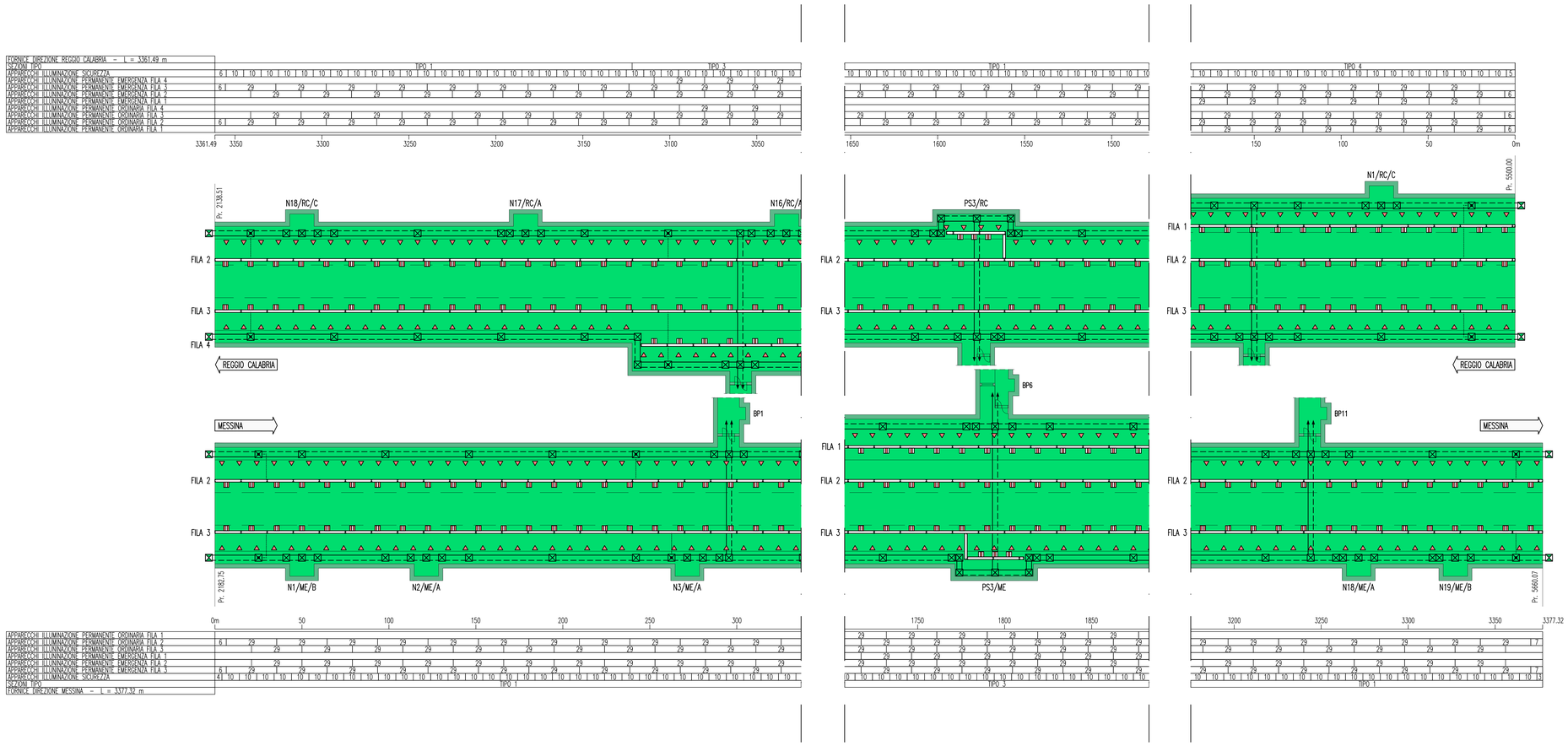

PARTICOLARE DI INSTALLAZIONE APPARECCHIO PER ILLUMINAZIONE DI SICUREZZA

SCALA 1:50

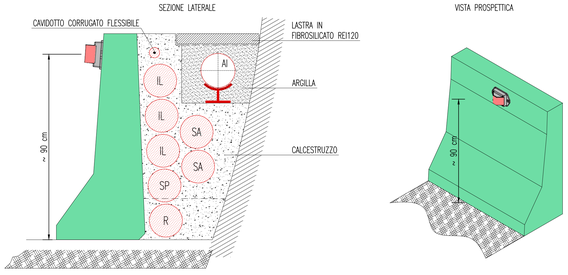

PARTICOLARE APPARECCHIO ILLUMINAZIONE PERMANENTE

SCALA 1:5

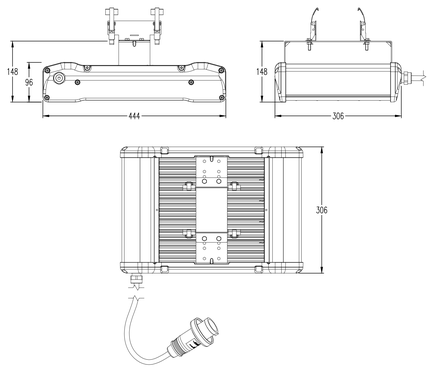

PARTICOLARE PICCHETTO LUMINOSO PER ILLUMINAZIONE DI EVACUAZIONE/SICUREZZA

SCALA 1:4

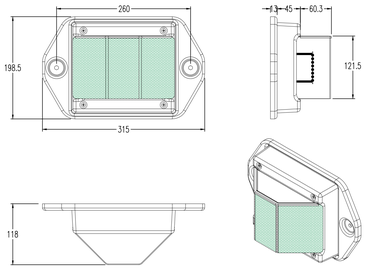

LEGENDA COLORI

	IMPIANTO DI ILLUMINAZIONE
	IMPIANTO DI SUPERVISIONE
	IMPIANTO SOS
	IMPIANTO TVcc
	IMPIANTO RIVELAZIONE INCENDI
	IMPIANTO PANNELLI A MESSAGGIO VARIABILE
	IMPIANTO RADIO
	IMPIANTO ANTINCENDIO
	IMPIANTO DI VENTILAZIONE, CONTROLLO TRAFFICO E QUALITA' DELL'ARIA

LEGENDA SIMBOLI

	QUADRO ELETTRICO
	POZZETTO GETTATO IN OPERA/PREFABBRICATO CON CHIUSINO IN GHISA
	VANO DI ISPEZIONE CAVI NEL PROFILO RIDIRETTIVO
	APPARECCHIO CON OTTICA SIMMETRICA 20 LED
	APPARECCHIO CON OTTICA SIMMETRICA 40 LED
	APPARECCHIO CON OTTICA SIMMETRICA SAP 70W
	APPARECCHIO CON OTTICA SIMMETRICA SAP 100W
	APPARECCHIO CON OTTICA SIMMETRICA SAP 150W
	APPARECCHIO CON OTTICA ASIMMETRICA CONTROFLUSSO SAP 150W
	APPARECCHIO CON OTTICA ASIMMETRICA CONTROFLUSSO SAP 250W
	APPARECCHIO CON OTTICA ASIMMETRICA CONTROFLUSSO SAP 400W
	PICCHETTO LUMINOSO A LED PER ILLUMINAZIONE DI EVACUAZIONE/SICUREZZA
	SENSORE LUMINANZA ESTERNA
	CANALIZZAZIONE IN ACCIAIO INOX AISI 316L – 300x75 mm
SAP	LAMPADA SODIO ALTA PRESSIONE

LEGENDA CAVIDOTTI

	CAVIDOTTO RETE MEDIA TENSIONE (20kV)
	CAVIDOTTO RETE BASSA TENSIONE (GENERICA) (400V/230V)
	CAVIDOTTO RETI SPECIALI (GENERICO)
	CAVIDOTTO DI ALIMENTAZIONE TERMINALE
•	PUNTO RISALITA CAVI

DENOMINAZIONE OPERE INFRASTRUTTURALI

XXYY/WW/ZZ

- XX: N NICCHIA; BP BY-PASS; PS PIAZZOLA DI SOSTA
- YY: NUMERAZIONE PROGRESSIVA
- WW: A,B,C TIPO NICCHIA (EVENTUALE)
- ZZ: ME DIREZIONE MESSINA; RC DIREZIONE REGGIO CALABRIA; SA DIREZIONE SALERNO (EVENTUALE)

NOTE GENERALI

KEY–MAP

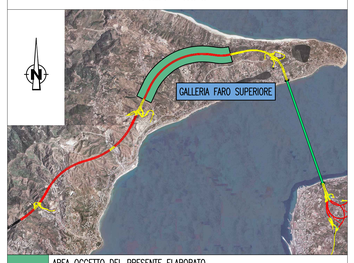

	AREA OGGETTO DEL PRESENTE ELABORATO
	TRATTO STRADALE IN GALLERIA
	TRATTO STRADALE ALL'APERTO
	CABINA ELETTRICA MT/BT

QUADRO D'UNIONE

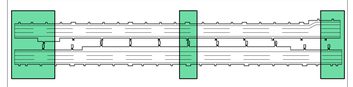

AREA INTERESSATA DAL PRESENTE ELABORATO

ELABORATI DI RIFERIMENTO

CG0700P1PDSSI00GNF30000010	GALLERIA NATURALE – FARO SUPERIORE PLANIMETRIA CON DISPOSIZIONE DEI CAVIDOTTI – TAVOLA 1 DI 5
CG0700P1PDSSI00GNF30000090	GALLERIA NATURALE – FARO SUPERIORE PLANIMETRIA CON DISPOSIZIONE DEI CAVIDOTTI– TAVOLA 2 DI 5
CG0700P1PDSSI00GNF30000100	GALLERIA NATURALE – FARO SUPERIORE PLANIMETRIA CON DISPOSIZIONE DEI CAVIDOTTI– TAVOLA 3 DI 5
CG0700P1PDSSI00GNF30000110	GALLERIA NATURALE – FARO SUPERIORE PLANIMETRIA CON DISPOSIZIONE DEI CAVIDOTTI– TAVOLA 4 DI 5
CG0700P1PDSSI00GNF30000120	GALLERIA NATURALE – FARO SUPERIORE PLANIMETRIA CON DISPOSIZIONE DEI CAVIDOTTI– TAVOLA 5 DI 5
CG0700P1ADSSI00GNF30000050	GALLERIA NATURALE – FARO SUPERIORE SCHEMA ARCHITETTURA IMPIANTI DI ILLUMINAZIONE NORMALE–SICUREZZA–EMERGENZA – TAVOLA 1 DI 4
CG0700P1ADSSI00GNF30000210	GALLERIA NATURALE – FARO SUPERIORE SCHEMA ARCHITETTURA IMPIANTI DI ILLUMINAZIONE NORMALE–SICUREZZA–EMERGENZA – TAVOLA 2 DI 4
CG0700P1ADSSI00GNF30000220	GALLERIA NATURALE – FARO SUPERIORE SCHEMA ARCHITETTURA IMPIANTI DI ILLUMINAZIONE NORMALE–SICUREZZA–EMERGENZA – TAVOLA 3 DI 4
CG0700P1ADSSI00GNF30000230	GALLERIA NATURALE – FARO SUPERIORE SCHEMA ARCHITETTURA IMPIANTI DI ILLUMINAZIONE NORMALE–SICUREZZA–EMERGENZA – TAVOLA 4 DI 4

NOTE:
- IL PRESENTE ELABORATO E' VALIDO ESCLUSIVAMENTE PER GLI ASPETTI IMPIANTISTICI
- PER I DETTAGLI DEL COLLEGAMENTO CABINA–IMBOCCO VEDI PLANIMETRIA CAVIDOTTI
- PER I DETTAGLI SULLE LINEE DI ALIMENTAZIONE VEDI SCHEMA A BLOCCHI
- APPARECCHI ILLUMINANTI DOTATI DI MODULO DI GESTIONE E CONTROLLO A ONDE CONVOGLIATE

Stretto di Messina

Concessionaria per la progettazione, realizzazione e gestione del collegamento stabile tra la Sicilia e il Continente
Organismo di Diritto pubblico
(Legge n° 1158 del 17 dicembre 1971, modificata dal D.Lgs. n° 114 del 24 aprile 2003)

EurolinK

PONTE SULLO STRETTO DI MESSINA

PROGETTO DEFINITIVO

EUROLINK S.C.p.A.
IMPREGILO S.p.A. (Mandataria)
SOCIETA' ITALIANA PER CONDOTTE D'ACQUA S.p.A. (Mandante)
COOPERATIVA MURATORI E CEMENTISTI - C.M.C. di Ravenna Soc. Coop. a.r.l. (Mandante)
SACYR S.A.U. (Mandante)
ISHIKAWAJIMA - HARIMA HEAVY INDUSTRIES CO. Ltd. (Mandante)
A.C.I. S.C.P.A. - CONSORZIO STABILE (Mandante)

IL PROGETTISTA	IL CONTRAENTE GENERALE	STRETTO DI MESSINA Direttore Generale e RUP Validazione (Ing. G. Fiammenghi)	STRETTO DI MESSINA Amministratore Delegato (Dott. P. Ciucci)
SINA Dott. Ing. I. Bartlli Ordine Ingegneri V.C.O. n° 122 — Eurolink Dott. Ing. E. Pagani Ordine Ingegneri Milano n° 15408	Project Manager (Ing. P.P. Marchesell)		

COLLEGAMENTI SICILIA

SS1211_F0

INFRASTRUTTURE STRADALI – IMPIANTI TECNOLOGICI
ELEMENTI DI CARATTERE GENERALE
GALLERIA NATURALE – FARO SUPERIORE
PLANIMETRIA IMPIANTI DI ILLUMINAZIONE – NORMALE – SICUREZZA – EMERGENZA
TAVOLA 2 DI 3

CODICE: C G 0 7 0 0 P 1 P D S S I 0 0 G N F 3 0 0 0 0 1 3 F0 — SCALA: 1:1000

REV.	DATA	DESCRIZIONE	REDATTO	VERIFICATO	APPROVATO
F0	20/06/2011	EMISSIONE FINALE	D. RE	G. LUPI	L. BARILLI

NOME DEL FILE: SS1211_F0.dwg