Planimetria
1:1000

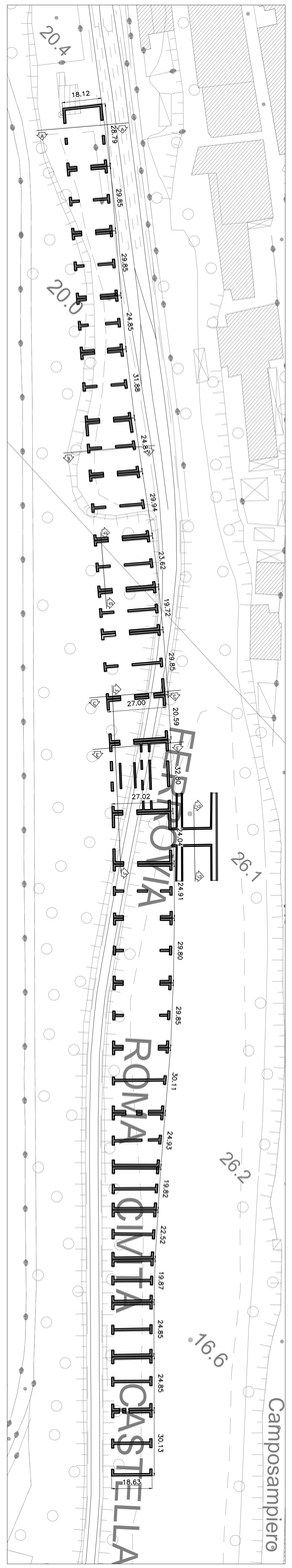

Sezione E -E Corpo Centrale
1:100

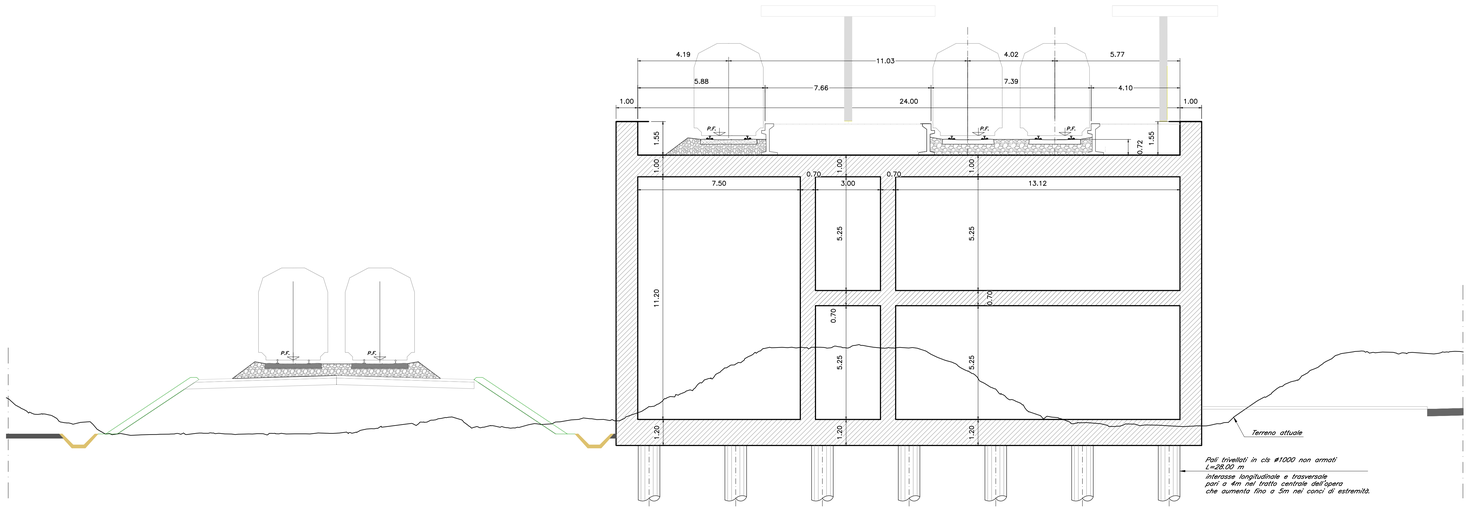

Sezione D - D Corpo Laterale
1:100

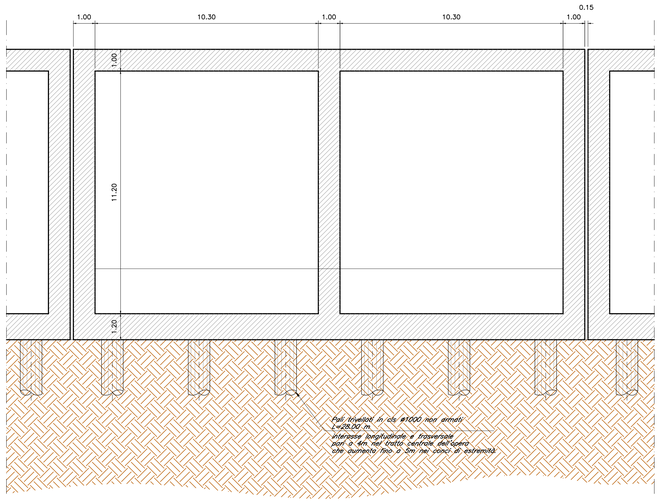

Sezione G -G Sottopasso Ferroviario
1:100

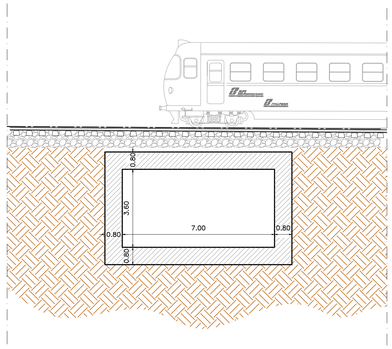

Sezione F - F Corpo Centrale
1:100

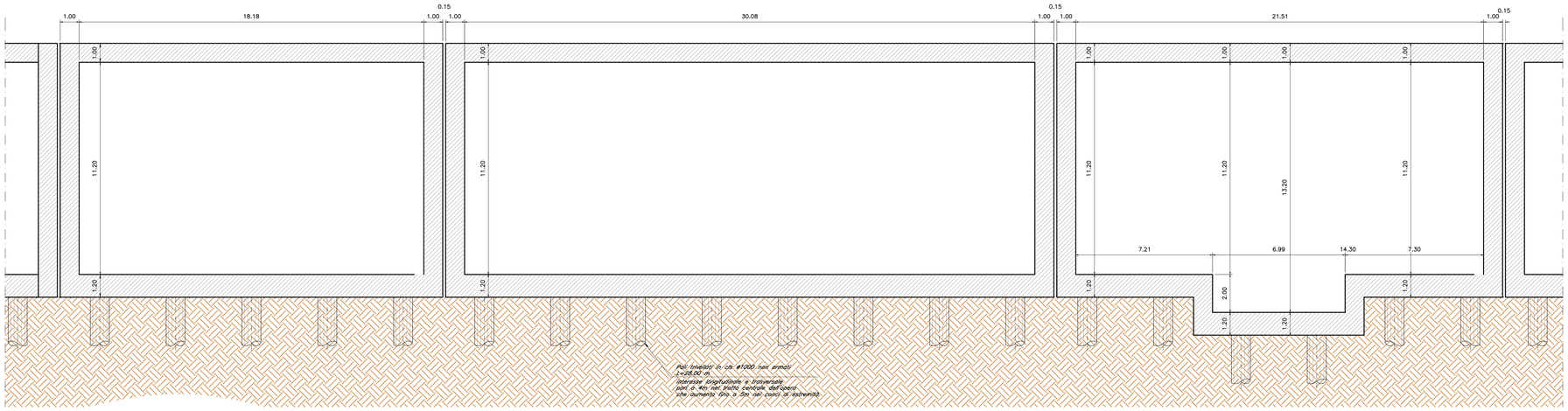

KEYPLAN

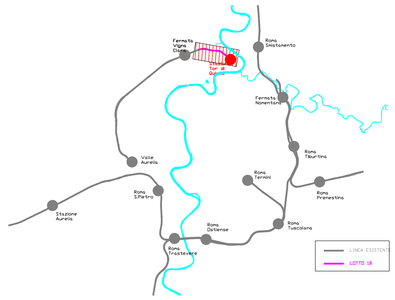

NOTA:
- Per le caratteristiche dei materiali da costruzione si rimanda a quando contenuto nel "Capitolato Generale Tecnico di Appalto delle Opere Civili" di RFI 2023
- Per i dettagli relativi alle fondazioni si rimanda agli elaborati della relativa specialistica.

COMMITTENTE:

RFI RETE FERROVIARIA ITALIANA
GRUPPO FERROVIE DELLO STATO ITALIANE

PROGETTAZIONE:

ITALFERR
GRUPPO FERROVIE DELLO STATO ITALIANE

CUP:J31H03000180003

S.O. COORDINAMENTO DI SISTEMA E PFTE

PROGETTO DI FATTIBILITA' TECNICA ECONOMICA

NPP 0258: GRONDA MERCI DI ROMA - CHIUSURA ANELLO NORD
TRATTA: VIGNA CLARA - TOR DI QUINTO

OPERE CIVILI - VIADOTTI FERROVIARI - SCATOLARE DI TDQ

Tavola di carenteria (Pianta, prospetto, sezioni trasversali)- Scatolare di Stazione di Tor di Quinto
Tav.2 di 2

SCALA : VARIE

COMMESSA	LOTTO	FASE	ENTE	TIPO DOC.	OPERA/DISCIPLINA	PROGR.	REV.
NR4E	12	R	14	PZ	FV0100	002	A

Revis.	Descrizione	Redatto	Data	Verificato	Data	Approvato	Data	Autorizzato	Data
A	Emissione per CSLLPP	F. Bucchi	Lug 2023	S. Paoloni	Lug 2023	T.Paoletti	Lug 2023	G. Ingrosso	Luglio 2023

File :

n. Elab. :