Firmato digitalmente da:
SESENNA ROBERTO
Firmato il 07/02/2024 10:56
Seriale Certificato: 559536
Valido dal 29/06/2021 al 29/06/2024
InfoCamere Qualified Electronic Signature CA

WTG1_VIABILITA'

Sezione 1

Progressiva: 0+020.00
Scala: 1:250
Quota di Riferimento: 627.00

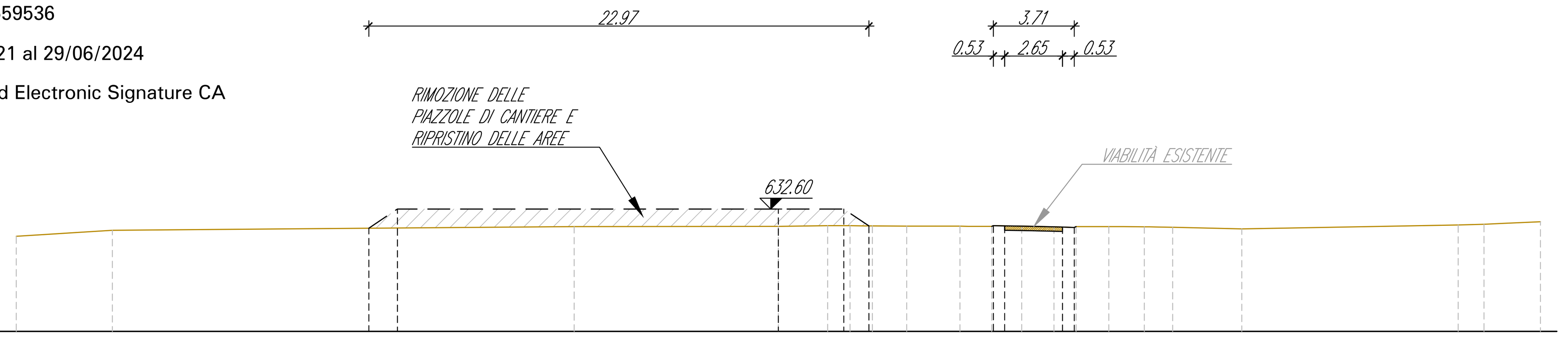

PROGRESSIVE TERRENO	-35.00 -30.59 -9.38 0.00 2.26 3.29 4.31 5.90 8.34 9.79 11.17 12.65 13.67 15.18 16.80 18.11 21.28 31.22 32.40 35.00
QUOTE TERRENO	631.36 631.63 631.81 631.81 631.84 631.84 631.84 631.83 631.82 631.81 631.82 631.79 631.80 631.80 631.79 631.77 631.69 631.87 631.91 632.02
PROGRESSIVE PROGETTO	-18.82 -17.50 0.00 3.00 4.15 9.87 10.39 13.05 13.58
QUOTE PROGETTO	631.73 632.61 632.61 632.61 631.84 631.85 631.84 631.78 631.76

WTG1_VIABILITA'

Sezione 2

Progressiva: 0+060.00
Scala: 1:250
Quota di Riferimento: 632.00

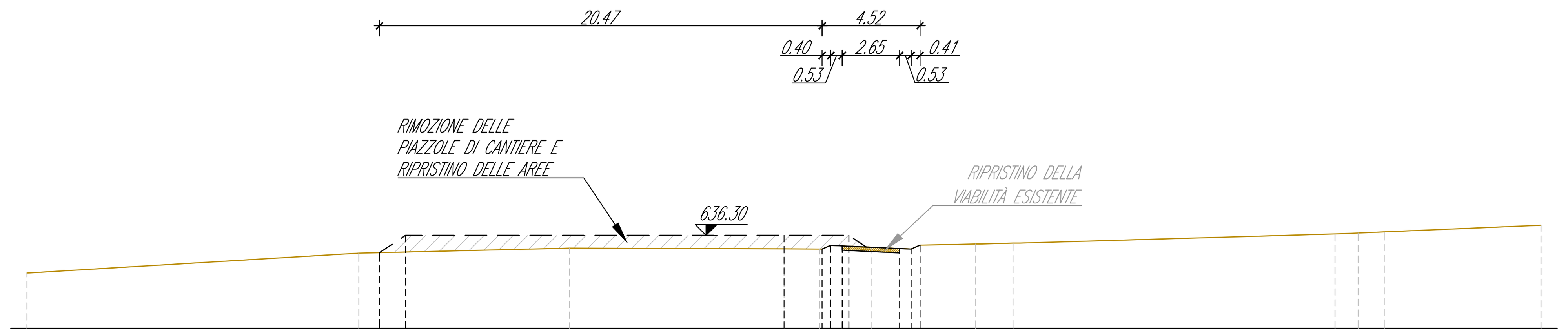

PROGRESSIVE TERRENO	-35.00 -19.66 -9.91 0.00 1.64 2.70 4.02 5.35 8.86 10.59 25.48 26.55 27.75 35.00
QUOTE TERRENO	634.56 635.48 635.72 635.68 635.67 635.82 635.76 635.69 635.90 635.94 636.37 636.41 636.46 636.77
PROGRESSIVE PROGETTO	-18.71 -17.50 0.00 1.77 2.17 2.70 3.00 5.35 5.88 6.29
QUOTE PROGETTO	635.50 636.30 636.30 635.67 635.84 635.82 636.30 635.69 635.67 635.84

WTG1_VIABILITA'

Sezione 3

Progressiva: 0+100.00
Scala: 1:250
Quota di Riferimento: 635.00

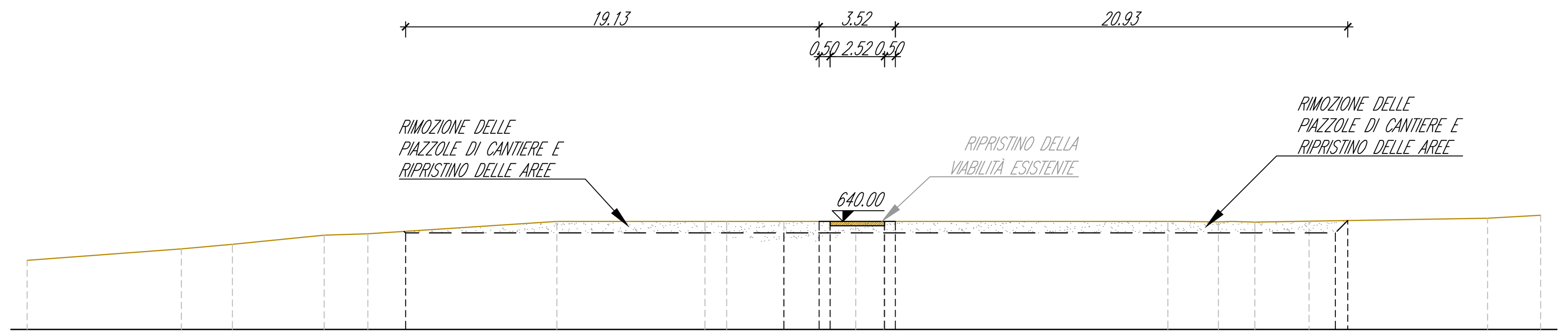

PROGRESSIVE TERRENO	-35.00 -27.87 -25.51 -21.26 -19.25 -10.50 -3.65 -2.65 0.00 1.63 3.32 4.62 17.76 20.10 21.78 24.29 32.54 35.00
QUOTE TERRENO	638.20 638.73 638.94 639.36 639.43 640.00 640.00 640.00 640.00 640.00 640.00 640.00 640.00 639.98 639.96 640.01 640.15 640.28
PROGRESSIVE PROGETTO	-17.50 0.00 1.63 2.13 4.65 5.15 25.50 26.08
QUOTE PROGETTO	639.47 639.47 640.00 640.00 640.00 640.00 639.47 640.04

WTG1_VIABILITA'

Sezione 4

Progressiva: 0+140.00
Scala: 1:250
Quota di Riferimento: 635.00

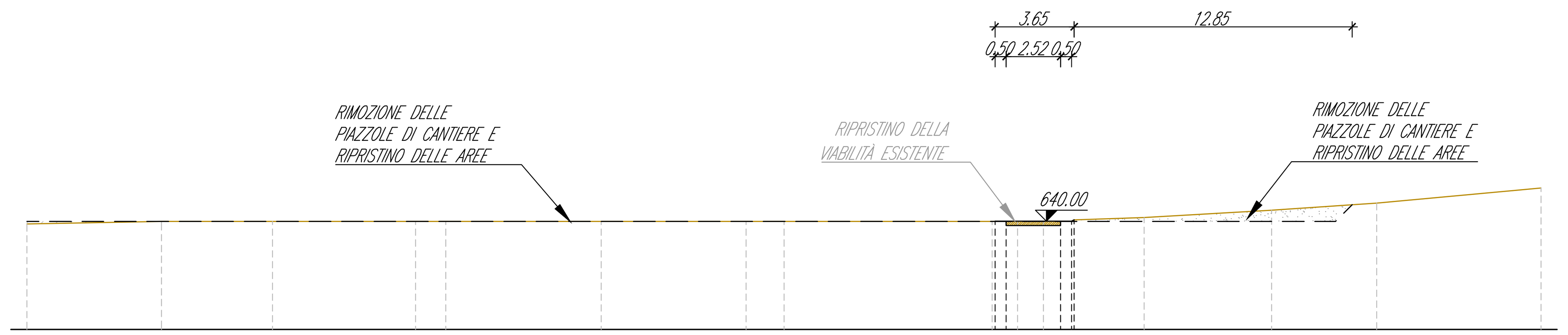

PROGRESSIVE TERRENO	-35.00 -28.78 -23.65 -17.03 -15.64 -8.45 -1.75 0.00 9.62 10.80 12.00 13.30 16.65 22.55 27.41 35.00
QUOTE TERRENO	639.89 640.00 640.00 640.00 640.00 640.00 640.00 640.00 640.00 640.01 640.01 640.02 640.18 640.51 640.85 641.55
PROGRESSIVE PROGETTO	9.76 10.27 12.79 13.30 13.42
QUOTE PROGETTO	640.01 640.01 640.01 640.02 640.07

WTG1_VIABILITA'

Sezione 5

Progressiva: 0+166.00
Scala: 1:250
Quota di Riferimento: 635.00

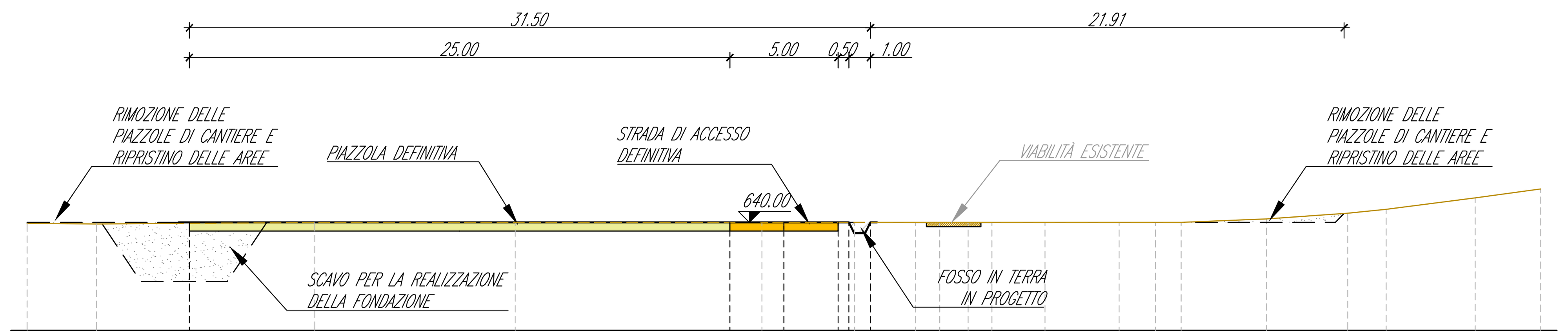

PROGRESSIVE TERRENO	-35.00 -31.79 -21.70 -12.43 -1.02 0.00 3.26 6.08 7.21 8.51 9.62 12.07 15.50 17.18 18.37 22.32 26.07 27.85 31.96 35.00
QUOTE TERRENO	639.94 639.92 639.99 640.00 640.00 640.00 640.00 640.00 640.00 640.00 640.00 640.00 640.00 640.00 640.00 640.16 640.42 640.60 641.13 641.54
PROGRESSIVE PROGETTO	-27.50 -2.50 0.00 2.50 3.00 4.00
QUOTE PROGETTO	640.00 640.00 640.00 640.00 640.00 640.00

WTG1_VIABILITA'

Sezione 6

Progressiva: 0+193.50
Scala: 1:250
Quota di Riferimento: 632.00

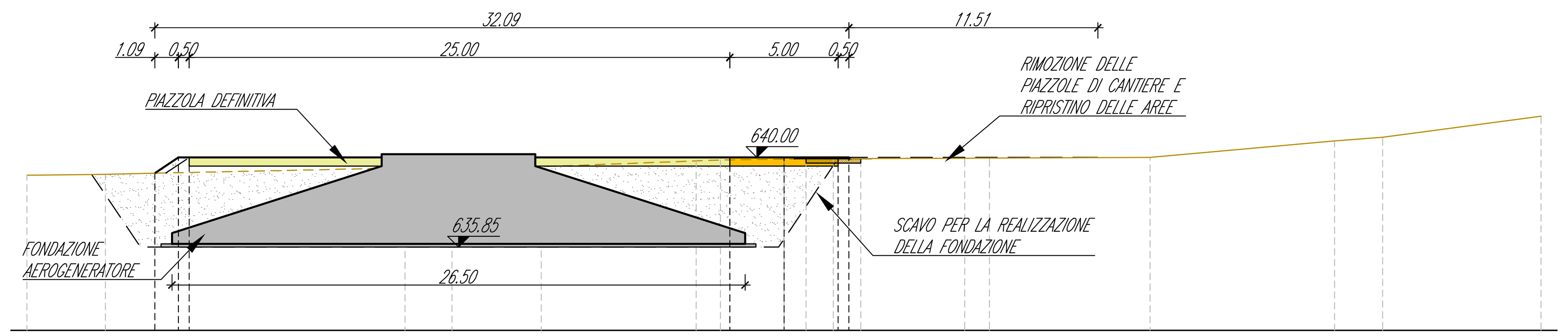

PROGRESSIVE TERRENO	-35.00 -31.37 -17.52 -15.36 -11.23 -4.06 -2.93 0.00 1.02 2.28 3.55 8.36 9.50 16.92 25.46 27.69 35.00
QUOTE TERRENO	639.18 639.22 639.52 639.54 639.57 639.84 639.88 639.92 639.94 639.94 639.94 639.97 639.97 640.00 640.77 640.94 641.91
PROGRESSIVE PROGETTO	-29.09 -28.00 -27.50 -2.50 0.00 2.50 3.00
QUOTE PROGETTO	639.27 640.00 640.00 640.00 640.00 640.00 640.00

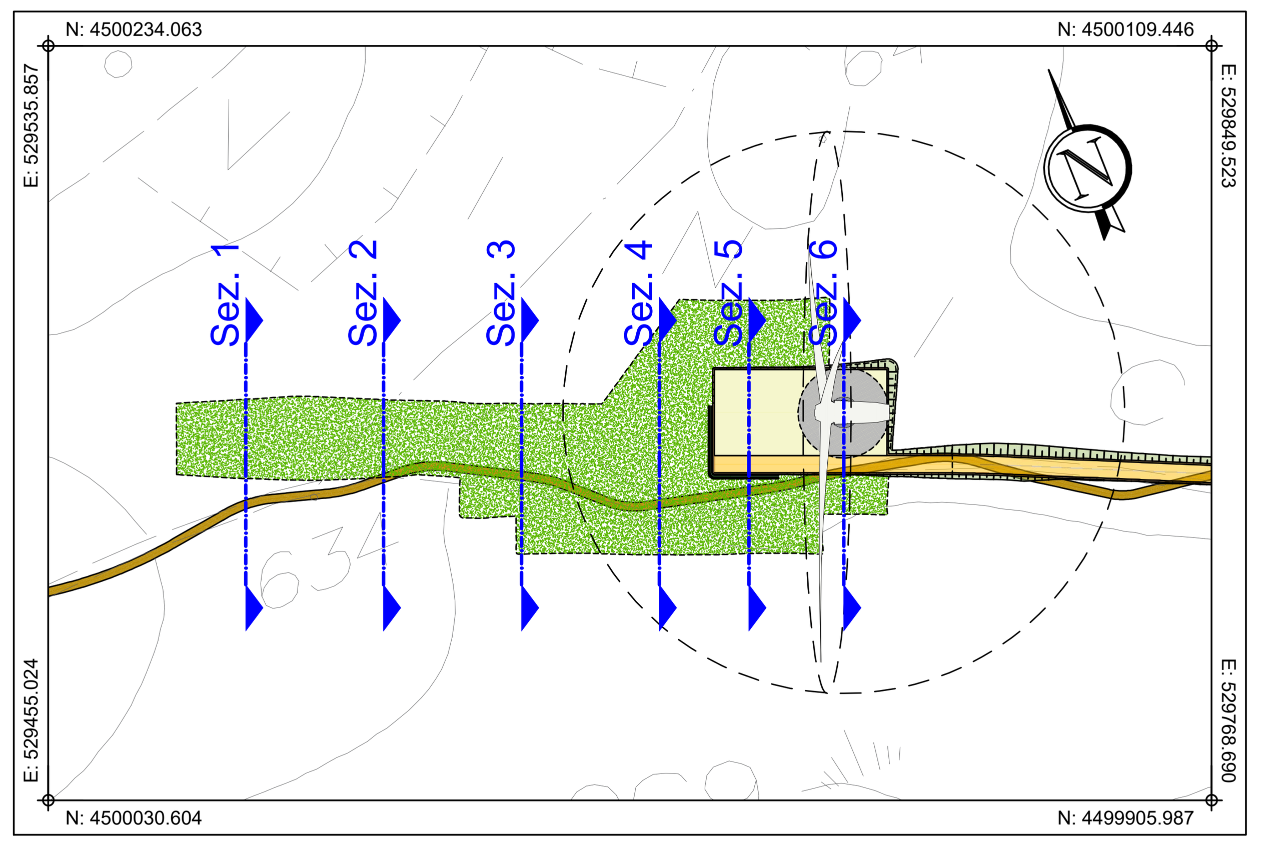

PLANIMETRIA DI INQUADRAMENTO
Scala 1:2.000

Comune di Buddusò
Comune di Alà dei Sardi
Regione Sardegna

PROGETTO PER LA REALIZZAZIONE DEL PARCO EOLICO "BUDDUSO' SUD II" NEL TERRITORIO DEI COMUNI DI BUDDUSO' E ALA' DEI SARDI (SS)

PROGETTO DEFINITIVO

PROPONENTE

AEI WIND PROJECT XIII S.R.L.
Via Savoia n. 78
00198 - Roma
PEC: aeiwindprojectxiii@legalmail.it

OGGETTO

08. PIAZZOLE DEGLI AEROGENERATORI - FASE DI ESERCIZIO

AEROGENERATORE WTG1 – PIAZZOLA DEFINITIVA: SEZIONI DI PROGETTO

TIMBRI E FIRME

SRIA s.r.l.
STUDIO ROSSO INGEGNERI ASSOCIATI
VIA ROSOLINO PILO N. 11 - 10143 - TORINO
VIA IS MAGLIAS N. 178 - 09122 - CAGLIARI
TEL. +39 011 43 77 242
studiorosso@legalmail.it
info@sria.it
www.sria.it

dott. ing. Roberto SESENNA
Ordine degli Ingegneri della Provincia di Torino
Posizione n.8530J
Cod. Fisc. SSN RRT 75B12 C665C

dott. ing. Fabio AMBROGIO
Ordine degli Ingegneri della Provincia di Torino
Posizione n.23B
Cod. Fisc. MBR FBA 78M03 B594K

dott. ing. Luca DEMURTAS
Ordine degli Ingegneri della Provincia di Cagliari
Posizione n.6062
Cod. Fisc. DMR LCU 77E10 E441L

CONSULENZA

Coordinatore e responsabile delle attività: Dott. ing. Giorgio Efisio DEMURTAS
Studio Gioed
VIA IS MIRRIONIS N. 178 - 09121 - CAGLIARI
Consulenza studi ambientali: dott. for. Piero RUBIU
SIATER s.r.l. VIA CASULA N. 7 - 07100 - SASSARI

CONTROLLO QUALITA'

DESCRIZIONE	EMISSIONE	
DATA	GEN/2024	
COD. LAVORO	630/SR	
TIPOL. LAVORO	D	
SETTORE	8	
N. ATTIVITA'	-	
TIPOL. ELAB.	SZ	
TIPOL. DOC.	T	
ID ELABORATO	03	
VERSIONE	0	

REDATTO
ing. Rigo MOLINARI

CONTROLLATO
ing. Luca DEMURTAS

APPROVATO
ing. Roberto SESENNA

SCALA: 1:250

ELABORATO
D.8.3

Diritti riservati ex art. 2578 C.C. - Riproduzione e consegna a terzi solo su specifica autorizzazione.