Planimetria sistema di accumulo elettrochimico di energia

scala 1:200

Particolare trasformatore STS

scala 1:50

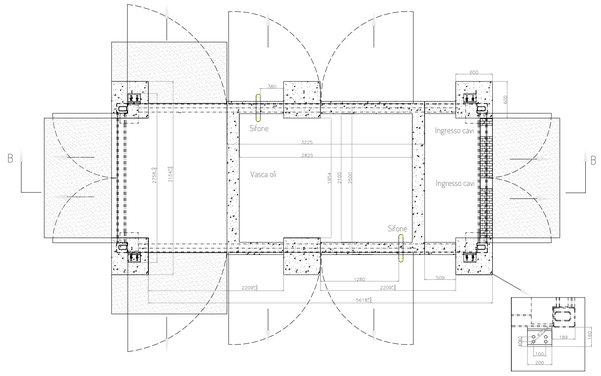

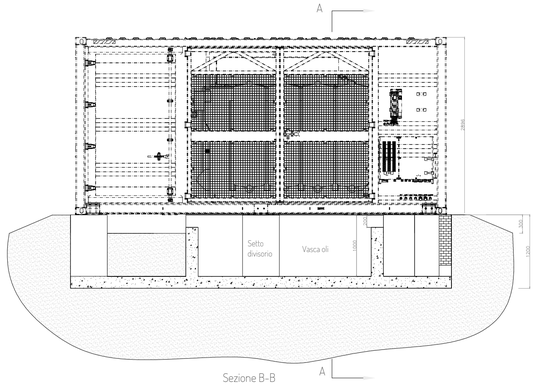

Inquadramento su ortofoto
Scala 1:10.000

Particolare Smart String

scala 1:50

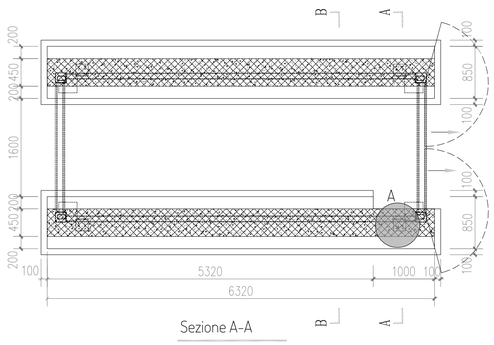

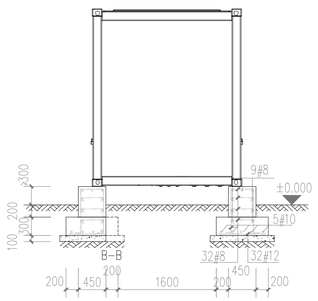

Particolare A

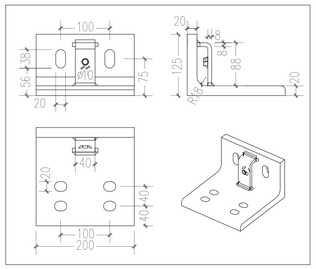

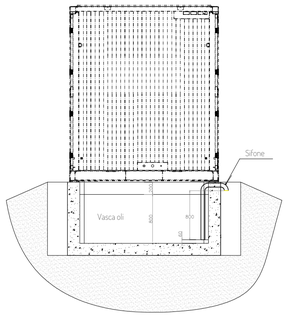

PROGETTO PER LA REALIZZAZIONE DI UN IMPIANTO PER LA PRODUZIONE DI ENERGIA MEDIANTE LO SFRUTTAMENTO DEL VENTO NEI TERRITORI COMUNALI DI CUPELLO, FURCI, MONTEODORISIO, SCERNI, GISSI E ATESSA(CH) LOC. COLLECHIESI
POTENZA NOMINALE 40,5 MW

PROGETTO DEFINITIVO - SIA

PROGETTAZIONE E SIA

ing. Fabio PACCAPELO
ing. Andrea ANGELINI
ing. Antonella Laura GIORDANO
ing. Francesca SACCAROLA

COLLABORATORI

geom. Rosa CONTINI
ing. Giulia MONTRONE

STUDI SPECIALISTICI

GEOLOGIA
geol. Matteo DI CARLO

ACUSTICA
ing. Antonio FALCONE

STUDIO FAUNISTICO
dott. nat. Fabio MASTROPASQUA

STUDIO PEDO-AGRONOMICO
dr. Gianfranco GIUFFRIDA

ARCHEOLOGIA
ARS s.r.l.
dott.ssa archeol. Martina Di Carlo dr. archeol. Gabriele MONASTERO

INTERVENTI DI COMPENSAZIONE E VALORIZZAZIONE

arch. Gaetano FORNARELLI
arch. Andrea GIUFFRIDA

PD.EG.5 SISTEMA DI ACCUMULO ELETTROCHIMICO DI ENERGIA

EG.5.2 Planimetria sistema di accumulo elettrochimico di energia

Scala 1:10.000 - 1:200 - 1:50

REV.	DATA	DESCRIZIONE

Firmato digitalmente da:
Paccapelo Fabio
Firmato il 23/02/2024 09:04
Seriale Certificato: 1630330
Valido dal 18/07/2022 al 18/07/2025
InfoCamere Qualified Electronic Signature CA