Planimetria
Scala 1:100

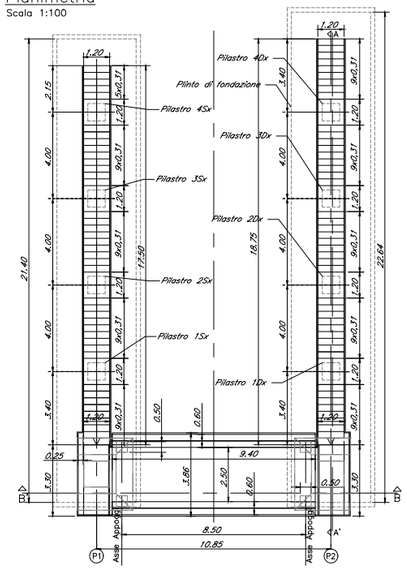

Profilo longitudinale
Scala 1:50

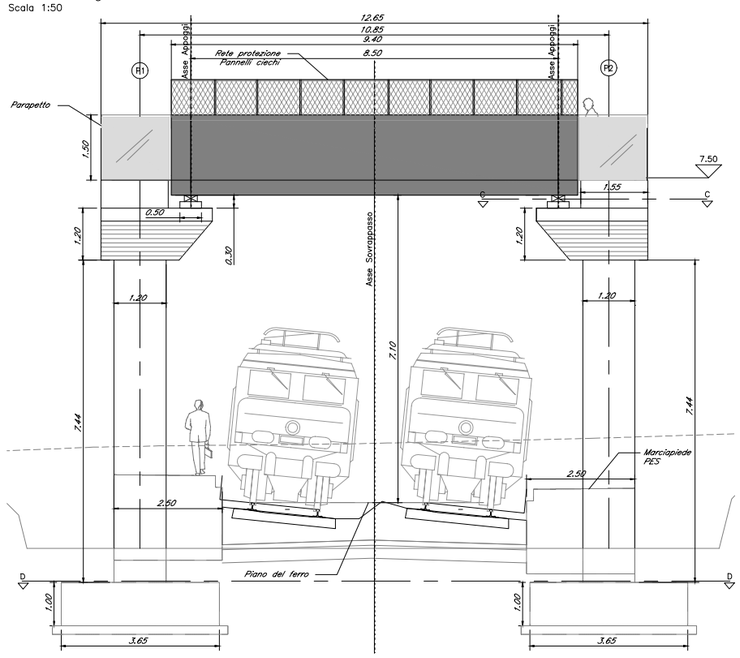

Profilo trasversale
Scala 1:50

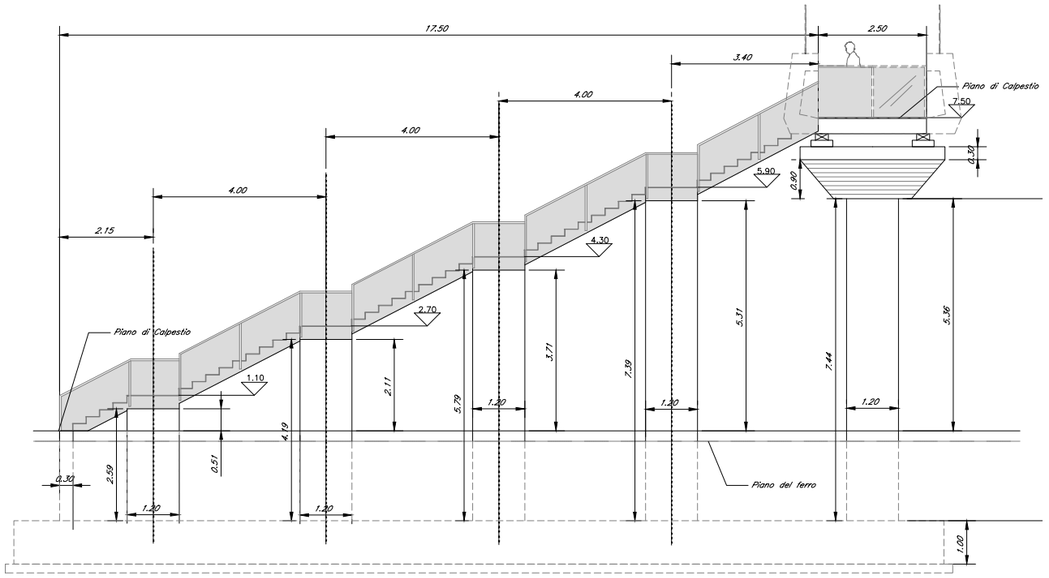

Sezione A–A'
Scala 1:50

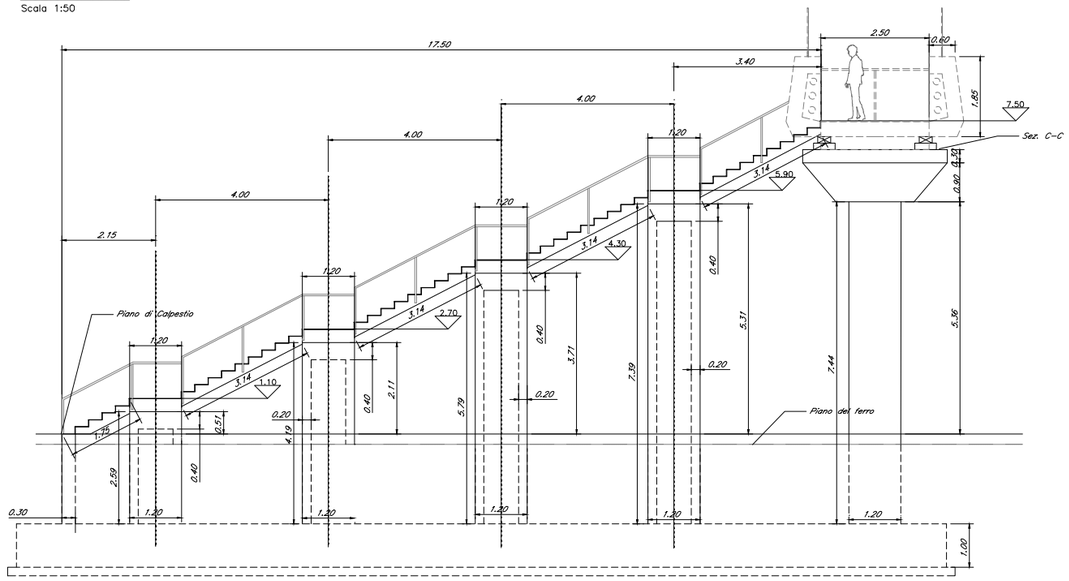

Sezione B–B'
Scala 1:50

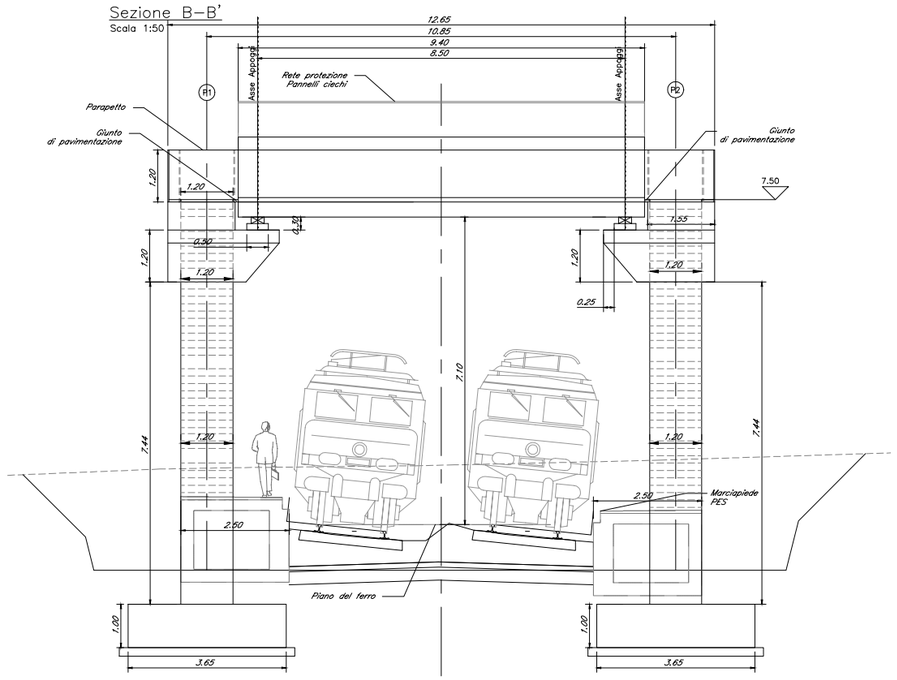

Sez C–C' – Pianta testa pila
Scala 1:25

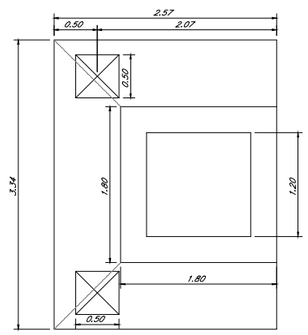

Sezione D–D' – Pianta Fondazioni
Scala 1:100

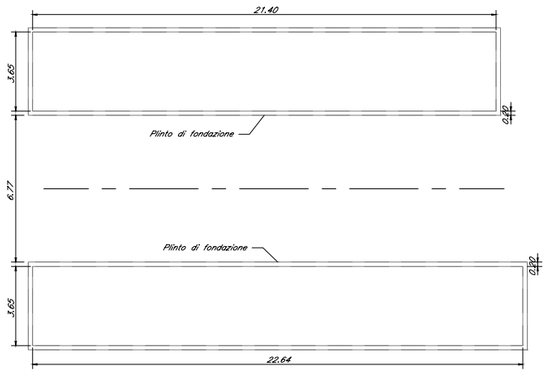

COMMITTENTE:

RFI RETE FERROVIARIA ITALIANA
GRUPPO FERROVIE DELLO STATO ITALIANE

PROGETTAZIONE:

ITALFERR
GRUPPO FERROVIE DELLO STATO ITALIANE

INFRASTRUTTURE FERROVIARIE STRATEGICHE DEFINITE DALLA LEGGE OBIETTIVO N. 443/01 e s.m.i.

S.O. CORPO STRADALE

PROGETTO DEFINITIVO

NODO DI BARI

BARI NORD - VARIANTE SANTO SPIRITO PALESE

IV - SOVRAPPASSI PEDONALI

Sovrappasso Pedonale IV01 - pk 1+345
IV01 - Pianta, profilo e sezioni

SCALA: Varie

COMMESSA	LOTTO	FASE	ENTE	TIPO DOC.	OPERA/DISCIPLINA	PROGR.	REV.
IADR	00	D	29	PZ	IV0100	001	A

Rev.	Descrizione	Redatto	Data		Data	Approvato	Data	Autorizzato Data
A	Emissione esecutiva	A. Polsinelli	Set. 2023		Set. 2023	G. Dimaggio	Set. 2023	F. Ardulini Set. 2023

File: IADR00D29PZIV0100.DWG

n. Elab.: X