PIANTA DISPOSIZIONE PALI POZZI 1–4

Scala 1:100

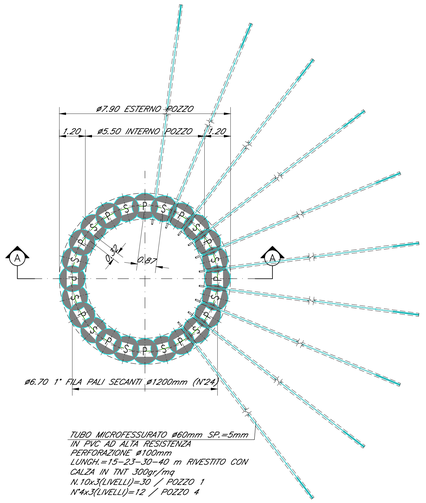

TUBO MICROFESSURATO ø60mm SP.=5mm
IN PVC AD ALTA RESISTENZA
PERFORAZIONE ø100mm
LUNGH.=15–23–30–40 m RIVESTITO CON
CALZA IN TNT 300gr/mq
N. 10x3(LIVELLI)=30 / POZZO 1
N°4x3(LIVELLI)=12 / POZZO 4

TABELLA PALI/POZZI STRUTTURALI					
POZZO	TIPO ELEMENTO	NUMERO ELEMENTI	DIAMETRO PALI/DRENI (mm)	LUNGHEZZA PALI/DRENI (m)	LUNGHEZZA MIN. TUBO–FORMA (m)
1	PALI SECANTI INTERNI	24	1200	34	18
	DRENI SUBORIZZONTALI	15	100 (PERF.)	40	–
	DRENI SUBORIZZONTALI	5	100 (PERF.)	15	–
	DRENI SUBORIZZONTALI	5	100 (PERF.)	23	–
	DRENI SUBORIZZONTALI	5	100 (PERF.)	30	–
4	PALI SECANTI INTERNI	24	1200	24	12
	DRENI SUBORIZZONTALI	12	100 (PERF.)	40	–

NOTA:
LA LUNGHEZZA MINIMA DEL TUBO–FORMA INDICATA NEL PRESENTE ELABORATO DOVRA' ESSERE VERIFICATA PRELIMINARMENTE IN CANTIERE DURANTE LE FASI DI REALIZZAZIONE DEL CAMPO PROVE

POZZO 4 – SEZIONE A–A

Scala 1:100

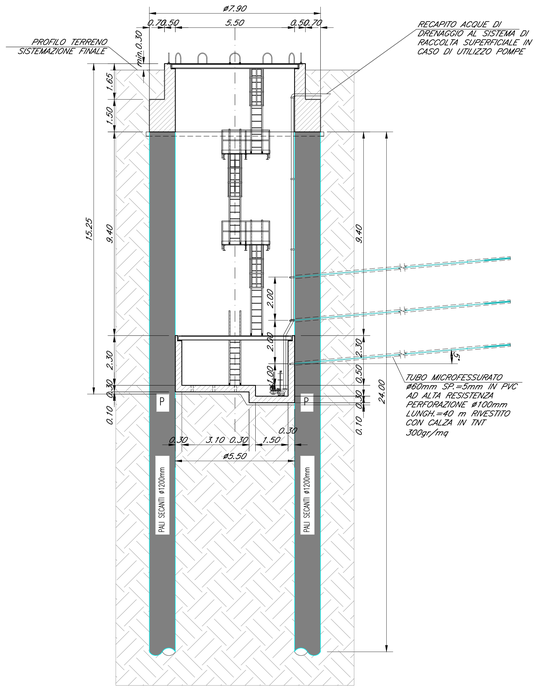

POZZO 1 – SEZIONE A–A

Scala 1:100

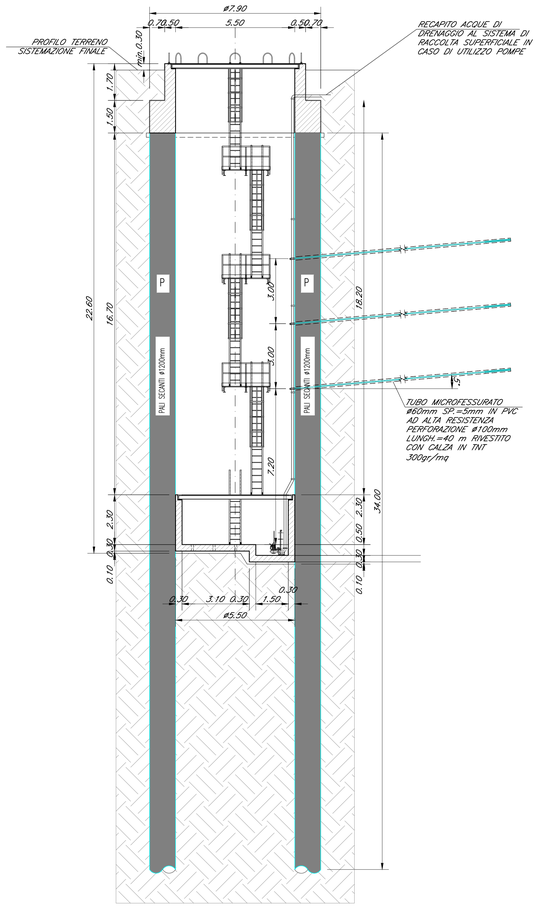

DETTAGLIO CORDOLI GUIDA SEZIONE TRASVERSALE

Scala 1:20

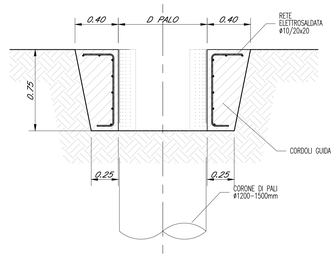

LEGENDA

- PALO ACCOSTATO ARMATO ø1500mm
- PALO SECANTE PRIMARIO ø1200mm
- PALO SECANTE SECONDARIO ARMATO ø1200mm
- PALO PLASTICO ø1200mm

DETTAGLIO CORDOLI GUIDA PIANTA

Scala 1:20

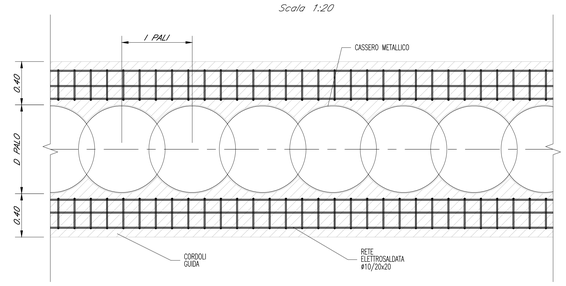

PIANTA SOMMITA' CAMERA DI DRENAGGIO

Scala 1:100

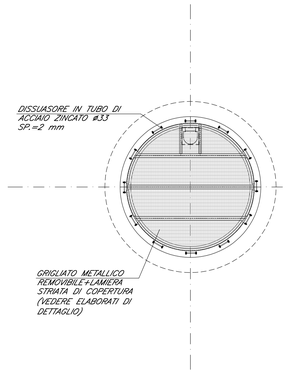

PIANTA PIANO SBARCO SCALA DI SERVIZIO

Scala 1:100

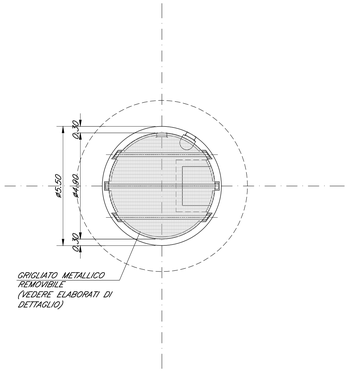

PIANTA INTERMEDIA CAMERA DI DRENAGGIO

Scala 1:100

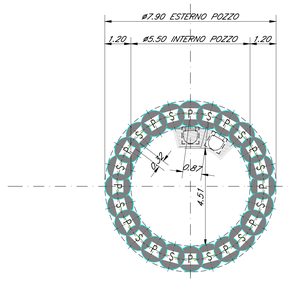

PIANTA FONDO CAMERA DI DRENAGGIO

Scala 1:100

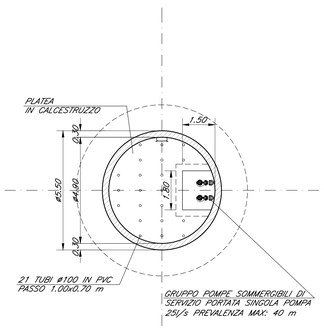

KEY-PLAN - Scala 1:10000

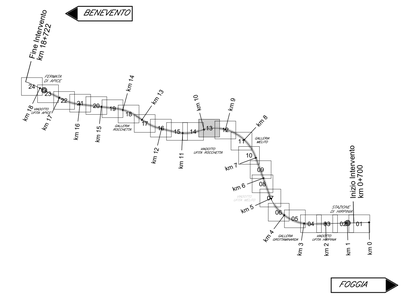

ELABORATI DI RIFERIMENTO

DESCRIZIONE	CODICE
Pianta fondazioni e sezioni	IF2801VZZPBVI0300000
Pianta impalcato e prospetto	IF2801VZZPBVI0300003
Manufatto transizione spalla A – Planimetria, profilo e sezioni	IF2801VZZBZVI0304002
Opere di stabilizzazione e drenaggio – Fasi costruttive: Macrofase A	IF2801VZZRBVI0300281
Opere di stabilizzazione e drenaggio – Fasi costruttive: Macrofase B	IF2801VZZRBVI0300282
Opere di stabilizzazione versante e opere provisionali: Fase 1 – Planimetria e sezione long.	IF2801VZZLZVI0302000
Opere di stabilizzazione versante e opere provisionali: Fase 2 – Planimetria e sezione long.	IF2801VZZLZVI0302002
Opere di stabilizzazione versante e opere provisionali: Fase 3 – Planimetria e sezione long.	IF2801VZZLZVI0302004
Opere di stabilizzazione versante: Paratie di pali OS1, OS2 e OS3 – Sviluppata e sezioni	IF2801VZZBRVI0302000
Opere di stabilizzazione versante: Paratie di pali OS4 e OS5 – Sviluppata e sezioni	IF2801VZZBRVI0302001
Opere di stabilizzazione versante: Paratie di pali OS6 e OS7 – Sviluppata e sezioni	IF2801VZZBRVI0302281
Opere di drenaggio versante Est – Planimetria	IF2801VZZRBVI0302000
Opere di drenaggio versante Est – Sezione longitudinale	IF2801VZZFBVI0302281
Opere di drenaggio versante Est – Sezioni trasversali	IF2801VZZWBVI0302281
Opere di drenaggio versante Est – Dettagli costruttivi	IF2801VZZBZVI0302281
Opere di drenaggio versante Est – Pozzi drenanti P1 e P4 – Carpenterie: piante e sezioni	IF2801VZZBAVI0302281
Opere di drenaggio versante Est – Pozzi drenanti P2 e P3 – Carpenterie: piante e sezioni	IF2801VZZBAVI0302282
Opere di drenaggio versante Est – Pozzi drenanti P1, P2, P3, P4 – Dettagli costruttivi	IF2801VZZBZVI0302283
Monitoraggio opere di stabilizzazione e drenaggio viadotto VI03 – Versante Est	IF2801VZZLBVI0302281
Pista di cantiere VI03 – Planimetria, profilo e sezioni tipo	IF2801VZZLZVI0300281
Pista di cantiere VI03 – Sezioni trasversali – Tav. 1/3	IF2801VZZWBVI0300281
Pista di cantiere VI03 – Sezioni trasversali – Tav. 2/3	IF2801VZZWBVI0300282
Pista di cantiere VI03 – Sezioni trasversali – Tav. 3/3	IF2801VZZWBVI0300283
Planimetria di progetto con B.O.E.	IF2801VZZRBBI0000280
Viabilità di cantiere VI03 da "Croce Anselici" – Planimetria e profilo	IF2801VZZLZVI0300282
Viabilità di cantiere VI03 da "Croce Anselici" – Sezioni trasversali – Ramo 1	IF2801VZZLZVI0300284
Viabilità di cantiere VI03 da "Croce Anselici" – Sezioni trasversali – Ramo 2	IF2801VZZLZVI0300285

CARATTERISTICHE DEI MATERIALI

– PER LA TABELLA MATERIALI E NOTE GENERALI FARE RIFERIMENTO AL DOCUMENTO IF2701CZZTIVI0000001 – Tabella materiali e note generali per i viadotti VI01, VI02 VI03 E VI04

NOTE GENERALI

– LUNGHEZZE ESPRESSE IN CM (TRANNE DOVE DIVERSAMENTE SPECIFICATO)
– QUOTE ESPRESSE IN METRI S.L.M. (TRANNE DOVE DIVERSAMENTE SPECIFICATO)
– ANGOLI ESPRESSI IN GRADI SESSADECIMALI (TRANNE DOVE DIVERSAMENTE SPECIFICATO)
– LE COORDINATE SONO RELATIVE AL SISTEMA LOCALE DI RESTITUZIONE CELERIMETRICO

PRESCRIZIONI PER PIEGATURE FERRI

LEGENDA MISURE

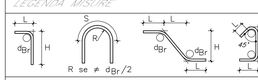

Diametro piegature d_{Br}:

ø Barra	<16	d_{Br} = 4ø
ø Barra	>16	d_{Br} = 7ø

COMMITTENTE:

RFI RETE FERROVIARIA ITALIANA
GRUPPO FERROVIE DELLO STATO ITALIANE

DIREZIONE LAVORI:

ITALFERR
GRUPPO FERROVIE DELLO STATO ITALIANE

APPALTATORE:
CONSORZIO:

HirpiniaAV

SOCI:

webuild ASTALDI

PROGETTAZIONE:
MANDATARIA:

ROCKSOIL S.p.A.

MANDANTI:

NET ENGINEERING Alpina S.p.A.

PROGETTO ESECUTIVO DI VARIANTE

ITINERARIO NAPOLI - BARI
RADDOPPIO TRATTA APICE - ORSARA
I LOTTO FUNZIONALE APICE - HIRPINIA

VIADOTTI

VI03 - VIADOTTO UFITA ROCCHETTA DA KM 9+637.00 A KM 10+052.00
"Variante 28 - Opere di mitigazione dei movimenti franosi - Tratta all'aperto Castel del Fiego - da pk 9+550 a pk 10+090"
Opere di drenaggio versante Est - Pozzi drenanti P1 e P4 - Carpenterie: piante e sezioni

APPALTATORE	DIRETTORE DELLA PROGETTAZIONE	PROGETTISTA
Consorzio HIRPINIA AV Il Direttore Tecnico Ing. Aristodemo Busillo 28/07/2023	Il Responsabile integrazione fra le varie prestazioni specialistiche Ing. G. Cassani	Firmato digitalmente da: GALVANIN PAOLO Data: 28/07/2023 15:42:23 Alpina S.p.A. Ing. PAOLO GALVANIN

COMMESSA	LOTTO	FASE	ENTE	TIPO DOC.	OPERA/DISCIPLINA	PROGR.	REV.	SCALA:
IF28	01	V	ZZ	BA	VI0302	281	B	Varie

Rev.	Descrizione	Redatto	Data	Verificato	Data	Approvato	Data	Autorizzato Data
A	Emissione	R. Somaini	21/02/2023	A. Cozzi	21/02/2023	P. Galvanin	21/02/2023	Ing. Paolo Galvanin 28/07/2023
B	Revisione a seguito del contraddittorio	R. Somaini	28/07/2023	A. Cozzi	28/07/2023	P. Galvanin	28/07/2023	

File: IF2801VZZBAVI0302281B.dwg | n.Elab.: