PIANTA TRATTO#3 (1:2000)

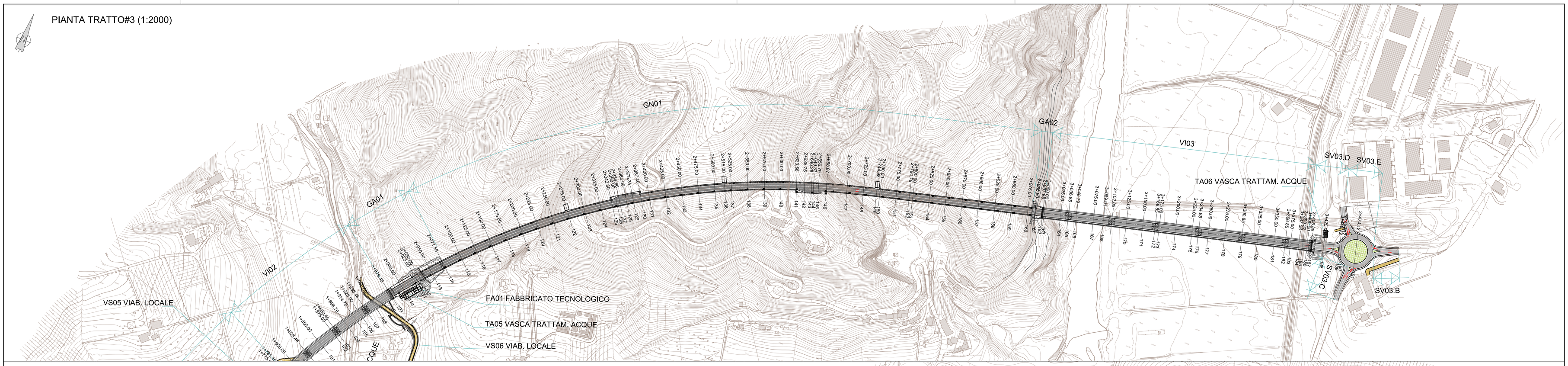

PIANTA TRATTO#2 (1:2000)

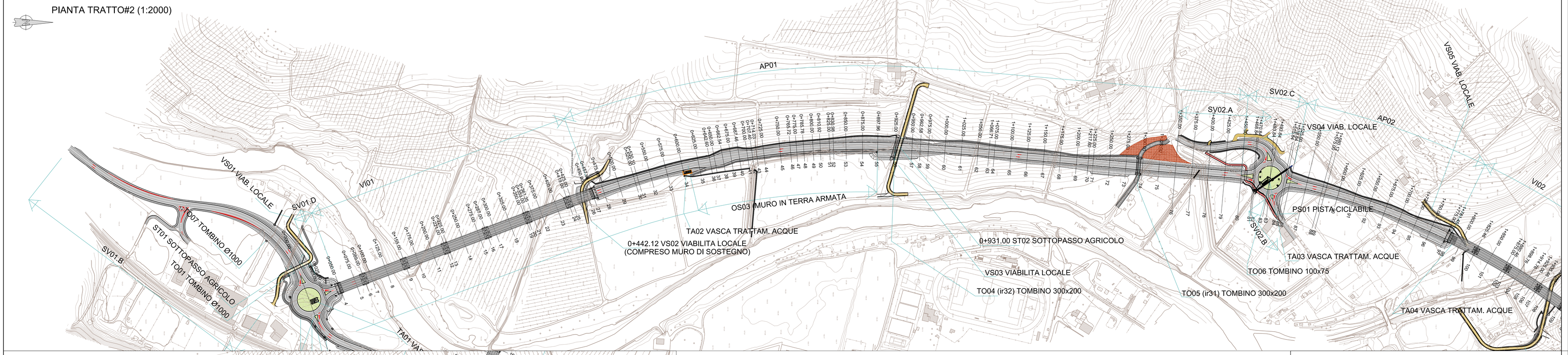

PIANTA TRATTO#1 (1:2000)

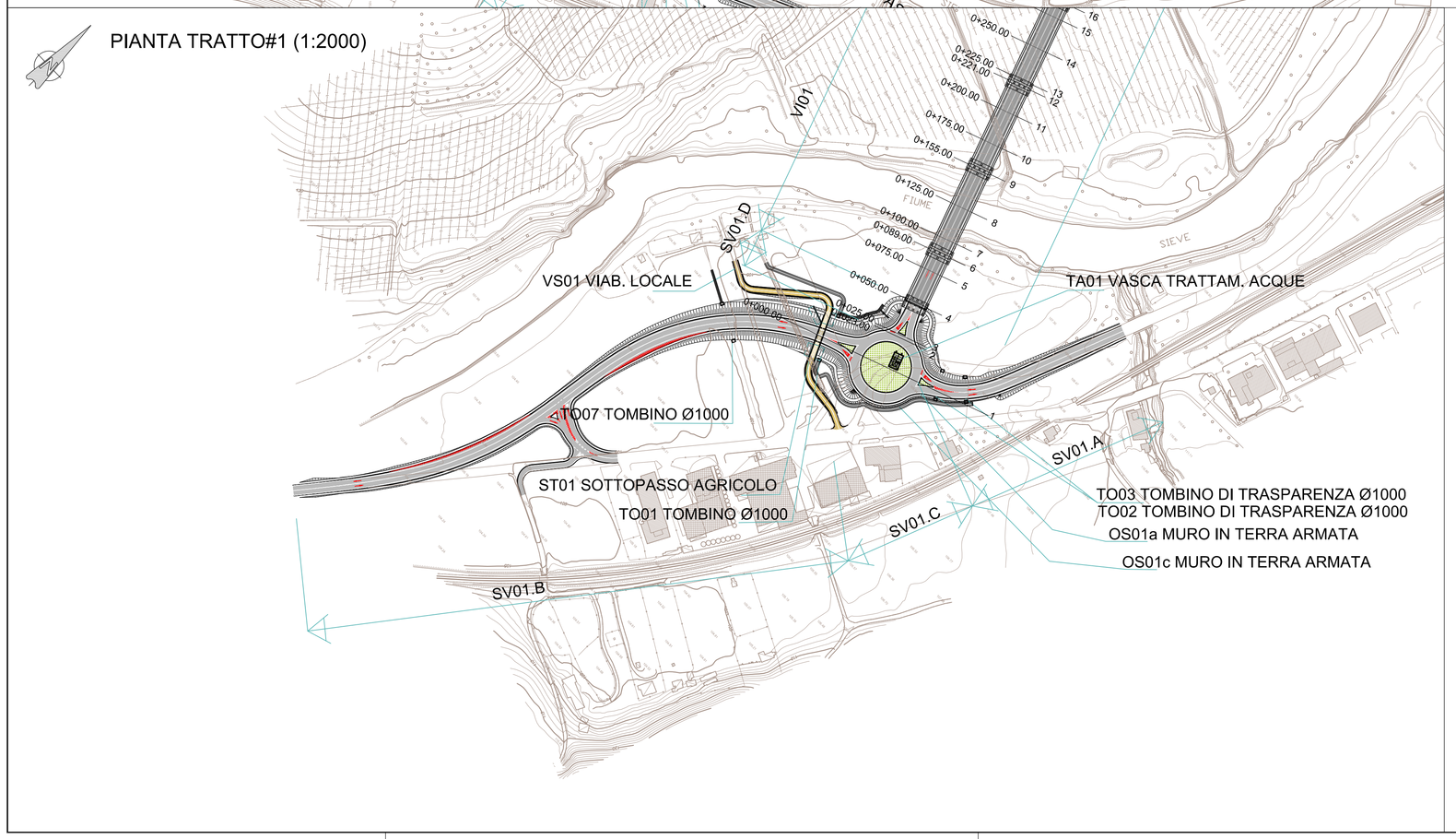

QUADRO SINOTTICO 1:25000

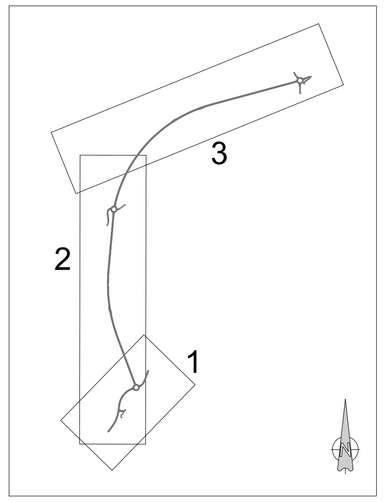

anas
GRUPPO FS ITALIANE

Direzione Tecnica

S.S. 67 "Tosco Romagnola"
Lavori di adeguamento della S.S. 67 nel tratto tra la località S.Francesco in Comune di Pelago e l'abitato di Dicomano.
Variante di Rufina (FI) – LOTTI 2A e 2B

PROGETTO DEFINITIVO — COD. FI462

PROGETTAZIONE:
RAGGRUPPAMENTO TEMPORANEO PROGETTISTI

MANDATARIA: PRO ITER Progetto Infrastrutture Territorio s.r.l.

MANDANTI: ENEVIA sinergo D_VA D'Vision Architecture

IL RESPONSABILE DELL'INTEGRAZIONE DELLE PRESTAZIONI SPECIALISTICHE:
Ing. Riccardo Formichi – Società Pro Iter Srl
Ordine Ingegneri Provincia di Milano n. 18045

IL GEOLOGO:
Geol. Massimo Mezzanzanica – Società Pro Iter Srl,
Ordine Geologi della Lombardia n. 762

IL COORDINATORE PER LA SICUREZZA IN FASE DI PROGETTAZIONE:
Ing. Massimo Mangini – Società Eneviа Srl
Ordine Ingegneri Provincia di Varese n. 1502

VISTO: IL RESP. DEL PROCEDIMENTO:
Ing. Francesco Pisani

PROTOCOLLO: DATA:

ORDINE DEGLI INGEGNERI DELLA PROVINCIA DI MILANO — DOTT.ING. FORMICHI RICCARDO — Sez.A. Settori: a) Aiuto e ambiente b) Industriale c) Dell'informazione n° A 18045

01 - PARTE GENERALE

Planimetria sinottico wbs opere

CODICE PROGETTO	NOME FILE	REVISIONE	SCALA
PROGETTO: A C N O 0 1 1 3 — LIV. PROG.: D 2 0	T00-EG00-GEN-PL01-A.pdf	A	1:2000
	CODICE ELAB.: T 0 0 E G 0 0 G E N P L 0 1		

REV.	DESCRIZIONE	DATA	REDATTO	VERIFICATO	APPROVATO
D					
C					
B					
A	EMISSIONE	02/2024	SCANDALUZZI	ADAMO	FORMICHI