P1 - Sezione Longitudinale

1 : 50

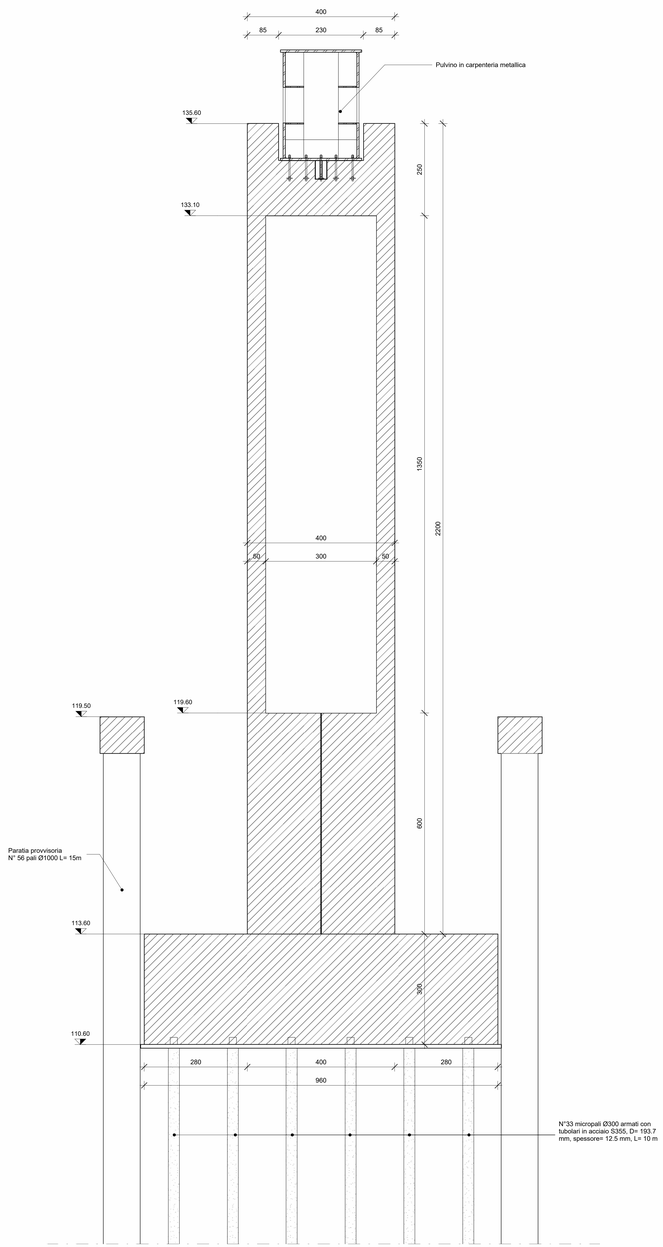

P1 - Sezione Trasversale

1 : 50

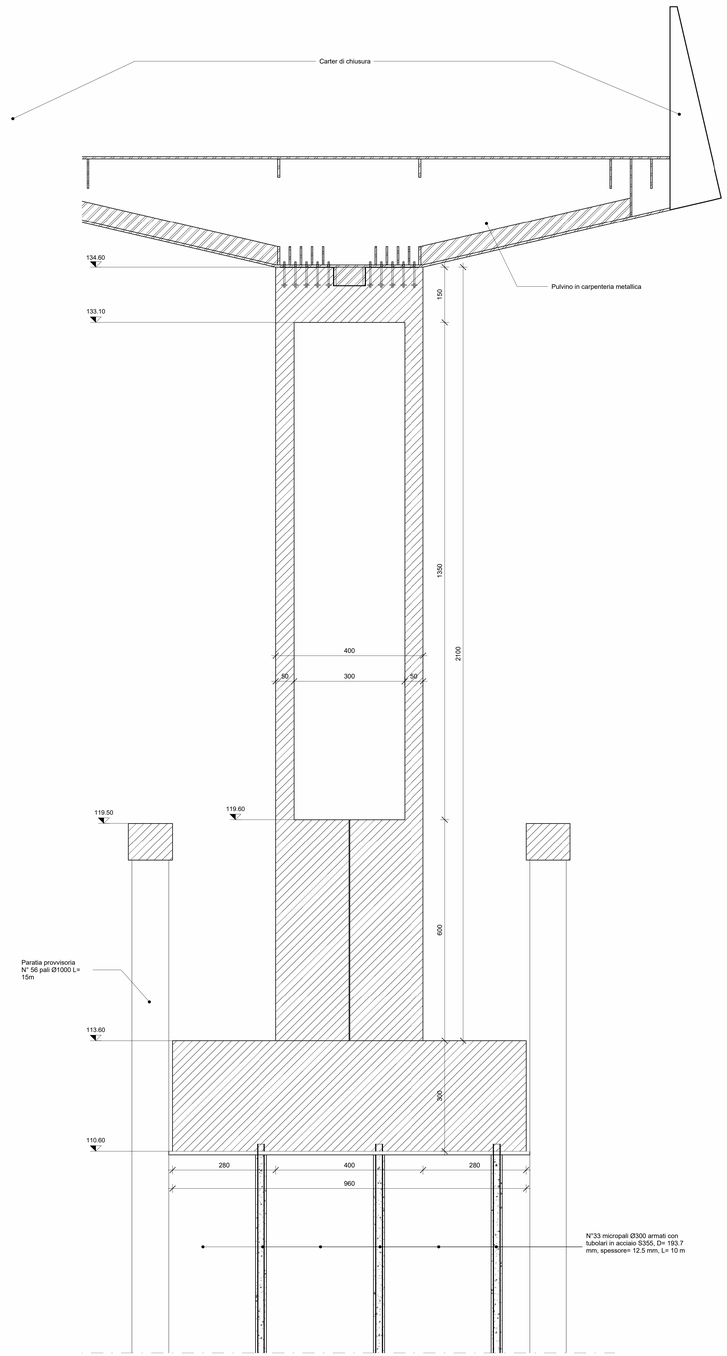

P1 - Pianta Fondazione

1 : 50

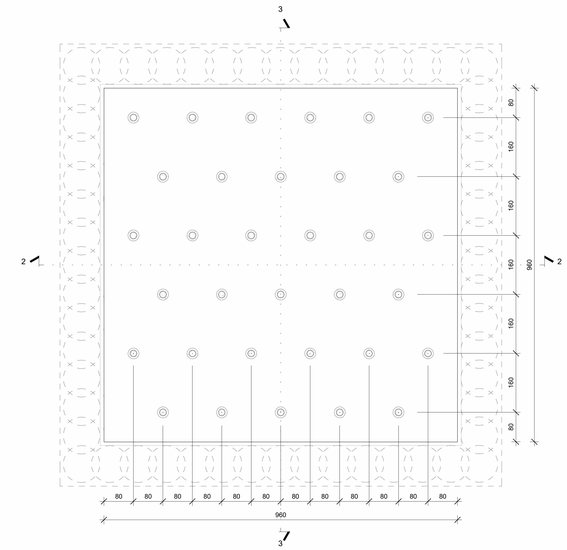

P1 - Sezione Orizzontale Pila

1 : 50

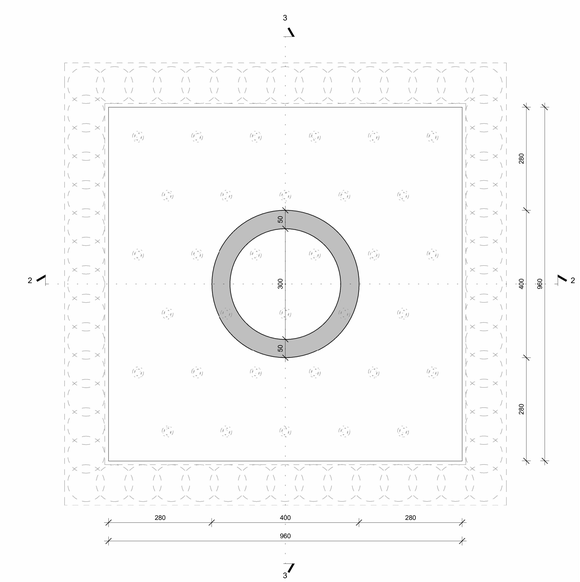

anas GRUPPO FS ITALIANE

Direzione Progettazione e Realizzazione Lavori

S.S. 67 "Tosco Romagnola"
Lavori di adeguamento della S.S. 67 nel tratto tra la località S.Francesco in Comune di Pelago e l'abitato di Dicomano.
Variante di Rufina (FI) - LOTTI 2A e 2B

PROGETTO DEFINITIVO — COD. FI462

PROGETTAZIONE:

RAGGRUPPAMENTO TEMPORANEO PROGETTISTI

MANDATARIA: PRO ITER

MANDANTI: EIRIVIA, sinergo, D_VA @GlassArchitecture

IL RESPONSABILE DELL'INTEGRAZIONE DELLE PRESTAZIONI SPECIALISTICHE:
Ing. Riccardo Formichi – Società Pro Iter Srl
Ordine Ingegneri Provincia di Milano n. 18045

IL GEOLOGO:
Geol. Massimo Mazzanghezzo – Società Pro Iter Srl
Ordine Geologi della Lombardia n. 792

IL COORDINATORE PER LA SICUREZZA IN FASE DI PROGETTAZIONE:
Ing. Massimo Mongini – Società Eneas4 Srl
Ordine Ingegneri Provincia di Varese n. 1570

VISTO: IL RESP. DEL PROCEDIMENTO:
Ing. Francesco Pisani

PROTOCOLLO: DATA:

ORDINE DEGLI INGEGNERI DELLA PROVINCIA DI MILANO — DOTT.ING. FORMICHI RICCARDO — Settori: a) civile e ambientale b) industriale c) dell'informazione — n° A 18045

ASSE PRINCIPALE

VIADOTTI

VIADOTTO SIEVE 2

Carpenteria - Pila 1

CODICE PROGETTO				NOME FILE		REVISIONE	SCALA
PROGETTO	LIV. PROG.	ANNO		P01-VI03-STR-CP03-A.pdf			
ACNO0113	D	20		CODICE ELAB. P01VI03STRCP03		A	var

REV.	DESCRIZIONE	DATA	REDATTO	VERIFICATO	APPROVATO
D					
C					
B					
A	EMISSIONE	10/2023	Tassoni	Regondi	Formichi