Pianta Appoggi

1 : 500

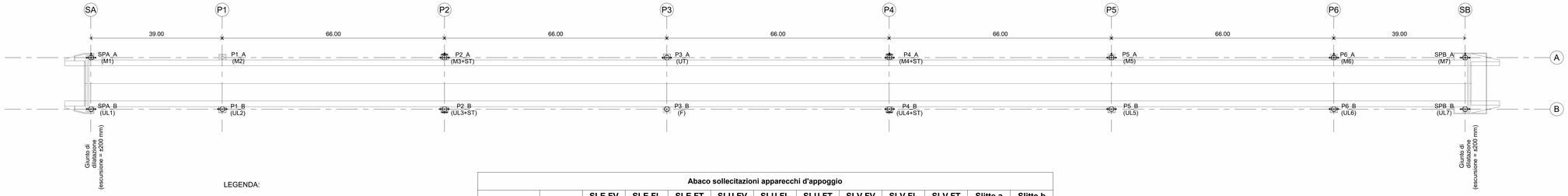

LEGENDA:

FV Azione in direzione verticale
FL Azione in direzione longitudinale
FT Azione in direzione trasversale

(*) *Le caratteristiche e le dimensioni degli apparecchi d'appoggio andranno verificate in fase esecutiva in accordo con il produttore*

Abaco sollecitazioni apparecchi d'appoggio

Contrassegno	Vincolo	SLE FV (kN)	SLE FL (kN)	SLE FT (kN)	SLU FV (kN)	SLU FL (kN)	SLU FT (kN)	SLV FV (kN)	SLV FL (kN)	SLV FT (kN)	Slitte a (mm)	Slitte b (mm)
SPA_A	M1	3100	-	-	4100	-	-	1900	-	-	185	185
SPA_B	UL1	3100	-	300	4100	-	400	1900	-	1200	185	185
P1_A	M2	10800	-	-	14700	-	-	7900	-	-	180	180
P1_B	UL2	10800	-	600	14700	-	800	7900	-	3400	180	180
P2_A	M3+ST	12400	-	-	16900	-	-	9200	2900	-	35	35
P2_B	UL3+ST	12400	-	700	16900	-	1100	9200	2900	5800	35	35
P3_A	UT	12200	600	-	16600	800	-	9200	3300	-	-	
P3_B	F	12200	600	700	16600	800	1100	9200	3300	6600	-	-
P4_A	M4+ST	12200	-	-	16600	-	-	9100	4000	-	40	40
P4_B	UL4+ST	12200	-	800	16600	-	1100	9100	4000	6200	40	40
P5_A	M5	12400	-	-	16900	-	-	9300	-	-	200	200
P5_B	UL5	12400	-	800	16900	-	1100	9300	-	5500	200	200
P6_A	M6	10800	-	-	14700	-	-	9300	-	-	235	235
P6_B	UL6	10800	-	600	14700	-	800	9300	-	5400	235	235
SPB_A	M7	3000	-	-	4100	-	-	1900	-	-	255	255
SPB_B	UL7	3000	-	300	4100	-	400	1900	-	600	255	255

Particolare slitte

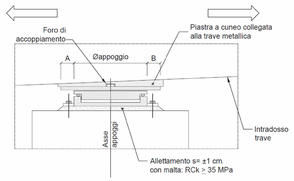

Appoggio Fisso (F)

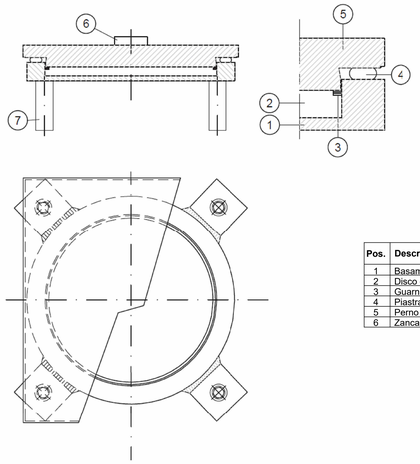

Pos.	Descrizione	Materiali
1	Basamento	S275JR
2	Disco di gomma	UNI 50
3	Guarnizione	Ottone
4	Piastra superiore	Neoprene Exp.
5	Perno	S275JR
6	Zanca di ancoraggio	S275JR

Appoggio Unidirezionale (UT/UL)

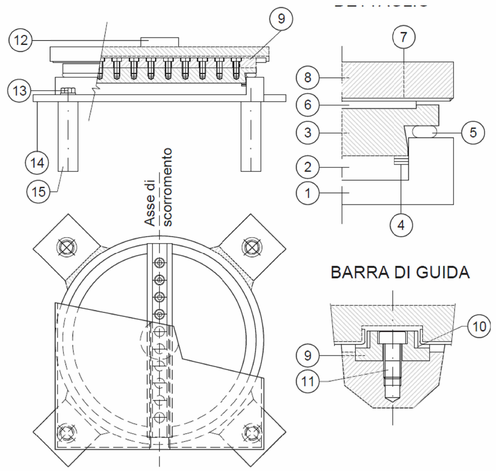

BARRA DI GUIDA

Pos.	Descrizione	Materiali
1	Basamento	S275JR
2	Disco di gomma	UNI 50
3	Piastra mediana	S275JR
4	Guarnizione	BRASS
5	Guarnizione	Neoprene Exp.
6	Lastrina antifrizione	PTFE
7	Acciaio inossidabile	X5CrNiMO 17/12
8	Piastra di scorrimento	S275JR
9	Barra di guida	S275JR
10	Piastrina antifrizione	DU-METAL
11	VTCE (testa bassa) Zn	CL. 8.8
12	Perno	S275JR
13	VTE (UNI 5739) Zn	CL. 8.8
14	Piastrina di ancoraggio	S275JR
15	Zanca di ancoraggio	S275JR

Appoggio Multidirezionale (M)

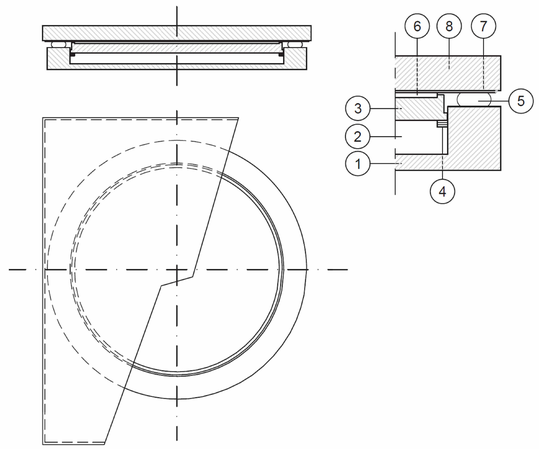

Pos.	Descrizione	Materiali
1	Basamento	S275JR
2	Disco di gomma	UNI 50
3	Piastra mediana	S275JR
4	Guarnizione	Ottone
5	Guarnizione	Neoprene Exp.
6	Lastrina antifrizione	PTFE
7	Acciaio inossidabile	X5CrNiMO 17/12
8	Piastra di scorrimento	S275JR

Appoggio unidirezionale con shock transmitter (UL+ST)

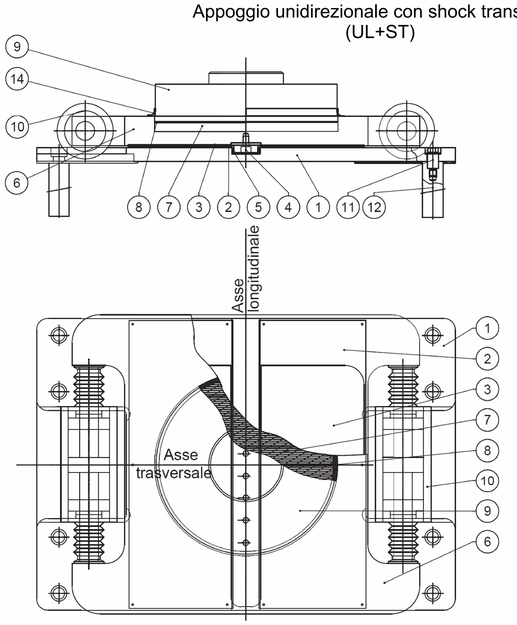

Pos.	Pez.	Descrizione	Materiali
1	1	Elemento di base	S355J2G3 EN 10025
2	2	Pattino piano di scorrimento	X5 CrNiMo 1712
3	2	Pattino piano antifrizione	PTFE
4	2	Elemento di guida	S355J2G3 EN 10025
5	2	Listello laterale	Materiale composito
6	1	Elemento intermedio	S355J2G3 EN 10025
7	1	Disco in gomma	50 +/- 5 Sh/A
8	1	Anello antiestrusione	CuZn39Pb3 ISO 426
9	1	Elemento superiore	S355J2G3 EN 10025
10	2	Elemento dissipatore	
11	8	Vite di fissaggio	Casse 12.9 EN 20898
12	8	Zanca di ancoraggio	1C40 TQ+T EN 10083
13	1	Parapolvere - Raschiapolvere	

Appoggio multidirezionale con shock transmitter (M+ST)

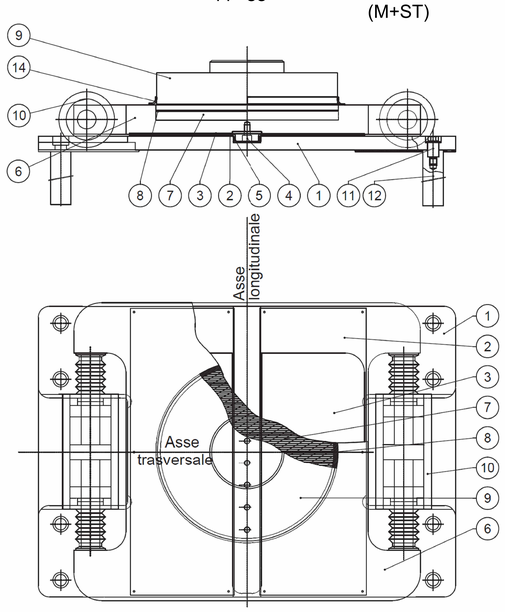

Pos.	Pez.	Descrizione	Materiali
1	1	Elemento di base	S355JR EN 10025-2
2	1	Pattino piano di scorrimento	X5 CrNiMo 1712 EN 1088-2
3	1	Pattino piano antifrizione	PTFE EN 1337-2
6	1	Elemento intermedio	S355JR EN 10025-2
7	1	Disco in gomma	NR 50 +/- 5 Sh/A (MG2)
8	1	Anello antiestrusione	POM - HC 9021
9	1	Elemento superiore	S355JR EN 10025-2
10	2	Ritegno sismico	
11	4	Spina di fissaggio	Casse 12.9 EN 20898
12	4	Zanca di ancoraggio	1C40 TQ+T EN 10083
13	1	Parapolvere - Raschiapolvere	
14	1	Perno d'ancoraggio	S355JR EN 10025-2

anas GRUPPO FS ITALIANE

Direzione Progettazione e Realizzazione Lavori

S.S. 67 "Tosco Romagnola"
Lavori di adeguamento della S.S. 67 nel tratto tra la località S.Francesco in Comune di Pelago e l'abitato di Dicomano.
Variante di Rufina (FI) - LOTTI 2A e 2B

PROGETTO DEFINITIVO — COD. FI462

PROGETTAZIONE: RAGGRUPPAMENTO TEMPORANEO PROGETTISTI

MANDATARIA: PRO ITER

MANDANTE: ERRevia, sinergo, DVIA DivisionArchitecture

IL RESPONSABILE DELL'INTEGRAZIONE DELLE PRESTAZIONI SPECIALISTICHE:
Ing. Riccardo Formichi – Società Pro Iter Srl
Ordine Ingegneri Provincia di Milano n. 18045

IL GEOLOGO:
Geol. Giovanni Mazzanzanica – Società Pro Iter Srl
Ordine Geologi della Lombardia n. 762

IL COORDINATORE PER LA SICUREZZA IN FASE DI PROGETTAZIONE:
Ing. Massimo Mangini – Società Erre.VIA Srl
Ordine Ingegneri Provincia di Venezia n. 1509

VISTO: IL RESP. DEL PROCEDIMENTO:
Ing. Francesco Piconi

PROTOCOLLO: DATA:

ORDINE DEGLI INGEGNERI DELLA PROVINCIA DI MILANO — DOTT.ING. FORMICHI RICCARDO — Sez. A — Settori: a) Civile e ambientale b) Industriale c) Dell'informazione — N° A 18045

ASSE PRINCIPALE
VIADOTTI
VIADOTTO SIEVE 2
Schema di vincoli, appoggi, giunti, dettagli e finiture

CODICE PROGETTO	NOME FILE	REVISIONE	SCALA
PROGETTO AC NO01 13 — LIV. PROG. D — ANNO 20	CODICE ELAB. P01 VI03 STR DC01 — P01-VI03-STR-DC01-A.pdf	A	var

REV.	DESCRIZIONE	DATA	REDATTO	VERIFICATO	APPROVATO
D					
C					
B					
A	EMISSIONE	10/2023	Tassoni	Regondi	Formichi