CENTINA TIPO

(1:20)

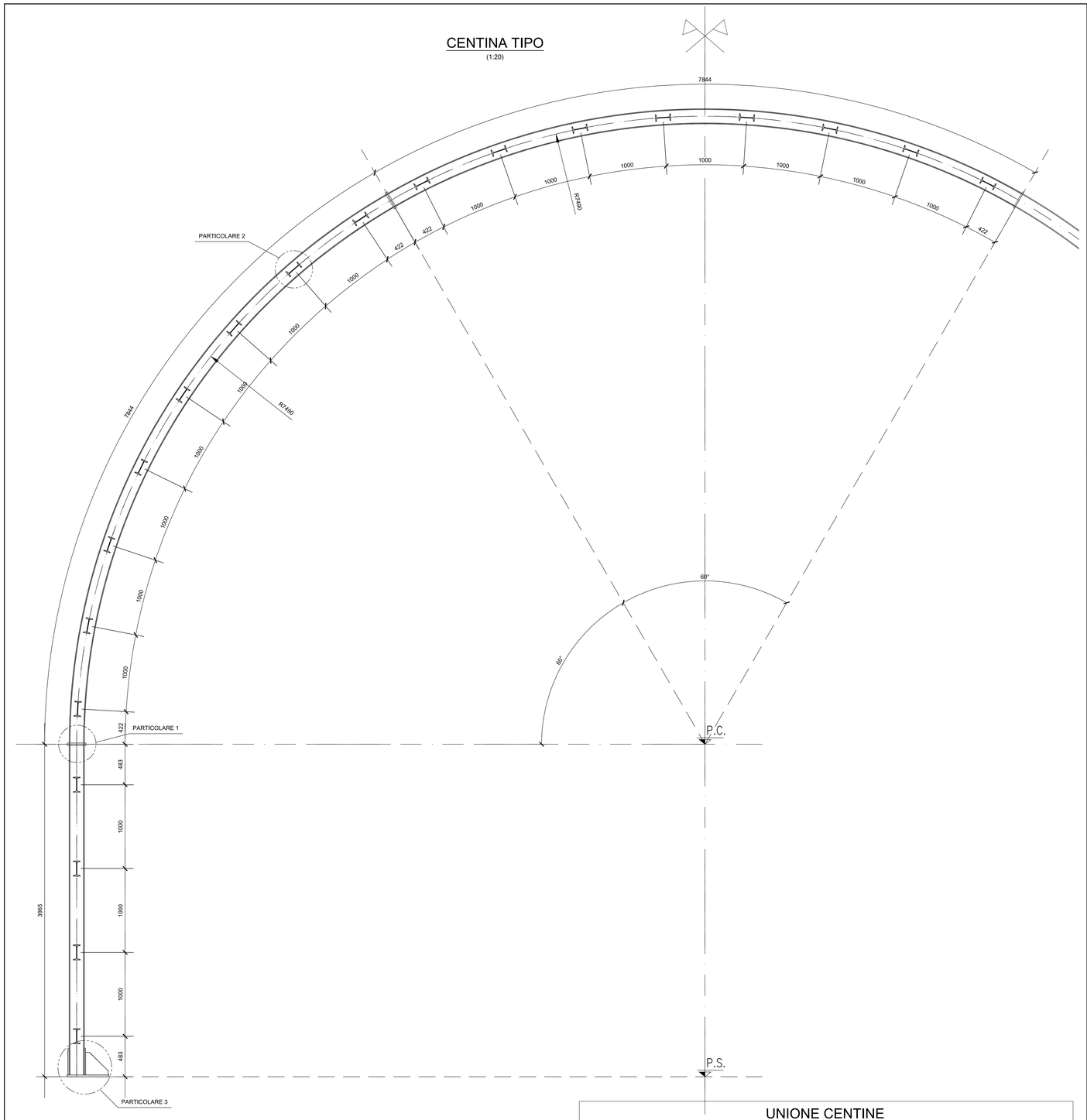

PARTICOLARE 1

(1:5)

CENTINA 2IPN180 - GIUNZIONE

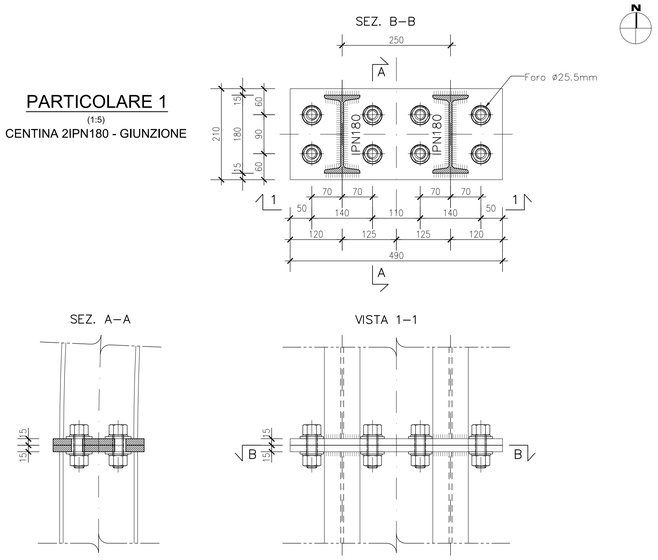

PARTICOLARE 2

(1:5)

CALASTRELLI IPN180 - ANGOLARI 60x60x5

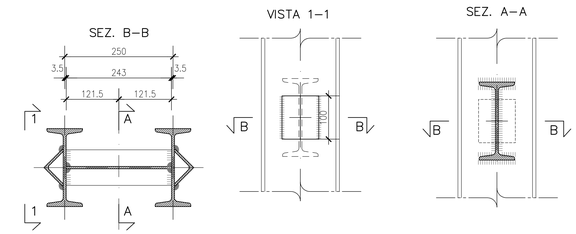

PARTICOLARE 3

(1:5)

CENTINA 2IPN180 - PIEDE

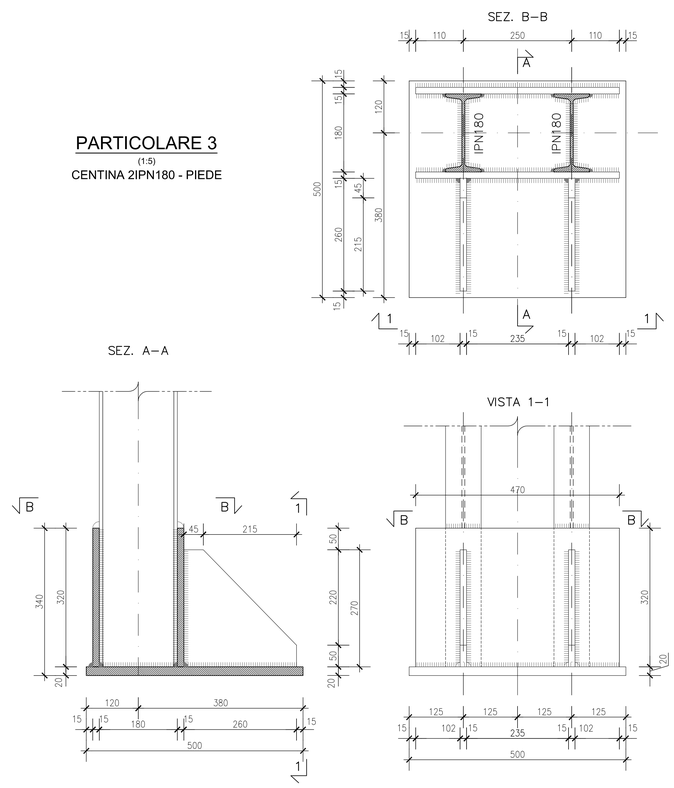

UNIONE CENTINE

(1:5)

CENTINA 2IPN180 - CATENE Ø24 UNIONE CENTINE

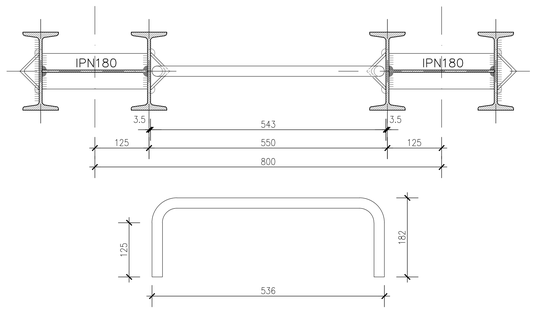

CARATTERISTICHE DEI MATERIALI E SPECIFICHE TECNICHE

– **CENTINE METALLICHE:**

ACCIAIO CENTINE/PROFILATI/CALASTRELLI	S275
ACCIAIO PIASTRE E FAZZOLETTI	S275
ACCIAIO CATENE CENTINE	B450C
DADI E BULLONI AD ALTA RESISTENZA M24	classe 8.8

– **SALDATURE:**
Saldatura manuale ad arco con elettrodi rivestiti ed omologati del tipo E44 sezione di gola ≥10mm

NOTE GENERALI

– GLI SVILUPPI INDICATI SONO AL LORDO DELLE PIASTRE E IN ASSE CENTINA.

LEGENDA

P.C. = Piano dei Centri
Q.P. = Quota Progetto
Q.S. = Quota Scavo

Anas GRUPPO FS ITALIANE — **Direzione Tecnica**

S.S. 67 "Tosco Romagnola"
Lavori di adeguamento della S.S. 67 nel tratto tra la località S.Francesco in Comune di Pelago e l'abitato di Dicomano.
Variante di Rufina (FI) – LOTTI 2A e 2B

PROGETTO DEFINITIVO — COD. FI462

PROGETTAZIONE: RAGGRUPPAMENTO TEMPORANEO PROGETTISTI
MANDATARIA: PRO ITER
MANDANTI: ERGEVA, sinergo, D_VA

IL RESPONSABILE DELL'INTEGRAZIONE DELLE PRESTAZIONI SPECIALISTICHE:
Ing. Riccardo Formichi – Società Pro Iter Srl
Ordine Ingegneri Provincia di Milano n. 18045

IL GEOLOGO:
Geol. Massimo Mezzanzanica – Società Pro Iter Srl
Ordine Geologi della Lombardia n. 762

IL COORDINATORE PER LA SICUREZZA IN FASE DI PROGETTAZIONE:
Ing. Massimo Mangini – Società Era.KLA Srl
Ordine Ingegneri Provincia di Varese n. 1502

VISTO: IL RESP. DEL PROCEDIMENTO:
Ing. Francesco Pisani

PROTOCOLLO: DATA:

ORDINE DEGLI INGEGNERI DELLA PROVINCIA DI MILANO — DOTT.ING. RICCARDO RICCARDO FORMICHI Sez.A. Settori: a) Civile e ambientale b) Industriale c) dell'Informazione n° A 18045 MILANO

14 - GALLERIE
14.01 - Galleria Montebello
Imbocco Sud - Scavi in Sotterraneo

Dima - carpenterie centine

CODICE PROGETTO (PROGETTO / LIV. PROG.)	NOME FILE	REVISIONE	SCALA
ACNO0113 D 20	P01-GA01-OST-DI08-A.pdf (CODICE ELAB. P01GA01OSTDI08)	A	1:20/1:5

REV.	DESCRIZIONE	DATA	REDATTO	VERIFICATO	APPROVATO
D					
C					
B					
A	EMISSIONE	02/2024	ALESSIO	RIVOLTINI	FORMICHI