SEZIONE TIPO	PIEDRITTO			CALOTTA									
	L	L^1	L^2	SV.A	$SV.A^1$	$SV.A^2$	R.A	α_A	SV.B	$SV.B^1$	$SV.B^2$	R.B	α_B
PS–B1	3965	1000	483	5832	1000 (*4)	916	7425	45°	7831	1000 (*4)	916	9971	45°

TIPOLOGICO CENTINA

SCALA 1:20

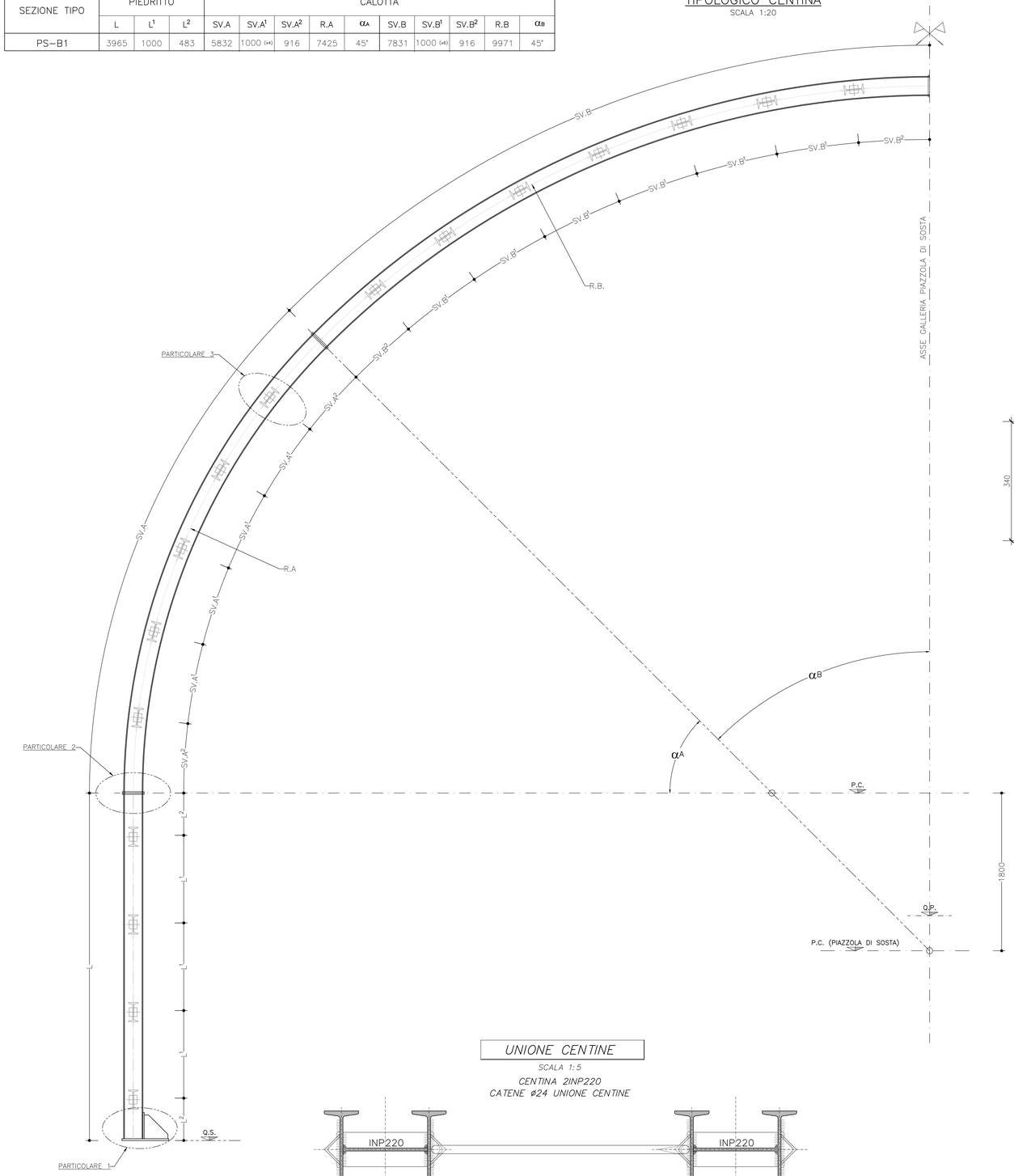

PARTICOLARE 1

SCALA 1:5

CENTINA 2IPN220

PIEDE

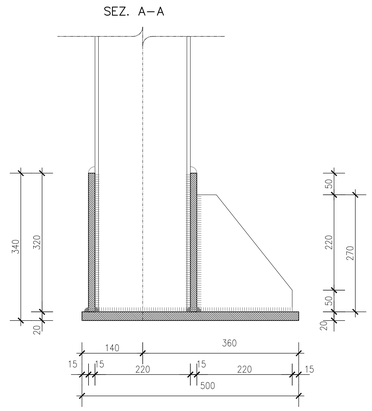

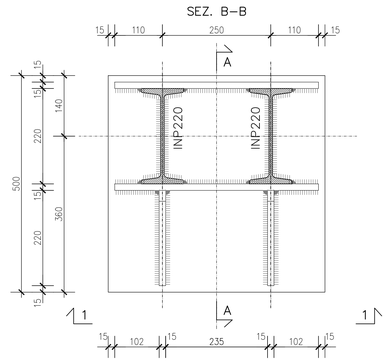

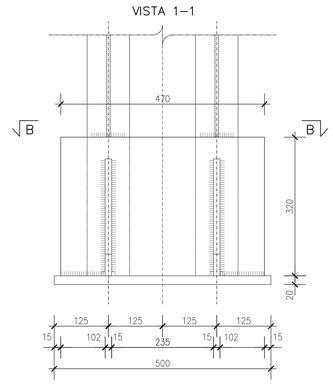

PARTICOLARE 2

SCALA 1:5

CENTINA 2INP220

GIUNZIONE

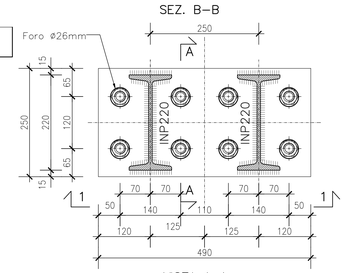

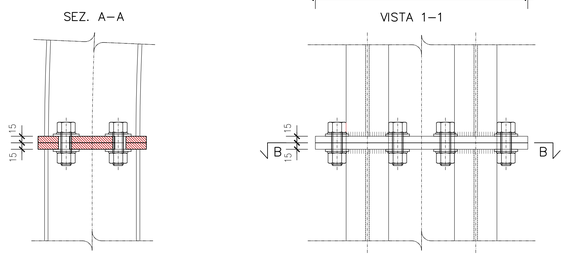

PARTICOLARE 3

SCALA 1:5

CALASTRELLI IPN220

ANGOLARI 60x60x5

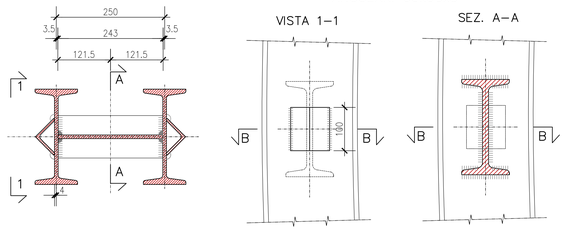

UNIONE CENTINE

SCALA 1:5

CENTINA 2INP220

CATENE ø24 UNIONE CENTINE

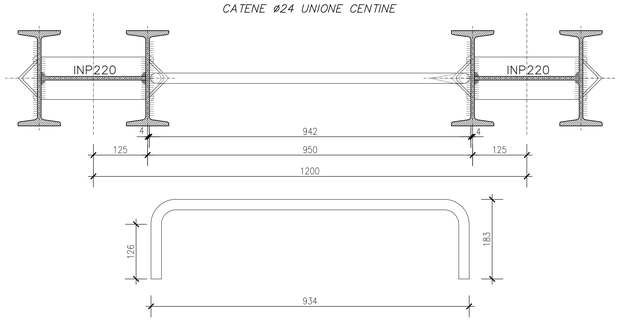

CARATTERISTICHE DEI MATERIALI E SPECIFICHE TECNICHE

– **CENTINE METALLICHE:**

ACCIAIO CENTINE/PROFILATI/CALASTRELLI	S275
ACCIAIO PIASTRE E FAZZOLETTI	S275
ACCIAIO CATENE CENTINE	B450C
DADI E BULLONI AD ALTA RESISTENZA M24	classe 8.8

– **SALDATURE:**
Saldatura manuale ad arco con elettrodi rivestiti ed omologati del tipo E44 sezione di gola ≥10mm

NOTE GENERALI

– GLI SVILUPPI INDICATI SONO AL LORDO DELLE PIASTRE E IN ASSE CENTINA.

LEGENDA

P.C. = Piano dei Centri
Q.P. = Quota Progetto
Q.S. = Quota Scavo

anas GRUPPO FS ITALIANE

Direzione Tecnica

S.S. 67 "Tosco Romagnola"
Lavori di adeguamento della S.S. 67 nel tratto tra la località S.Francesco in Comune di Pelago e l'abitato di Dicomano.
Variante di Rufina (FI) – LOTTI 2A e 2B

PROGETTO DEFINITIVO | cod. FI462

PROGETTAZIONE:
RAGGRUPPAMENTO TEMPORANEO PROGETTISTI

MANDATARIA: PRO ITER Progetto Integrato Infrastrutture Territorio s.r.l.

MANDANTI: ERRevia S.p.A. Società Italiana Gallerie; sinergo; D'Ariano Architettura

IL RESPONSABILE DELL'INTEGRAZIONE DELLE PRESTAZIONI SPECIALISTICHE:
Ing. Riccardo Formichi – Società Pro Iter Srl
Ordine Ingegneri Provincia di Milano n. 18045

IL GEOLOGO:
Geol. Massimo Mazzanconico – Società Pro Iter Srl.
Ordine Geologi della Lombardia n. 762

IL COORDINATORE PER LA SICUREZZA IN FASE DI PROGETTAZIONE:
Ing. Massimo Mangini – Società Erre.VIA Srl
Ordine Ingegneri Provincia di Venezia n. 1552

VISTO: IL RESP. DEL PROCEDIMENTO:
Ing. Francesco Piani

PROTOCOLLO: | DATA:

ORDINE DEGLI INGEGNERI DELLA PROVINCIA DI MILANO — DOTT.ING. RICCARDO FORMICHI — Settori: a) civile e ambientale b) industriale c) dell'informazione — n° A 18045

14 - GALLERIE
14.01 - Galleria Montebello
Opere in Sotterraneo

Sezione tipo PS-B1 - Carpenteria centine e particolari costruttivi

CODICE PROGETTO		NOME FILE	REVISIONE	SCALA
PROGETTO: A C N 0 0 1 1 3	LIV. PROG.: D	2 0	P01-GN01-OST-DT14-A.pdf	A	1:20/1:5
		CODICE ELAB.: P 0 1 G N 0 1 O S T D T 1 4		

REV.	DESCRIZIONE	DATA	REDATTO	VERIFICATO	APPROVATO
D					
C					
B					
A	EMISSIONE	02/2024	PARISI	RIVOLTINI	FORMICHI