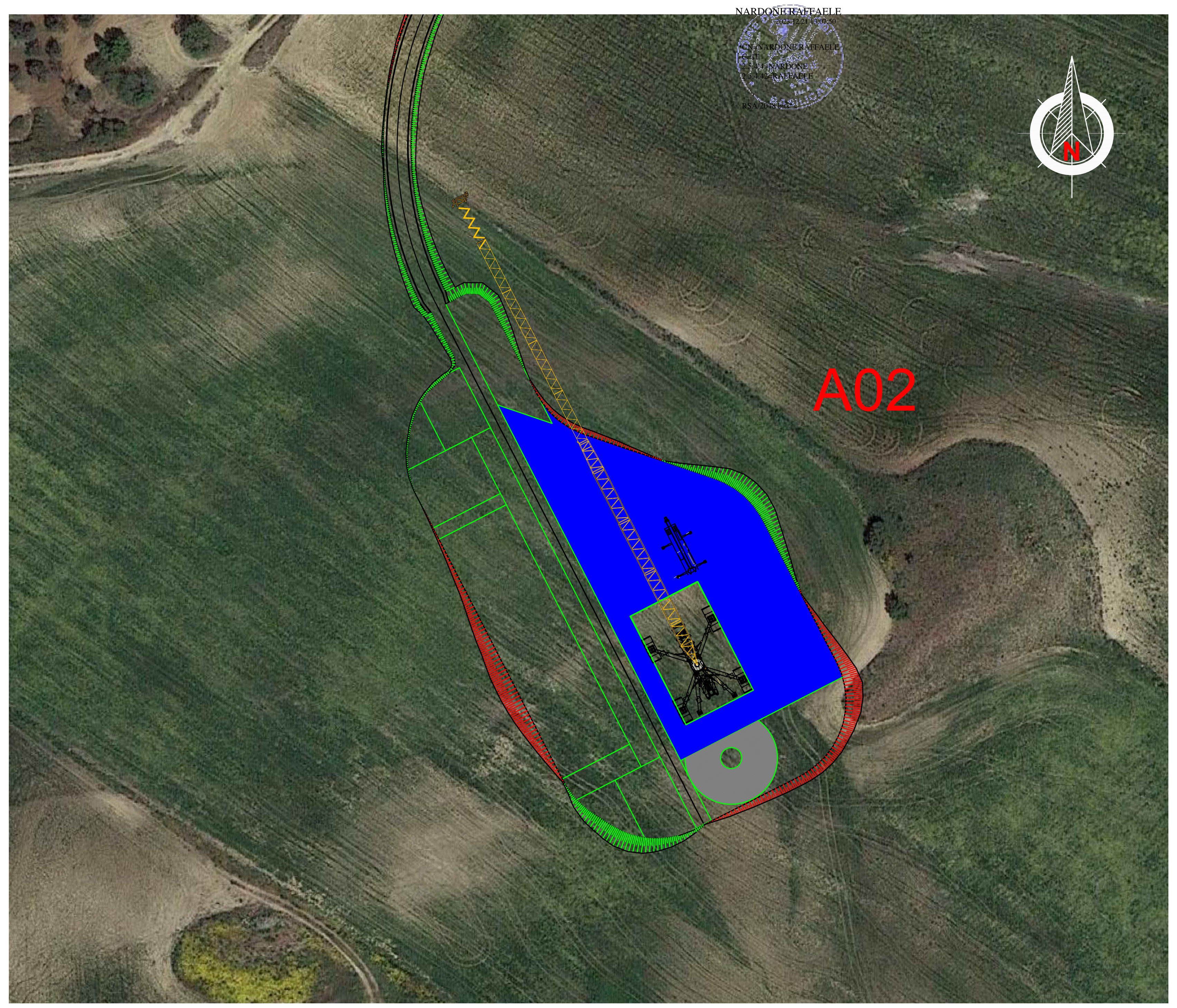

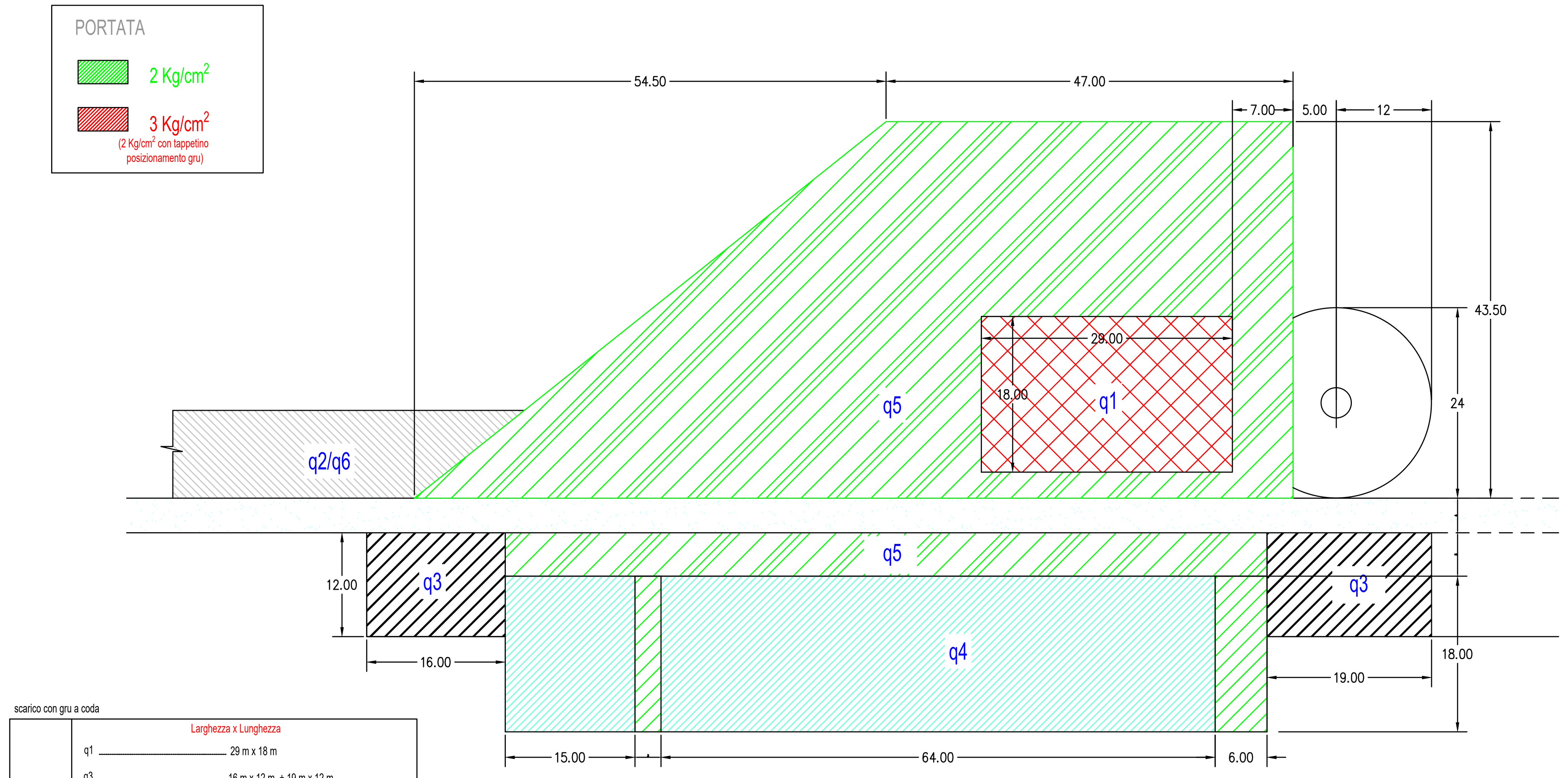

scarico con gru a coda

MONTAGGIO IN UNA FASE	Larghezza x Lunghezza
	q1 .... 29 m x 18 m
	q3 .... 16 m x 12 m + 19 m x 12 m
	q4 .... 88 m x 18 m (compreso i due rami di q5 supporto rigido 3m x 18m + 6m x 18 m)
	q5 .... (((54.5+47)+47 m) x 43.5 m)2+ 88 m x 5 m - q1

DETTAGLIO DEL PARAMENTO FRONTALE

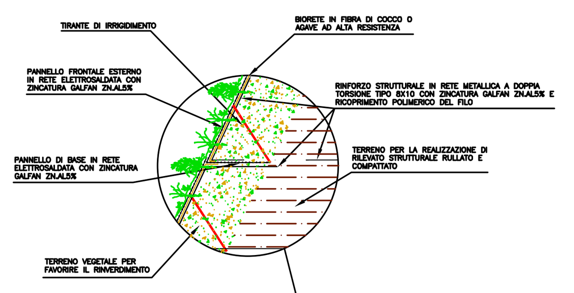

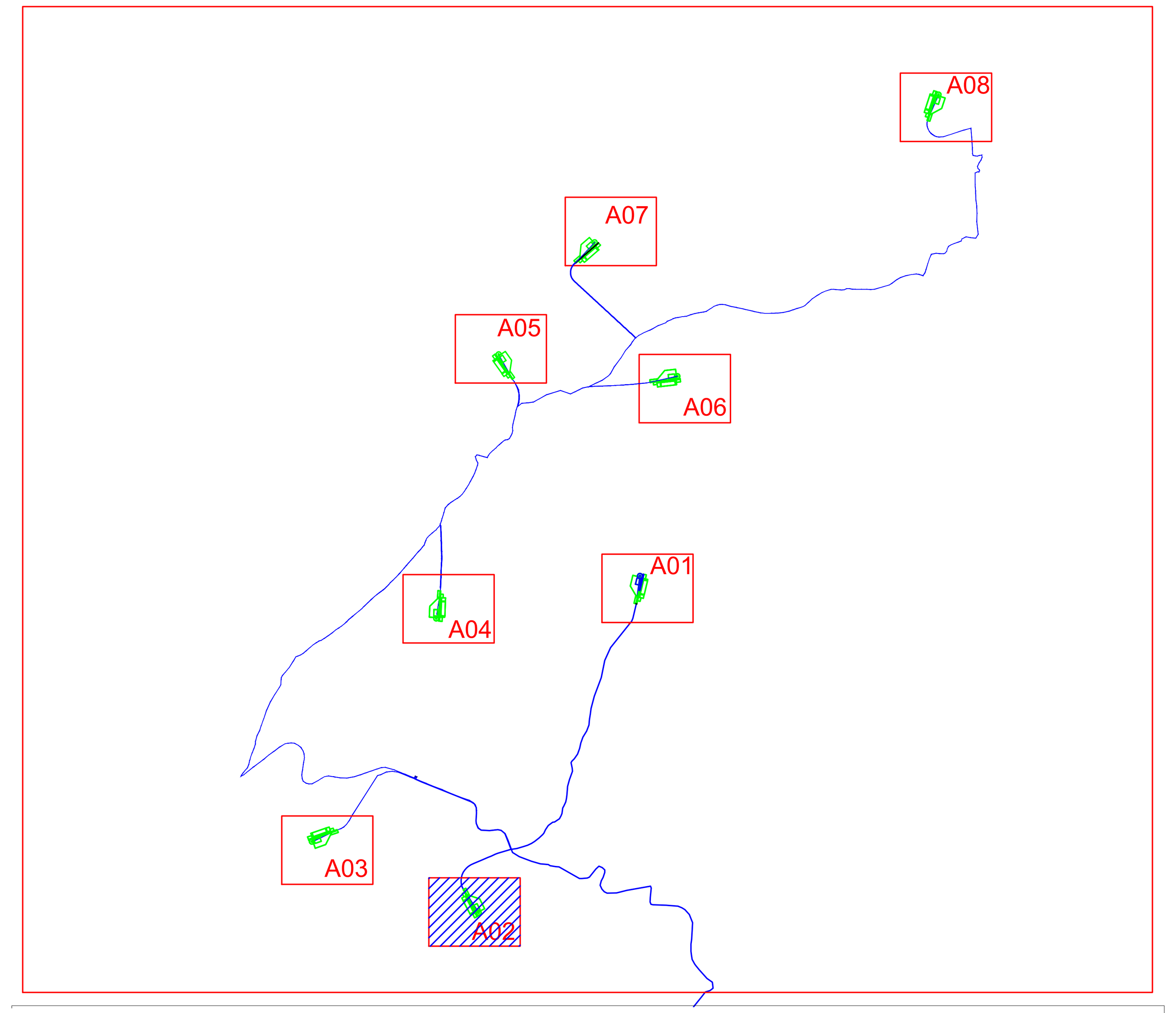

SEZIONE PIAZZOLA E FONDAZIONE TIPO 1_A02

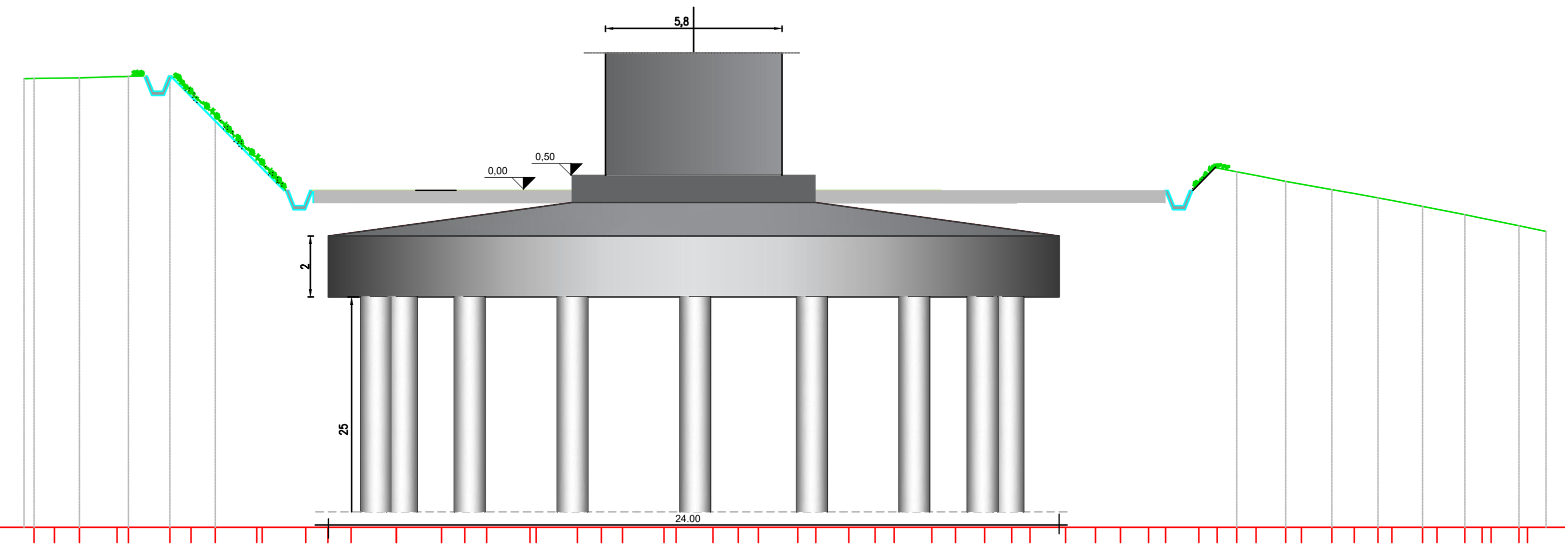

Tracciato A02
Sez. 16
Progr.: 0+449.45
Scala : 1:200
Q.Rif. : 520.00

DISTANZE PARZIALI TERRENO	0.67 0.82 1.23 1.37 0.70 0.79 1.37 1.43 0.73 0.76 1.48 1.48 0.76 0.73 1.42 1.35 0.79 0.69 1.36 1.22 0.83 0.66 1.30 1.09 0.86 0.63 1.23 0.96 0.89 0.60 1.17 0.82 0.93 0.56 1.09 0.64 0.64 0.97 0.52 1.00 0.78 1.01 0.92 0.57 0.92 0.61
QUOTE TERRENO	534.72 534.72 534.73 534.74 534.79 534.80 534.80 534.80 534.77 534.75 534.75 534.74 534.70 534.62 534.58 534.57 534.54 534.44 534.38 534.32 534.16 534.08 534.02 533.95 533.80 533.73 533.58 533.46 533.39 533.20 533.13 533.00 532.87 532.79 532.61 532.49 532.33 532.17 532.08 531.89 531.78 531.66 531.54 531.34 531.25 531.08 530.95 530.80 530.52 530.25 530.14 529.89 529.70
QUOTE PROGETTO	534.79 533.65 531.06 531.05 531.05 531.05 531.05 531.05 531.05 531.32 531.80
DISTANZE PARZIALI PROGETTO	1.14 2.58 0.75 20.17 5.33 0.71 1.77 0.27 1.11

LIVELLETTE								
	L=45.15m i=8.13% Δh=3.67m	L=36.40m i=2.55% Δh=0.93m	L=15.80m i=0.92% Δh=0.15m	L=42.72m i=9.07% Δh=3.87m	L=11.46m i=-0.59% Δh=-0.07m	L=37.25m i=-7.81% Δh=-2.91m	L=2.53m i=6.36% Δh=0.16m	L=138.47m i=0.00% Δh=0.00m

Tracciato A02
Scala : 1:1000
Q.Rif. : 520.00

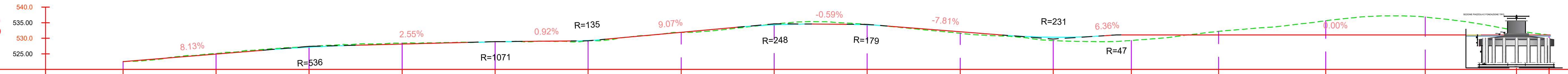

NUMERO SEZIONE	1	2	3	4	5	6	7	8	9	10	11	12	13	14	15	16	17
DISTANZE PROGRESSIVE	0+000.02	0+030.00	0+060.00	0+090.00	0+120.00	0+150.00	0+180.00	0+210.00	0+240.00	0+270.00	0+300.00	0+322.19	0+360.00	0+390.00	0+420.00	0+449.45	0+460.12
QUOTE TERRENO	522.49	525.10	527.37	528.43	528.90	529.17	531.88	534.61	534.44	531.61	529.29	529.09	532.78	535.89	536.84	532.49	531.07
QUOTE PROGETTO	522.49	524.93	527.16	528.13	528.86	529.28	531.89	534.33	534.33	532.10	530.34	531.05	531.05	531.05	531.05	531.05	531.05
SCOSTAMENTO ALTIMETRICO	0.00	-0.17	-0.21	-0.30	-0.04	0.11	0.02	-0.28	-0.12	0.49	1.05	1.96	-1.73	-4.84	-5.79	-1.44	-0.02

SEZIONE PIAZZOLA E FONDAZIONE TIPO_1

SISTEMAZIONE FINALE FASE DI ESERCIZIO Scala : 1:200

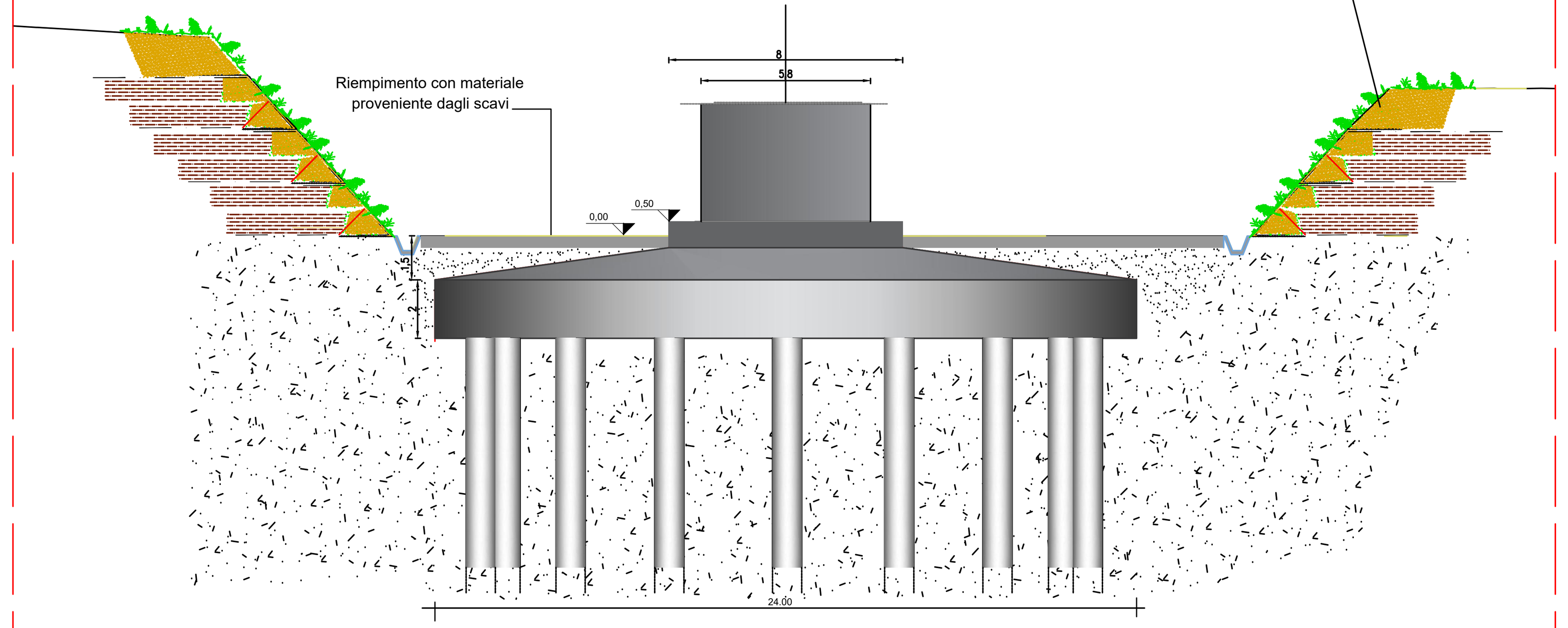

SEZIONE PIAZZOLA E FONDAZIONE TIPO_2

SISTEMAZIONE FINALE FASE DI ESERCIZIO Scala : 1:200

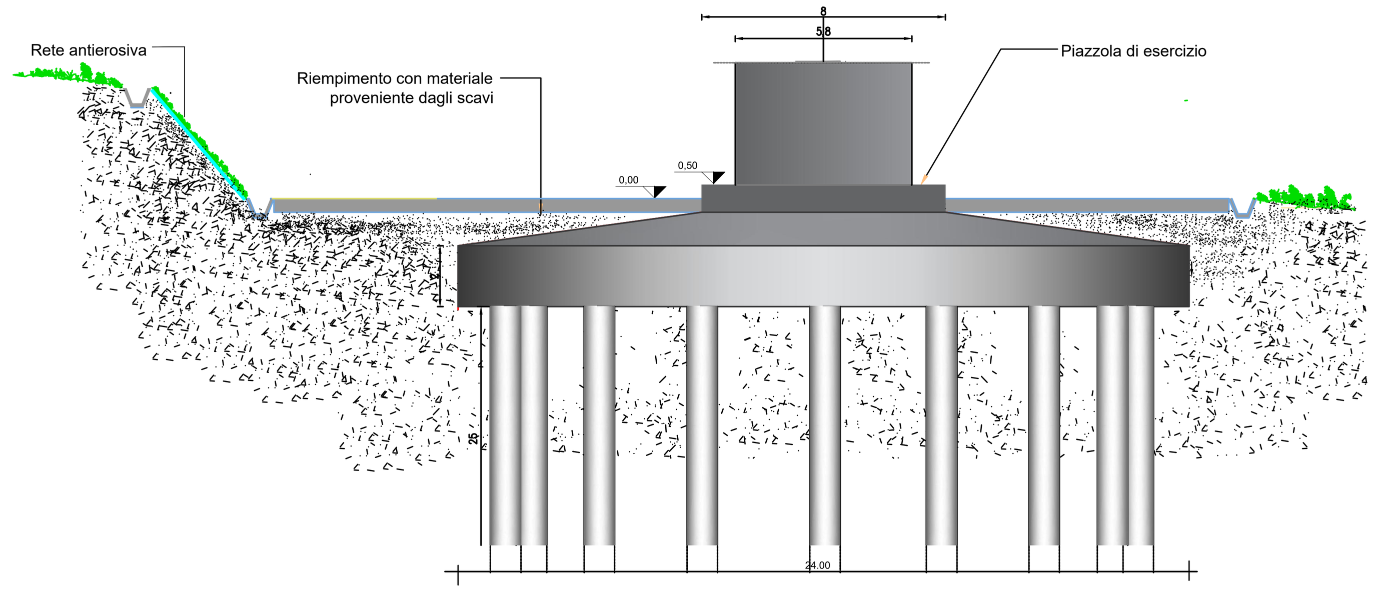

REGIONE SICILIA | PROVINCIA DI PALERMO | COMUNE DI CALTAVUTURO | COMUNE DI POLIZZI GENEROSA | COMUNE DI CASTELLANA SICULA | COMUNE DI VILLALBA

OGGETTO:

Progetto di realizzazione di un parco eolico della potenza di 52,8 MW denominato "CATERINA II" situato nei comuni di Caltavuturo, Polizzi Generosa, Castellana Sicula , in provincia di Palermo (PA), e di Villalba, in provincia di Caltanissetta (CL).

ELABORATO:

PARTICOLARE PIAZZALE DI MONTAGGIO E DI ESERCIZIO

PROPONENTE:

AEI WIND PROJECT XI S.R.L.
P.I. 17264821004
Via Savoia 78,
00198 Roma

Codice fiscale e n.iscr. al Registro Imprese: 17264821004
Numero REA RM - 1707090
Domicilio digitale/PEC: aeiwindprojectxi@legalmail.it

PROGETTAZIONE:

Ing. Carmen Martone
Iscr. n.1872
Ordine Ingegneri Potenza
C.F MRTCMN73D56H703E

EGM PROJECT

Geol. Raffaele Nardone
Iscr. n. 243
Ordine Geologi Basilicata
C.F NRDRFL71H04A509H

EGM PROJECT S.R.L.
VIA VERRASTRO 15/A
85100- POTENZA (PZ)
P.IVA 02094310766
REA PZ-206983

Livello prog.	Cat. opera	N°. prog.elaborato	Tipo elaborato	N°foglio/Tot. fogli	Nome file	Scala
PD	I.IE	39	D		_PIAZZALE_MONTAGGIO _ESERCIZIO	

REV.	DATA	DESCRIZIONE	ESEGUITO	VERIFICATO	APPROVATO
00	DICEMBRE 2023	EMISSIONE		Ing. Carmen Martone EGM Project	Ing. Carmen Martone EGM Project