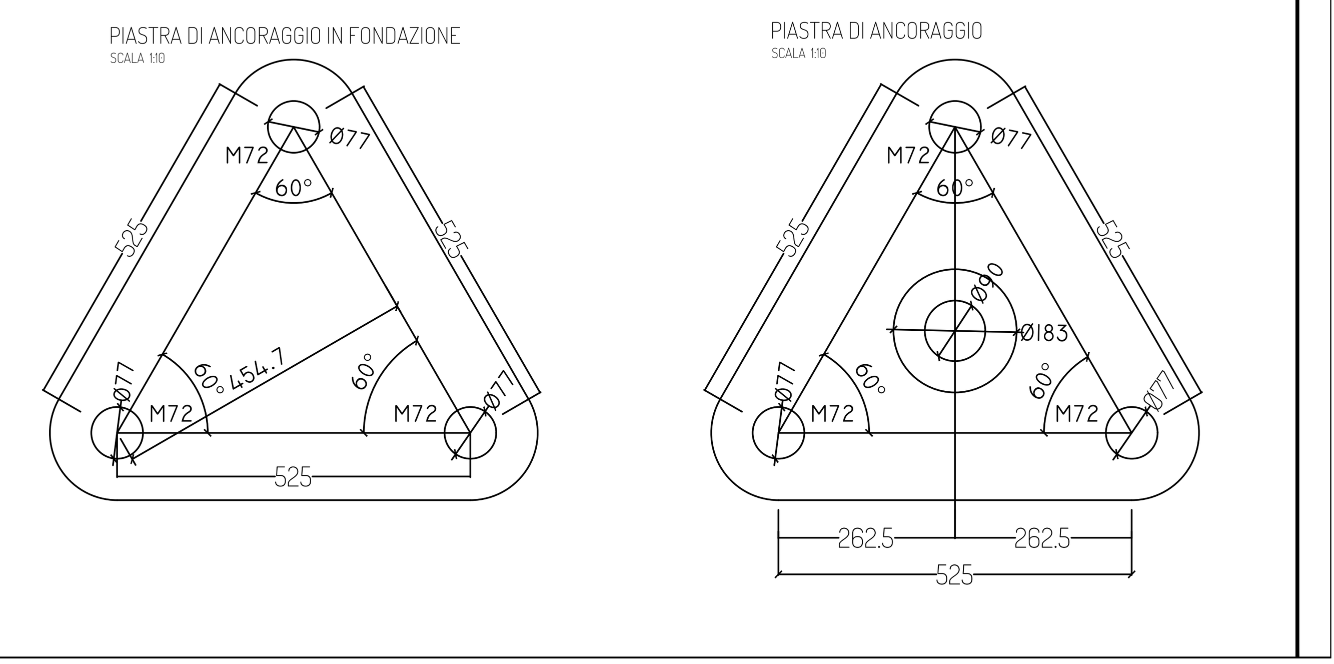

Paccapelo Fabio
26.03.2024 22:39:17
GMT+00:00

group
SANTA CHIARA

PROGETTO PER LA REALIZZAZIONE DI UN IMPIANTO PER LA PRODUZIONE DI ENERGIA MEDIANTE LO SFRUTTAMENTO DEL VENTO CON IMPIANTO DI ACCUMULO NEL TERRITORIO COMUNALE DI APRICENA LOC. MEZZANA DELLA QUERCIA (FG)
POTENZA NOMINALE 64,8 MW

PROGETTO DEFINITIVO - SIA

PROGETTAZIONE E SIA
ing. Fabio PACCAPELO
ing. Andrea ANGELINI
ing. Antonella Laura GIORDANO
ing. Francesca SACCAROLA
COLLABORATORI
ing. Giulia MONTRONE
geom. Rosa CONTINI
dott. Pietro Paolo LOPETUSO

STUDI SPECIALISTICI
GEOLOGIA
geol. Matteo DI CARLO
STUDIO FAUNISTICO
dott. nat. Fabio MASTROPASQUA
VINCA, STUDIO BOTANICO VEGETAZIONALE E PEDO-AGRONOMICO
dr. Gianfranco GIUFFRIDA
ARCHEOLOGIA
dr.ssa archeol. Domenica CARRASSO

INTERVENTI DI COMPENSAZIONE E VALORIZZAZIONE
arch. Gaetano FORNARELLI
arch. Andrea GIUFFRIDA

PD.EG.4 FONDAZIONI WTG

EG.4.2 Schema plinto - Carpenteria
Scala 1:100 - 1:10

REV.	DATA	DESCRIZIONE
00	03/24	Istanza VIA nazionale