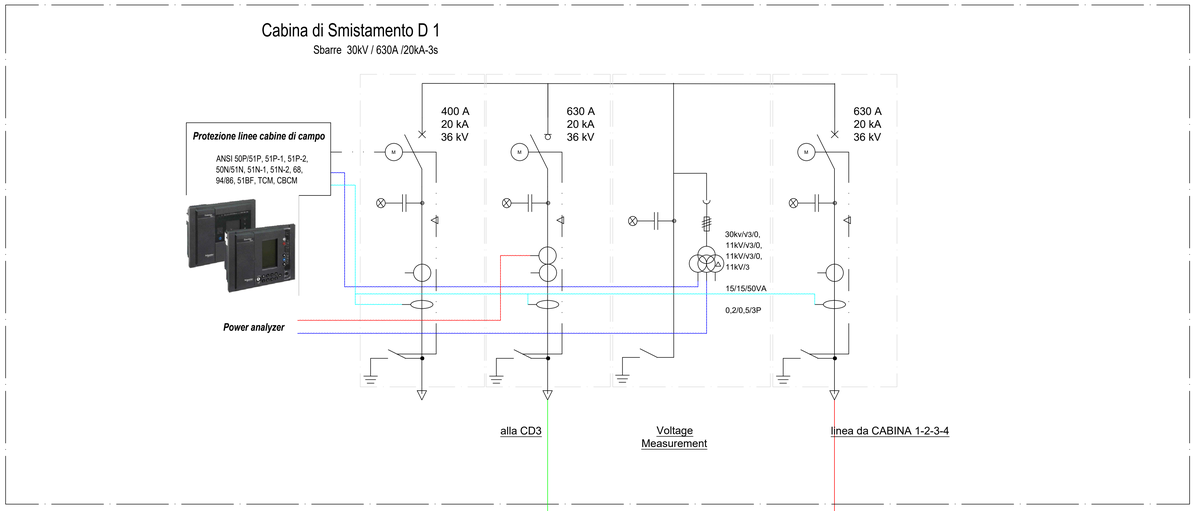

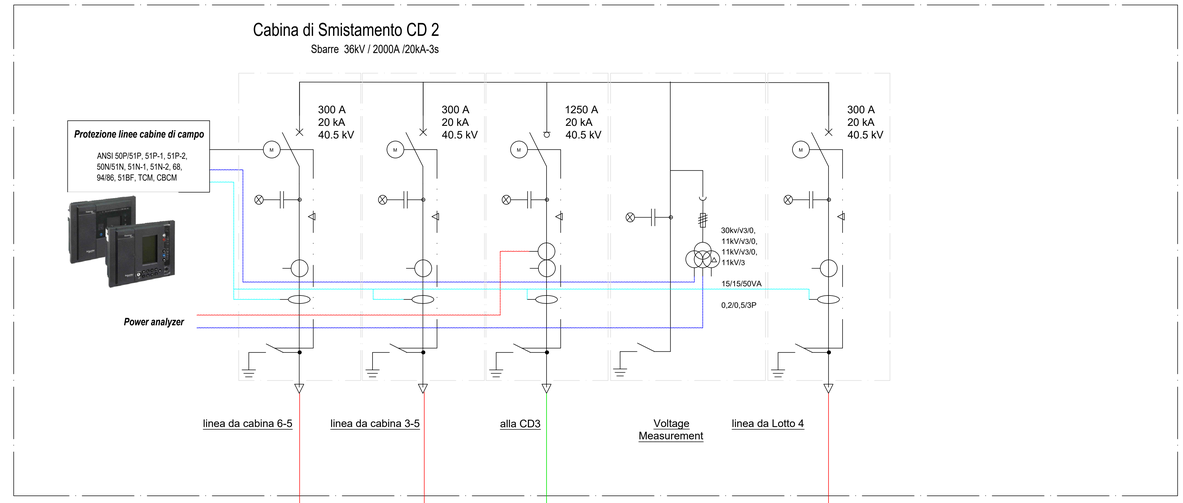

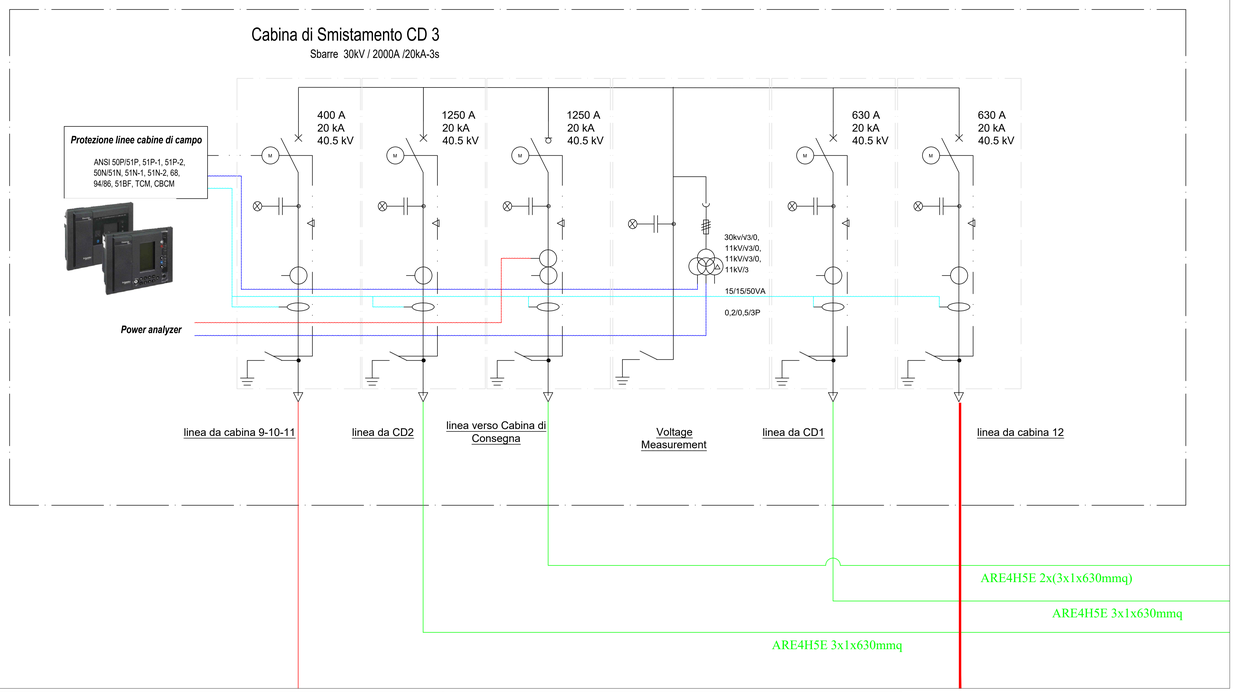

LEGENDA

Simbolo	Descrizione
SPI	Sistema di protezione d'interfaccia
DG DDI	Protezione Generale
	Quadro alimentazione tracker e attuatori
	Trasformatore di potenza
	UPS
	Inverter
	Stringhe di moduli fotovoltaici
	Media Tensione

LEGENDA 1

Descrizione	Quantità
Potenza Totale in kWp	59347
Modulo da 605Wp	85392
Inverter di stringa SG350HX da 350KW	159
Cabina di trasformazione	12

Comune di : SANT'AGATA di PUGLIA
Provincia di : FOGGIA
Regione : PUGLIA

PROPONENTE

S2SE TRE srl
Via di Selva Candida, 452 - 00166 ROMA (RM)

Firmato digitalmente da **FERNANDO SONNINO**
CN = SONNINO FERNANDO
SerialNumber = TINIT-SNNFNN61H18H501A
C = IT

OPERA

PROGETTO DEFINITIVO

IMPIANTO DI PRODUZIONE DI ENERGIA ELETTRICA DA FONTE RINNOVABILE AGRIVOLTAICA DI POTENZA NOMINALE PARI A 59.347,44 kWp CON SISTEMA DI ACCUMULO INTEGRATO E RELATIVE OPERE DI CONNESSIONE ALLA RETE RTN

"SOLARE SANT'AGATA DI PUGLIA - S2S"

OGGETTO

TITOLO ELABORATO :

Elaborati Grafici: Schema elettrico unifilare Cabine di Smistamento

DATA : 06 novembre 2023
SCALA : --
N°/CODICE ELABORATO :
Tipologia : EL (ELABORATI) **EL040**

I TECNICI

PROGETTISTI:

S2S ENERGY s.r.l.
Via di Selva Candida, 452
00166 ROMA
Ing. Fernando Sonnino
Project Manager

TIMBRI E FIRME:

De Bonis Pasquale
01.12.2023 11:52:55 GMT+00:00

N° REVISIONE	Cod. STMG	OGGETTO DELLA REVISIONE	ELABORAZIONE	VERIFICA	APPROVAZIONE
00	202202436	Emissione per Progetto Definitivo - Istanza di VIA e AU	S2SE TRE srl	Ing. Fernando Sonnino	Ing. Fernando Sonnino

Proprietà e diritto del presente documento sono riservati - la riproduzione è vietata