CARPENTERIA - PIANTA scala 1:50

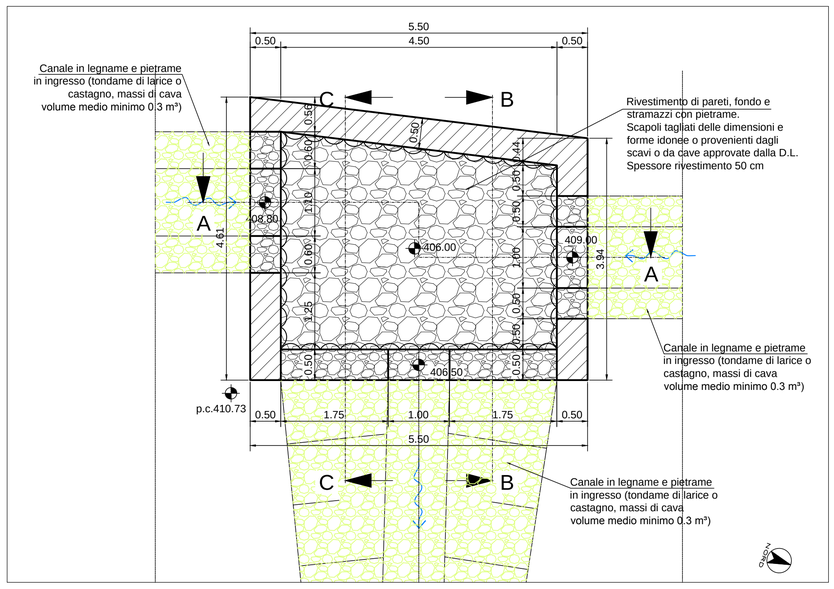

CARPENTERIA - SEZIONE C-C scala 1:50

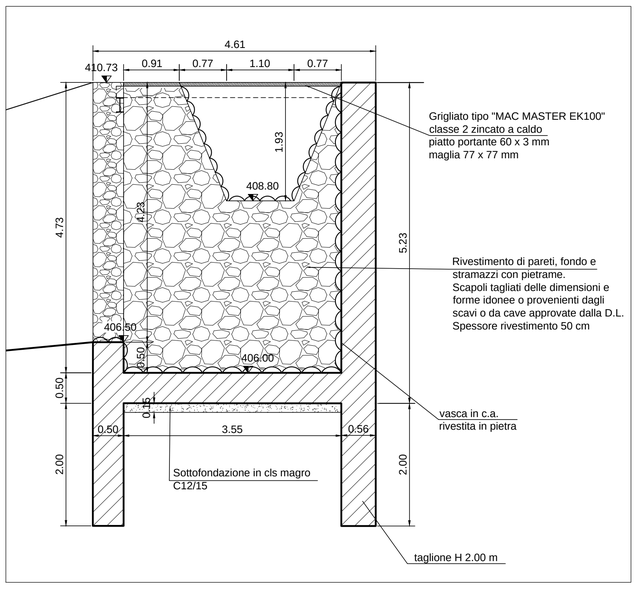

ARMATURA - PIANTA scala 1:50

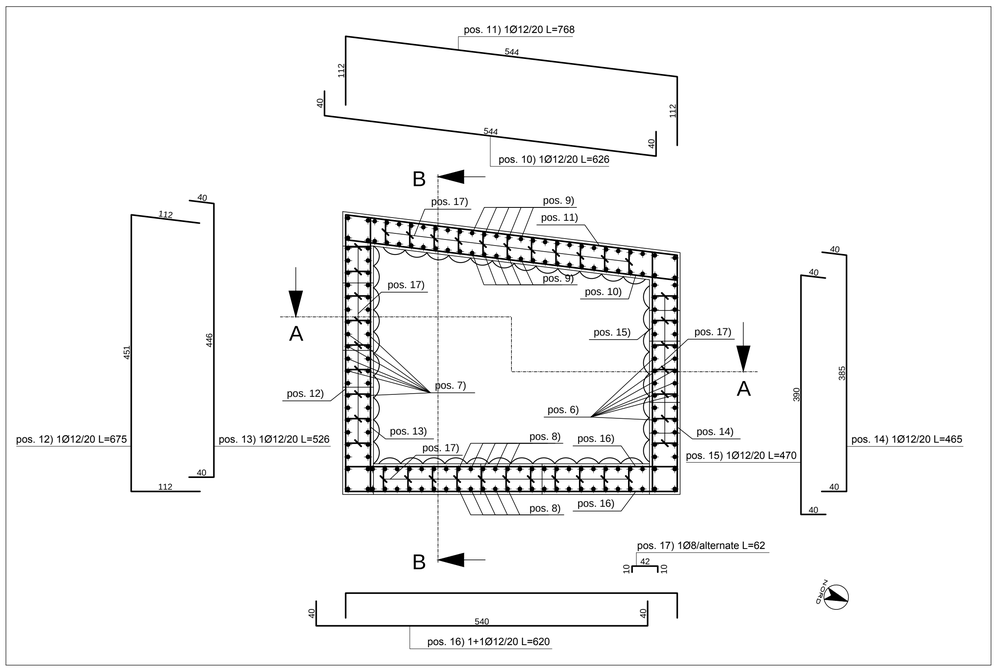

CARPENTERIA - SEZIONE A-A scala 1:50

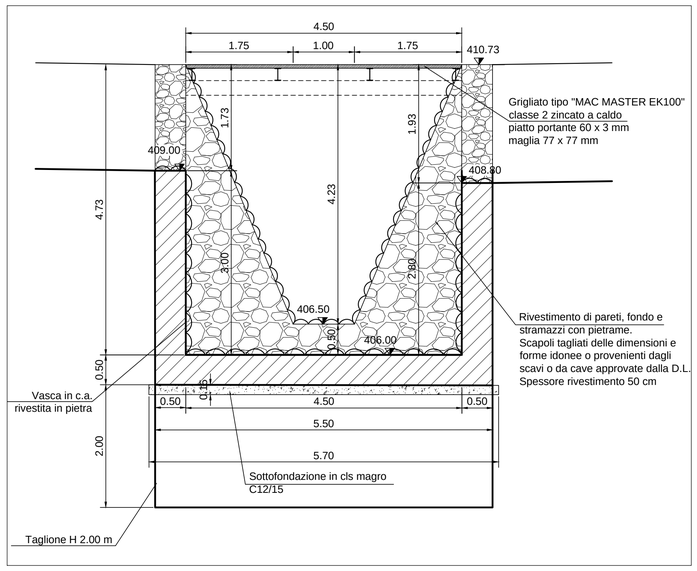

ARMATURA - SEZIONE B-B scala 1:50

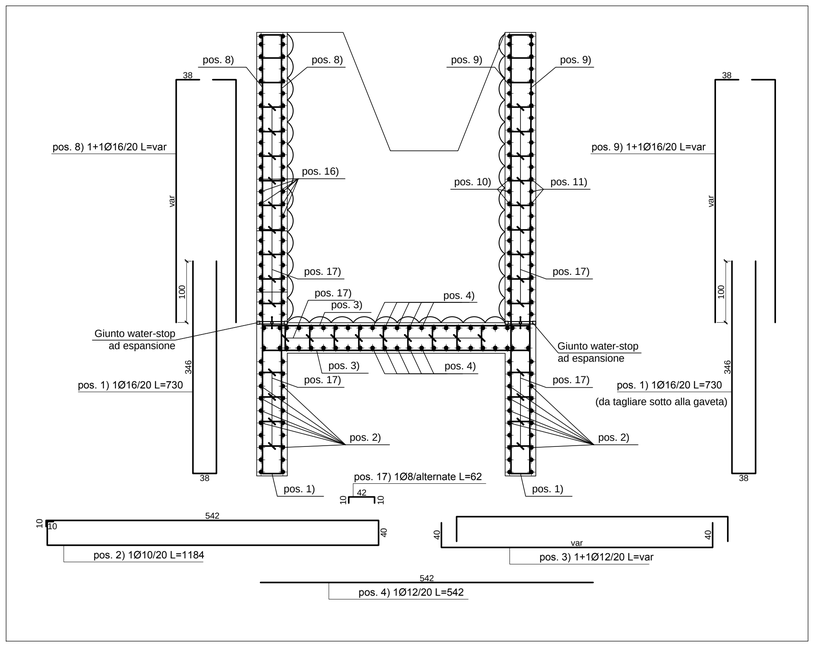

INQUADRAMENTO scala 1:500

CARPENTERIA - SEZIONE B-B scala 1:50

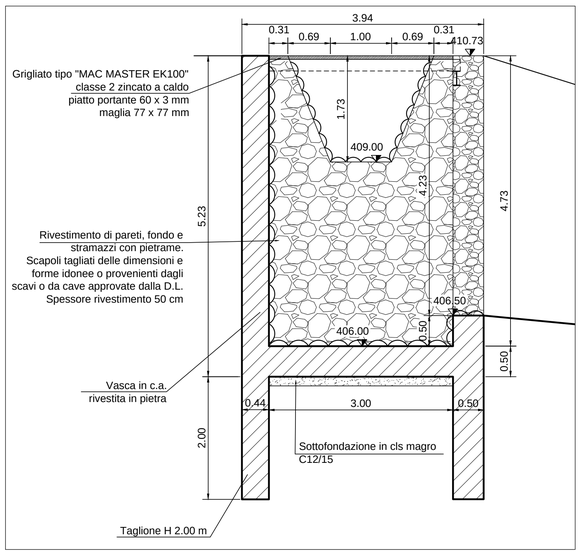

ARMATURA - SEZIONE A-A scala 1:50

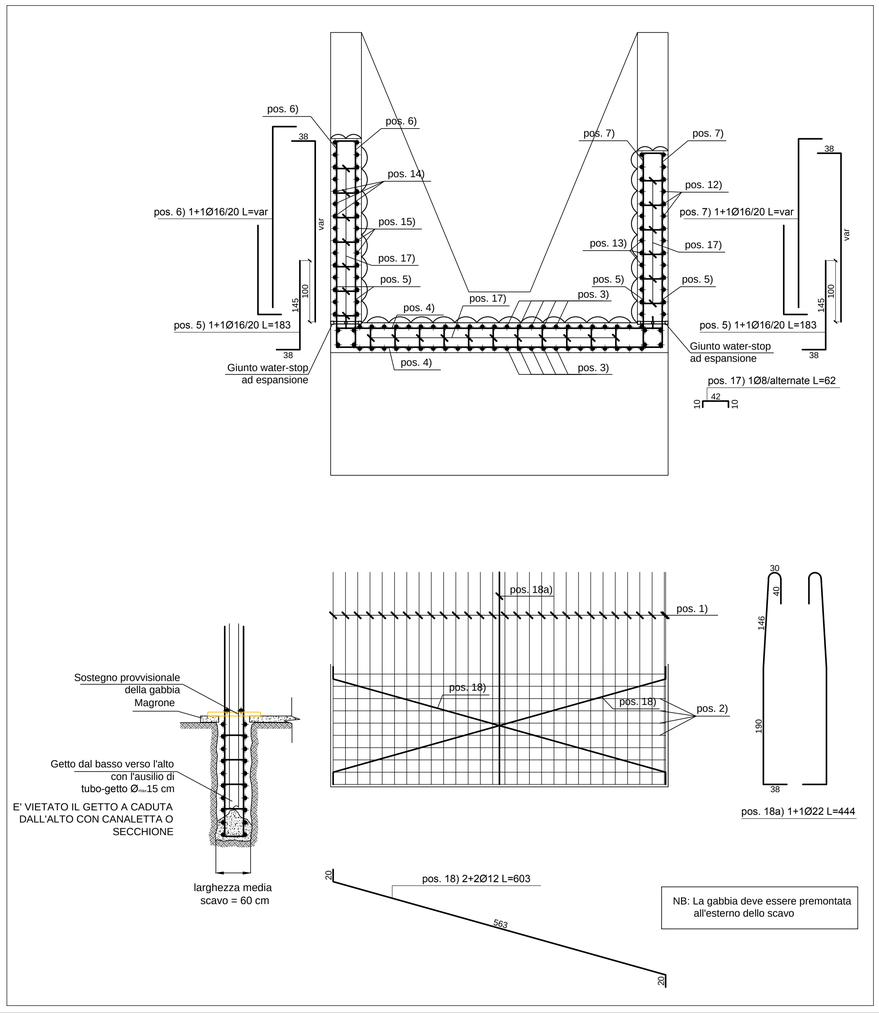

GRIGLIA - TIPOLOGICO SEZIONE scala 1:5

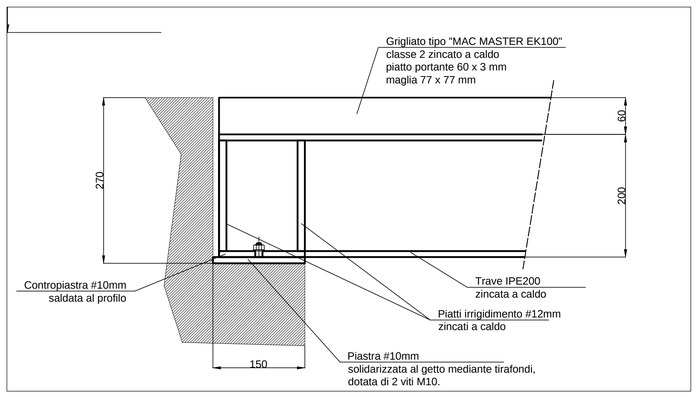

GRIGLIA - STRALCIO PLANIMETRICO Scala 1:5

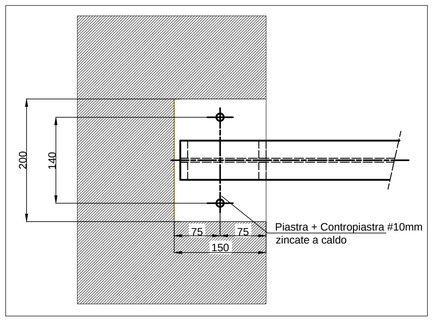

GRIGLIA - PIANTA SCHEMA ORDITURA Scala 1:50

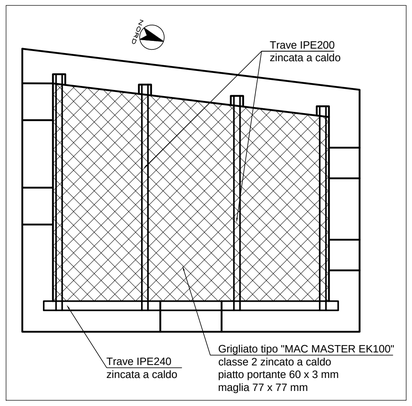

TABELLA MATERIALI VASCHE

CALCESTRUZZO

(UNI EN 206-1 / UNI 11104 / UNI EN 1992-1-1)

ELEMENTO	CLASSE DI ESPOSIZIONE	CLASSE DI RESISTENZA MINIMA	Copriferro	Classe di consistenza (*)
FONDAZIONI	XC2	C32/40	4cm +/-1	S4
ELEVAZIONI	XC2	C32/40	4cm +/-1	S4
TAGLIONE DI ANCORAGGIO	XC2	C25/30	4cm +/-1	S3-S5
SOTTOFONDAZIONI IN CLS MAGRO		C12/15		

(*) Per i getti superficiali di finitura sp. 10cm Classe S3
E' richiesto aggregato non gelivo conforme a UNI EN 12620 e diametro massimo 32mm. Per getti di finitura 25mm.
Tutti i getti di cls saranno additivati con componente espansivo a ritiro compensato.
Classe contenuto cloruri Cl 0.2

ACCIAIO per C.A. — B450C controllato in stabilimento, fyk≥ 450 N/mmq, fyt≥ 540 N/mmq

INCIDENZA D'ARMATURA 120 Kg/mc

Caratteristiche generali: saldabilità, aderenza migliorata, controllo permanente in stabilimento

ACCIAIO per grigliati — S355J2 – S235JR

COMMITTENTE:

RFI RETE FERROVIARIA ITALIANA — GRUPPO FERROVIE DELLO STATO ITALIANE

ALTA SORVEGLIANZA:

ITALFERR — GRUPPO FERROVIE DELLO STATO ITALIANE

GENERAL CONTRACTOR:

COCIV Consorzio Collegamenti Integrati Veloci

INFRASTRUTTURE FERROVIARIE STRATEGICHE DEFINITE DALLA LEGGE OBIETTIVO N.443/01

TRATTA A.V./A.C. TERZO VALICO DEI GIOVI
PROGETTO ESECUTIVO

RIQUALIFICAZIONE AMBIENTALE VAL LEMME
Vasca Vi5 Carpenteria e armatura

GENERAL CONTRACTOR	DIRETTORE LAVORI	SCALA:
Consorzio **Cociv** Ing. P.P. Marcheselli		varie

COMMESSA	LOTTO	FASE	ENTE	TIPO DOC.	OPERA/DISCIPLINA	PROGR.	REV.
IG51	01	E	CV	BZ	DP0400	020	C

PROGETTAZIONE

Rev.	Descrizione emissione	Redatto	Data	Verificato	Data	Progettista Integratore	Data	IL PROGETTISTA
C01	Nota Regione Piemonte Dicembre 2013	FOLTRAN	20/12/2013	PANIZZA	20/12/2013	A. Palomba	20/12/2013	ORDINE DEGLI INGEGNERI della PROV. DI TORINO Ing. A. Palomba n. 3491
B00	Nota Regione Piemonte prot. 1345/DB 12.06	FOLTRAN	03/07/2013	PANIZZA	03/07/2013	A. Palomba	03/07/2013	
C00	Istr. ITF IG5101E11ISDP0400002A	FOLTRAN	26/11/2013	PANIZZA	26/11/2013	A. Palomba	26/11/2013	

n. Elab. — Nome File: IG51-01-E-CV-BZ-DP04-00-020-C01

CUP: F81H92000000008

Scala di plot: 1:1