SEZIONE A-A

– 1:25 –

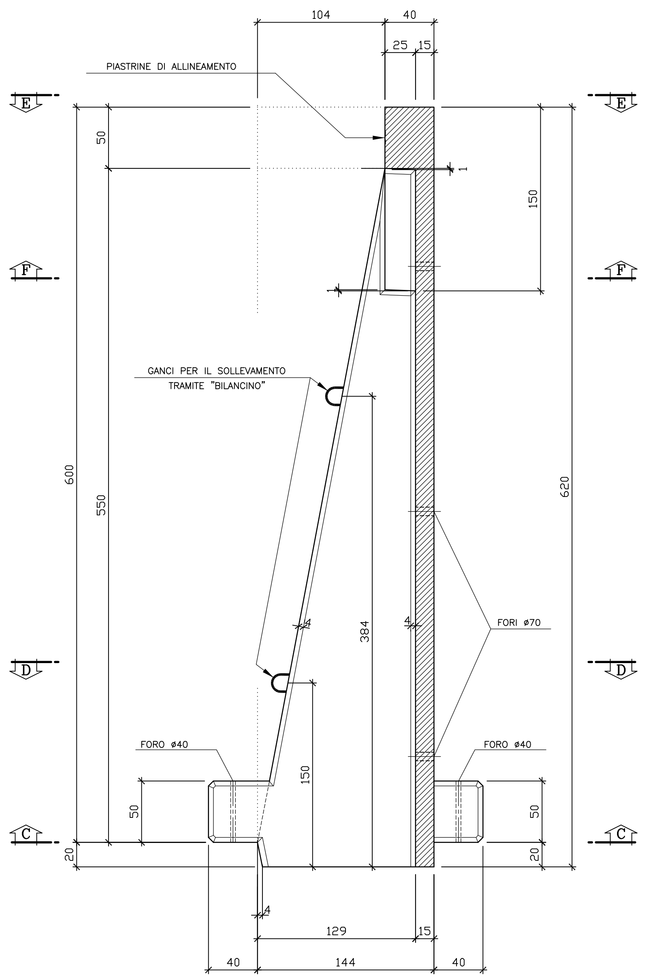

VISTA B-B

– 1:25 –

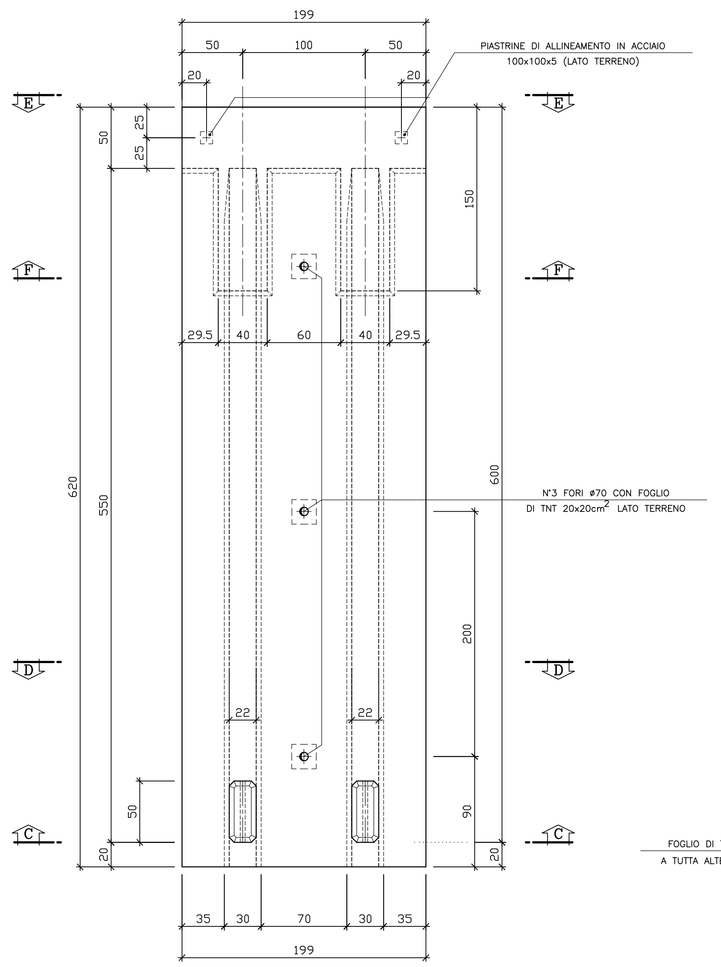

NOTE:
- IL GETTO DI SECONDA FASE DOVRA' ESSERE ESEGUITO CON CALCESTRUZZO A RITIRO COMPENSATO
- PREVEDERE PERNERVOMETAL TRA I GETTI DI PRIMA E DI SECONDA FASE

DISEGNO DI INSIEME - PIANTA FONDAZIONE

– 1:50 –

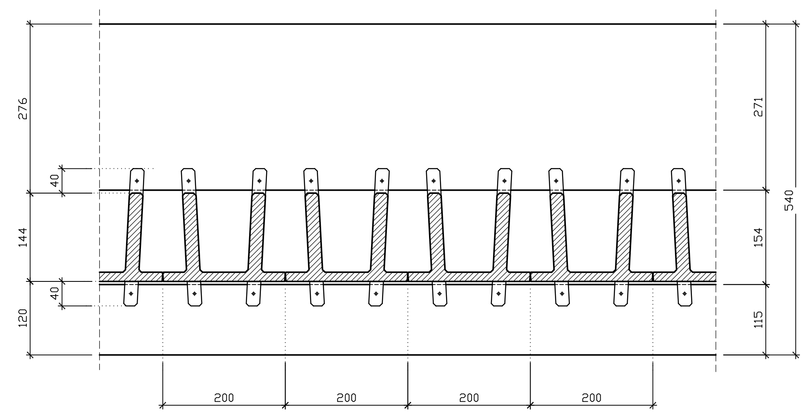

TABELLA MATERIALI

MAGRONE DI PULIZIA E LIVELLAMENTO
- RESISTENZA MEDIA : Rm ≥ 15 MPa
- CONTENUTO MIN. CEMENTO : 150 kg/mc

CALCESTRUZZO
- CLASSE DI RESISTENZA : C25/30
- CLASSE DI ESPOSIZIONE : XC2
- COPRIFERRO : C = 40 mm
- CLASSE DI CONSISTENZA SLUMP : S3÷S5
- DIAMETRO MAX AGGREGATO : 32mm
- CLASSE CONTENUTO CLORURI : Cl 0.4

ACCIAIO PER ARMATURE LENTE
- B450C

COPRIFERRO MINIMO
(distanza tra superficie esterna dell'armatura, comprese staffe e collegamenti, e la superficie stessa del calcestruzzo)
- STRUTTURE INTERRATE 40 mm

INCIDENZA FONDAZIONE ~60 Kg/mc

PARTICOLARE "1"

– 1:10 –

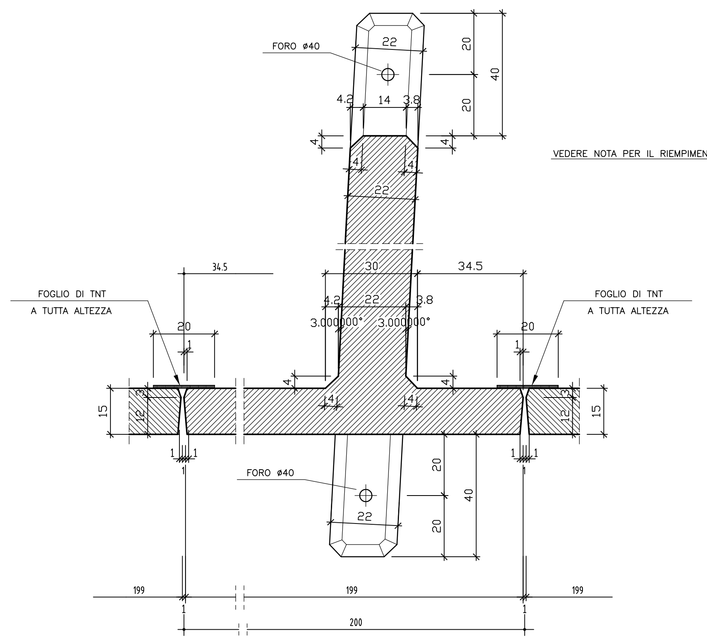

DISEGNO DI INSIEME - SEZIONE ORIZZONTALE

– 1:50 –

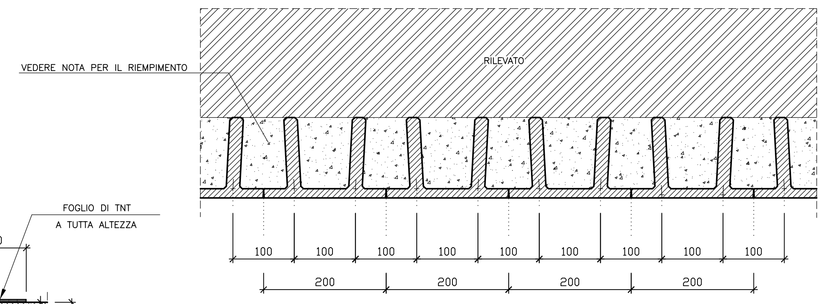

DISEGNO DI INSIEME - SEZIONE TRASVERSALE

– 1:50 –

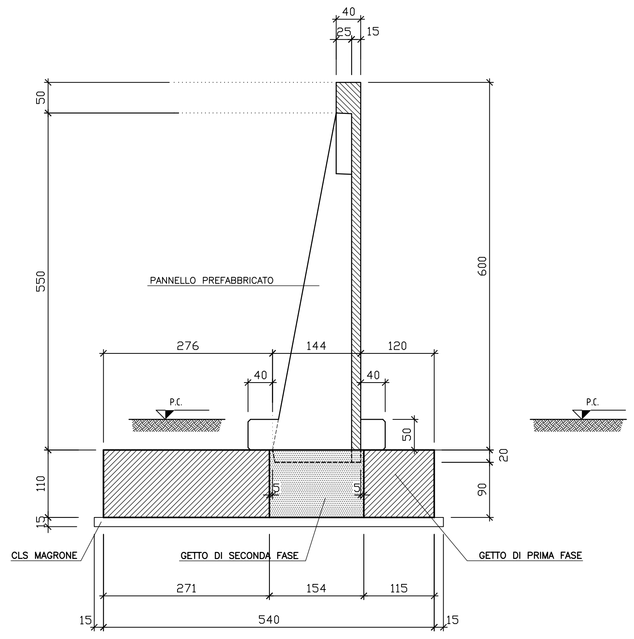

PARTICOLARE "2"

– 1:10 –

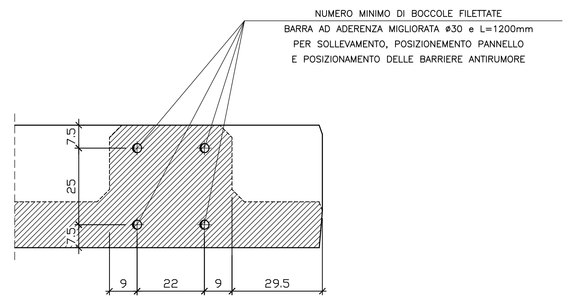

SEZIONE F-F

– 1:25 –

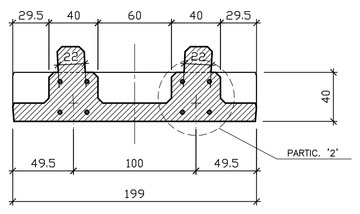

SEZIONE C-C

– 1:25 –

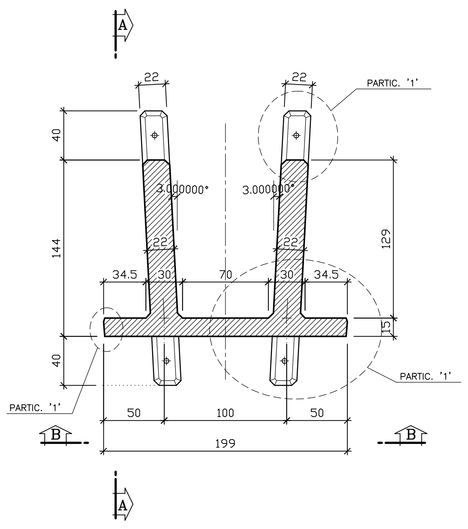

SEZIONE D-D

– 1:25 –

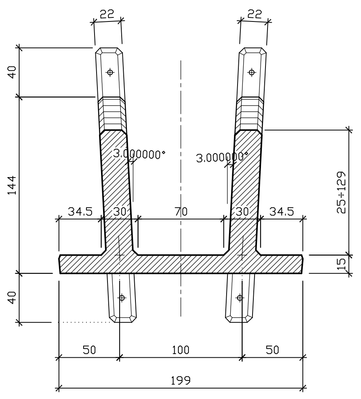

VISTA E-E

– 1:25 –

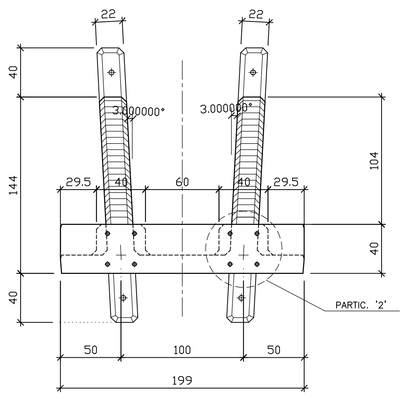

COMMITTENTE:

RFI RETE FERROVIARIA ITALIANA
GRUPPO FERROVIE DELLO STATO ITALIANE

ALTA SORVEGLIANZA:

ITALFERR
GRUPPO FERROVIE DELLO STATO ITALIANE

GENERAL CONTRACTOR:

COCIV
Consorzio Collegamenti Integrati Veloci

INFRASTRUTTURE FERROVIARIE STRATEGICHE DEFINITE DALLA LEGGE OBIETTIVO N.443/01

TRATTA A.V./A.C. TERZO VALICO DEI GIOVI
PROGETTO ESECUTIVO

Cantiere di servizio Cravasco CSL2 - FASE 1
MURO DI SOSTEGNO PREFABBRICATO - TIPOLOGICO
CARPENTERIA MURO H=6.00m

GENERAL CONTRACTOR	DIRETTORE LAVORI	SCALA:
Consorzio **Cociv** Ing. P.P. Marcheselli		VARIE

COMMESSA	LOTTO	FASE	ENTE	TIPO DOC.	OPERA/DISCIPLINA	PROGR.	REV.
IG51	00	E	CV	- -	CA2801	00 -	A

PROGETTAZIONE

Rev.	Descrizione emissione	Redatto	Data	Verificato	Data	Progettista Integratore	Data	IL PROGETTISTA
A00	Prima Emissione	COCIV	29/01/2014	COCIV	29/01/2014	A. Palomba	31/01/2014	COCIV Dott. Ing. P.P. Marcheselli Ordine Ingegneri Prov. TO n. 6271 B

n. Elab.

Nome File: IG51E0CA2D8001RM00

CUP: F81H92000000008