CARPENTERIA BASAMENTO FONDAZIONI LC21-BS.05 - PIANTA E SEZIONI
SCALA 1:20

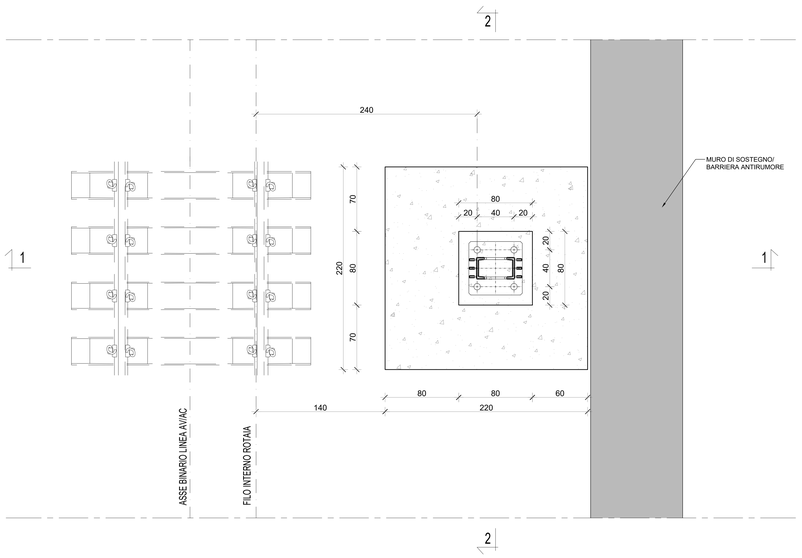

PARTICOLARE SPIOVENTI BLOCCO DI FONDAZIONE
SCALA 1:20

VISTA TRASVERSALE AL BINARIO

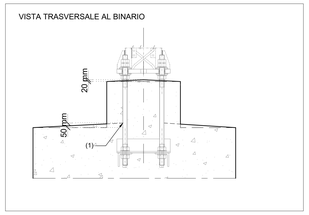

VISTA LONGITUDINALE AL BINARIO

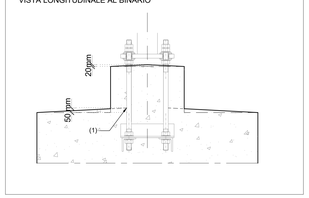

– (1) QUOTA DI 50mm DA PRENDERE SULLA SUPERFICIE LISCIA DELLE BARRE FILETTATE
– IL PILASTRINO E' PREVISTO CON N.2 SPIOVENTI, IL CORPO DEL BLOCCO DI FONDAZIONE CON N.4 SPIOVENTI

ARMATURA BASAMENTO FONDAZIONI LC21-BS.05 - PIANTA E SEZIONI
SCALA 1:20

PIANTA A-A

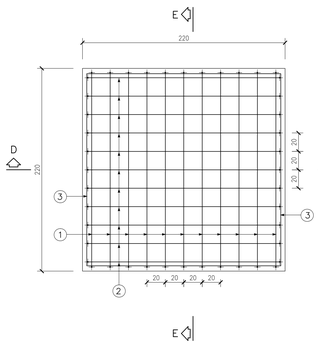

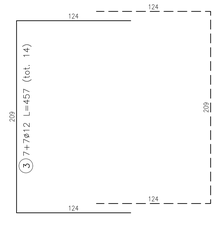

PIANTA B-B

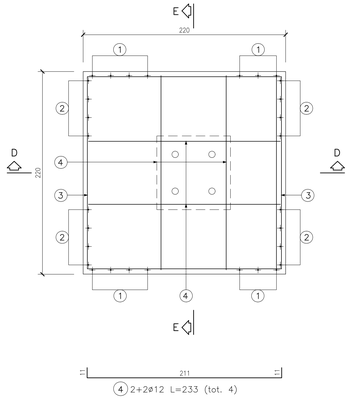

PIANTA C-C

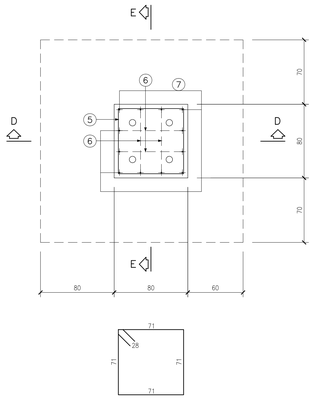

SEZIONE D-D

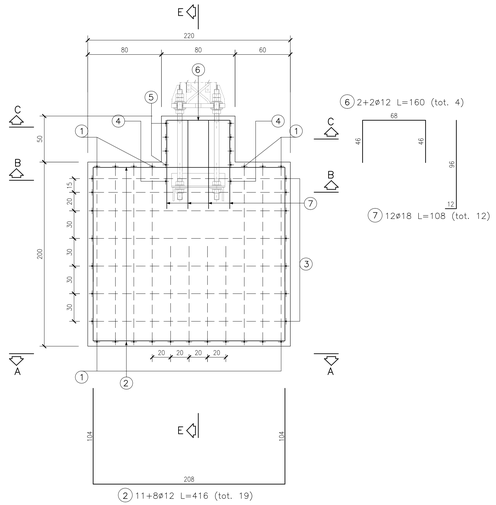

SEZIONE 1-1 (Vista trasversale al binario)

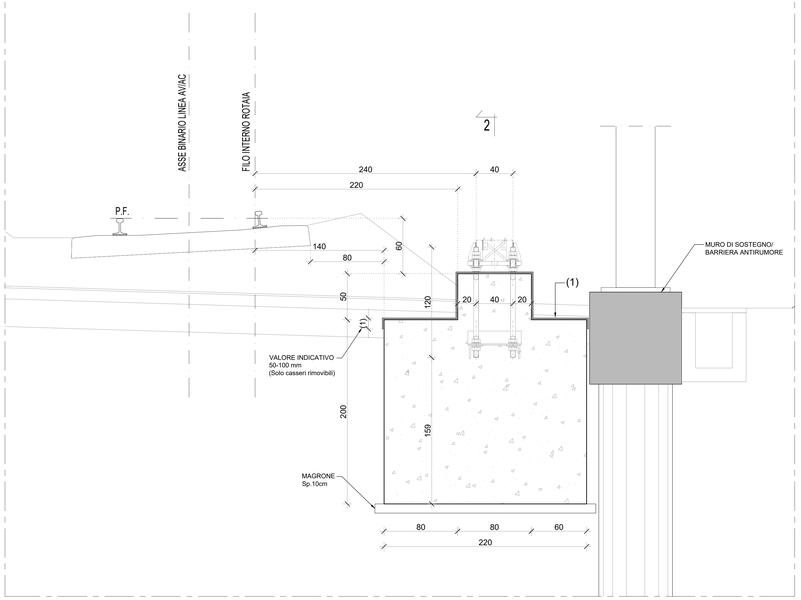

SEZIONE 2-2 (Vista longitudinale al binario)

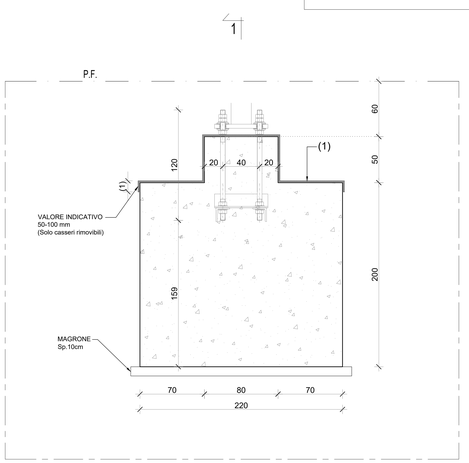

SEZIONE E-E

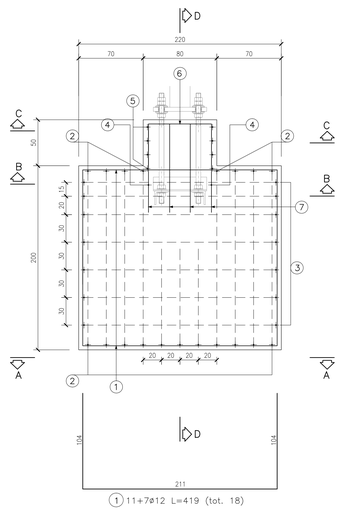

DISEGNI DI RIFERIMENTO

DESCRIZIONE	CODICE

NOTE GENERALI

- TUTTE LE MISURE SONO ESPRESSE IN CENTIMETRI
- PER I PALI LSU E RELATIVI TIRAFONDI SI RIMANDA AL TIPOLOGICO DI RIFERIMENTO CODIFICA: E 66013
- REALIZZAZIONE FONDAZIONI:
  LA REALIZZAZIONE DELLE FONDAZIONI, INCLUSE LE TASCHE DI ANCORAGGIO, DEVE ESSERE ESEGUITA RISPETTANDO LA GEOMETRIA INDICATA.
  LA TOLLERANZA RISPETTO A DETTA GEOMETRIA E' MOSTRATA NEL PERTINENTE DOCUMENTO DI RIFERIMENTO.
- FORNITURA E POSA PIASTRE E TIRAFONDI, RIEMPIMENTO DELLE TASCHE E SOTTOPIASTRA A CARICO SATURNO, VERIFICARE CON LE TAVOLE IMPIANTISTICHE.

(1) Queste superfici vanno completamente impermeabilizzate con malta cementizia avente le seguenti caratteristiche:
  – malta cementizia di tipo impermeabilizzante, traspirante, fibrorinforzata, bicomponente ad alta flessibilità (che non cola) per applicazioni orizzontali e verticali (Marchio europeo CE)
  CARATTERISTICHE FINALI:
  – Aderenza per trazione diretta – UNI EN 1504–2 metodo di prova UNI EN 1542: >=0,8 N/mmq
  – Impermeabilità all'acqua in pressione (1,5bar per 7gg di spinta positiva) – UNI EN 14891 – A.7. nessuna penetrazione
  – Capacità di copertura delle lesioni (crack–bridging) in condizioni standard – UNI EN 14891 – A.8.2>=0,75 mm
  –Spessore posato: circa 2–3 mm

- PER LE INDICAZIONI COSTRUTTIVE ED IL CORRETTO POSIZIONAMENTO DEI TIRAFONDI VEDERE ELAB. E 66013 E 64866

TABELLA MATERIALI

Legenda misure :

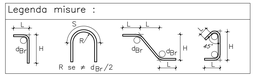

Diametro piegature d_{gr}:		
ø Barra	<20	d_{gr} = 4ø
ø Barra	ø20 – ø26	d_{gr} = 7ø

Materiali:

CALCESTRUZZO MAGRONE	Rcm >=15 MPa Classe di esposizione ambientale XC2
CALCESTRUZZO	C25/30 MPa classe minima di consistenza S4 rapporto A/C <=0.5 Classe di esposizione ambientale XC2
ACCIAIO per C.A.	B450C controllato in stabilimento saldabile

Elemento	Copriferro (cm)	ϕ_{max} inerti (mm)
FONDAZIONE	4,0 (–0 +0.5)	32
ELEVAZIONE	4,0 (–0 +0.5)	25

COMMITTENTE:

RFI RETE FERROVIARIA ITALIANA
GRUPPO FERROVIE DELLO STATO

ALTA SORVEGLIANZA:

ITALFERR
GRUPPO FERROVIE DELLO STATO

GENERAL CONTRACTOR:

IRICAV2

INFRASTRUTTURE FERROVIARIE STRATEGICHE DEFINITE DALLA LEGGE OBIETTIVO N. 443/01

LINEA A.V. /A.C. TORINO-VENEZIA Tratta VERONA-PADOVA
Lotto funzionale Verona-Bivio Vicenza

PROGETTO ESECUTIVO

OPERE CIVILI
IMPIANTI T.E. LINEA DI CONTATTO 3kVc.c. - 540mm2
PREDISPOSIZIONI OO.CC. PER OO.TT. SU INNESTO VERONA EST (LC21B)-TRACCIATO AV
CARPENTERIA E ARMATURA BLOCCO DI FONDAZIONE LC21-BS.05

GENERAL CONTRACTOR	DIRETTORE LAVORI	SCALA :
IL PROGETTISTA INTEGRATORE: Ing. Claudio DE GIUDICI Iscritto all'Ordine degli ingegneri di Udine n. 1845 Data: Febbraio 2023	Consorzio Iricav Due Ing. Paolo Carmona Data: Febbraio 2023	Data: 1:20

COMMESSA	LOTTO	FASE	ENTE	TIPO DOC.	OPERA/DISCIPLINA	PROGR.	REV.	FOGLIO
IN17	10	E	I2	BC	OC0000	016	A	001 - 001

IRICAV2

VISTO CONSORZIO IRICAV DUE
Data
Febbraio 2023

Progettazione :

Rev.	Descrizione	Redatto	Data	Verificato	Data	Approvato	Data	Autorizzato
A	EMISSIONE	RONCO	02/2023	GIANNINI	02/2023	ARICO	02/2023	DE FRANCESCO
B								
C								

COD. KA7W4W001

CUP: J41E91000000009

File: IN1710B8CDC0000016_00.DWG

Cod. origine: 22843

Progetto cofinanziato dalla Unione Europea

Scala di plot:

TUTTI I DIRITTI DEL PRESENTE DOCUMENTO SONO RISERVATI. LA PRODUZIONE ANCHE PARZIALE È VIETATA.