CARPENTERIA BASAMENTO FONDAZIONI LC21-BS.06 - PIANTA E SEZIONI

SCALA 1:20

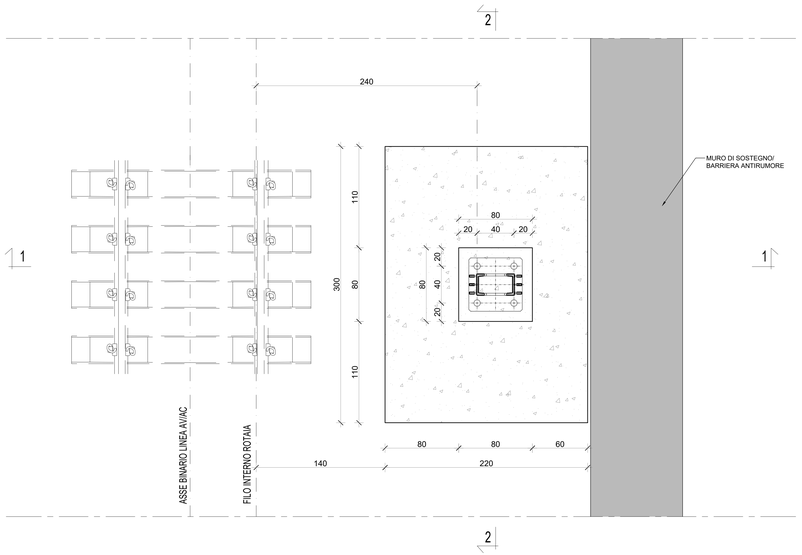

PARTICOLARE SPIOVENTI BLOCCO DI FONDAZIONE

SCALA 1:20

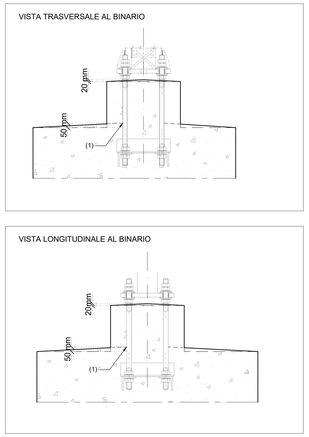

– (1) QUOTA DI 50mm DA PRENDERE SULLA SUPERFICIE LISCIA DELLE BARRE FILETTATE
– IL PILASTRINO E' PREVISTO CON N.2 SPIOVENTI, IL CORPO DEL BLOCCO DI FONDAZIONE CON N.4 SPIOVENTI

SEZIONE 1-1 (Vista trasversale al binario)

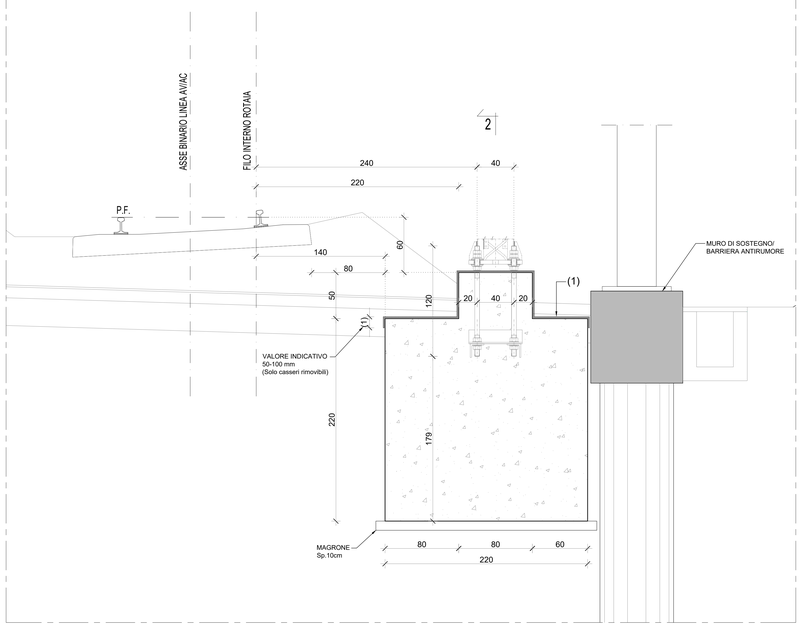

SEZIONE 2-2 (Vista longitudinale al binario)

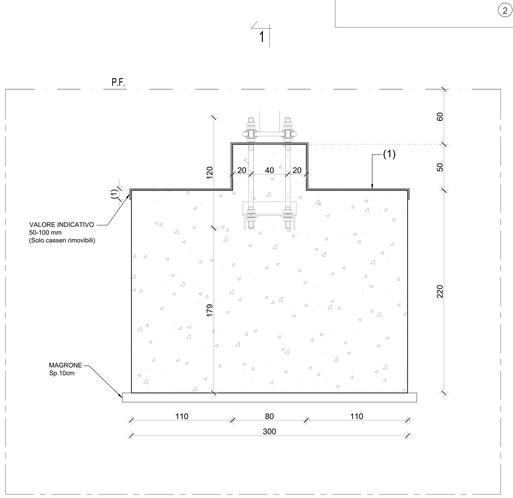

ARMATURA BASAMENTO FONDAZIONI LC21-BS.06 - PIANTA E SEZIONI

SCALA 1:20

PIANTA A-A

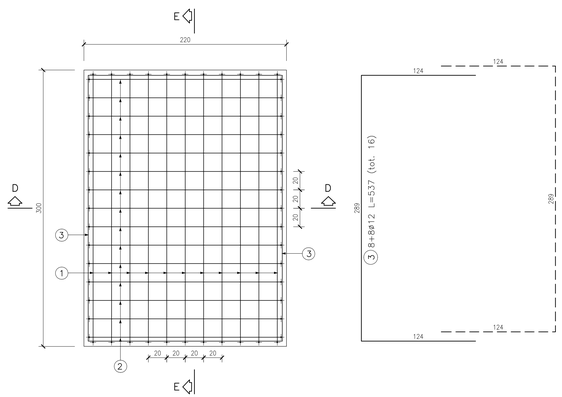

PIANTA B-B

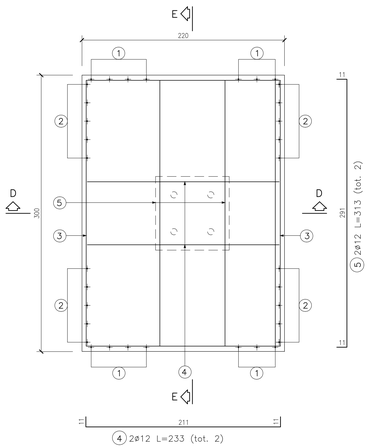

SEZIONE D-D

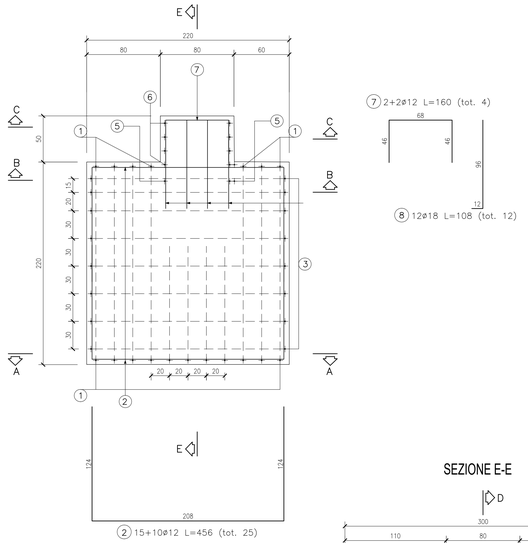

PIANTA C-C

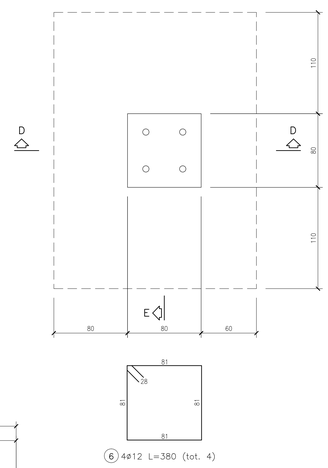

SEZIONE E-E

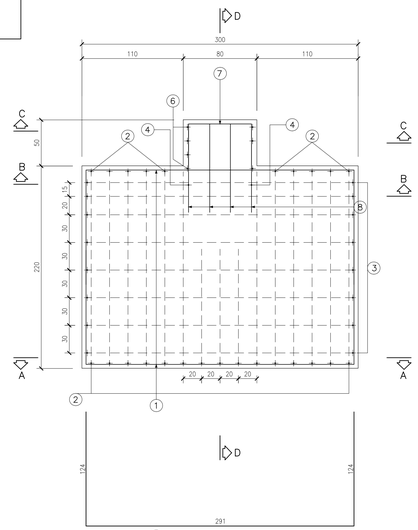

DISEGNI DI RIFERIMENTO

DESCRIZIONE	CODICE

NOTE GENERALI

- TUTTE LE MISURE SONO ESPRESSE IN CENTIMETRI
- PER I PALI LSU E RELATIVI TIRAFONDI SI RIMANDA AL TIPOLOGICO DI RIFERIMENTO CODIFICA: E 66013
- REALIZZAZIONE FONDAZIONI:
  LA REALIZZAZIONE DELLE FONDAZIONI, INCLUSE LE TASCHE DI ANCORAGGIO, DEVE ESSERE ESEGUITA RISPETTANDO LA GEOMETRIA INDICATA.
  LA TOLLERANZA RISPETTO A DETTA GEOMETRIA E' MOSTRATA NEL PERTINENTE DOCUMENTO DI RIFERIMENTO.
- FORNITURA E POSA PIASTRE E TIRAFONDI, RIEMPIMENTO DELLE TASCHE E SOTTOPIASTRA A CARICO SATURNO, VERIFICARE CON LE TAVOLE IMPIANTISTICHE.

(1) Queste superfici vanno completamente impermeabilizzate con malta cementizia avente le seguenti caratteristiche:
– malta cementizia di tipo impermeabilizzante, traspirante, fibrorinforzata, bicomponente ad alta flessibilità (che non cola) per applicazioni orizzontali e verticali (Marchio europeo CE)
CARATTERISTICHE FINALI:
– Aderenza per trazione diretta – UNI EN 1504-2 metodo di prova UNI EN 1542: >=0,8 N/mmq
– Impermeabilità all'acqua in pressione (1,5bar per 7gg di spinta positiva) – UNI EN 14891 – A.7. nessuna penetrazione
– Capacità di copertura delle lesioni (crack-bridging) in condizioni standard – UNI EN 14891 – A.8.2>=0,75 mm
–Spessore posato: circa 2–3 mm

- PER LE INDICAZIONI COSTRUTTIVE ED IL CORRETTO POSIZIONAMENTO DEI TIRAFONDI VEDERE ELAB. E 66013 E 64866

TABELLA MATERIALI

Legenda misure :

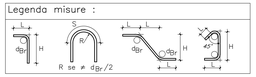

Diametro piegature d_{gr}:	
ø Barra <20	d_{gr}= 4ø
ø Barra ø20 – ø26	d_{gr}= 7ø

Materiali:

CALCESTRUZZO MAGRONE	Rcm >=15 MPa Classe di esposizione ambientale XC2
CALCESTRUZZO	C25/30 MPa classe minima di consistenza S4 rapporto A/C <=0.5 Classe di esposizione ambientale XC2
ACCIAIO per C.A.	B450C controllato in stabilimento saldabile

Elemento	Copriferro (cm)	σ_{max} inerti (mm)
FONDAZIONE	4,0 (–0 +0.5)	32
ELEVAZIONE	4,0 (–0 +0.5)	25

COMMITTENTE:

RFI RETE FERROVIARIA ITALIANA
GRUPPO FERROVIE DELLO STATO

ALTA SORVEGLIANZA:

ITALFERR
GRUPPO FERROVIE DELLO STATO

GENERAL CONTRACTOR:

IRICAV2

INFRASTRUTTURE FERROVIARIE STRATEGICHE DEFINITE DALLA LEGGE OBIETTIVO N. 443/01

LINEA A.V. /A.C. TORINO-VENEZIA Tratta VERONA-PADOVA
Lotto funzionale Verona-Bivio Vicenza

PROGETTO ESECUTIVO

OPERE CIVILI
IMPIANTI T.E. LINEA DI CONTATTO 3kV.c.c. - 540mm2
PREDISPOSIZIONI OO.CC. PER OO.TT. SU INNESTO VERONA EST (LC21B)-TRACCIATO AV
CARPENTERIA E ARMATURA BLOCCO DI FONDAZIONE LC21-BS.06

GENERAL CONTRACTOR		DIRETTORE LAVORI	SCALA:
IL PROGETTISTA INTEGRATORE Ing. Claudio DE GIUSSI Iscritto all'ordine degli ingegneri di Udine n. 1879 Data: Febbraio 2023	Consorzio Iricav Due Ing. Paolo Carmona Data: Febbraio 2023	Data:	1:20

| CODIFICA RIF. | | |