SEZIONE TRASVERSO DI TESTATA
Scala 1:50

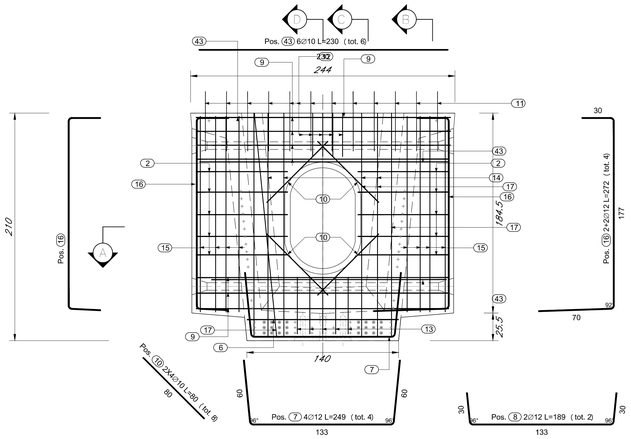

SEZIONE " B – B "
Scala 1:20

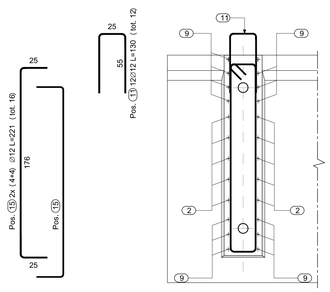

SEZIONE " D – D "
Scala 1:20

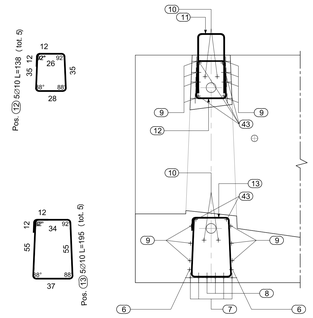

SEZIONE " A – A "
Scala 1:20

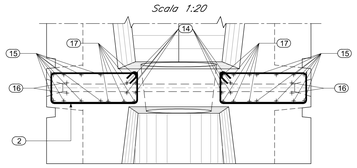

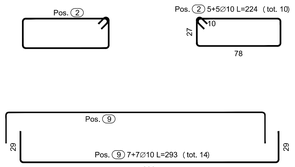

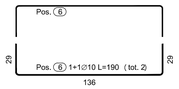

SEZIONE " C – C "
Scala 1:20

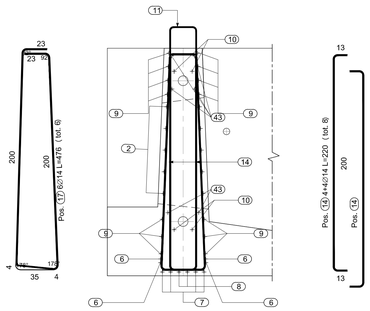

SEZIONE TRASVERSO INTERMEDIO
Scala 1:20

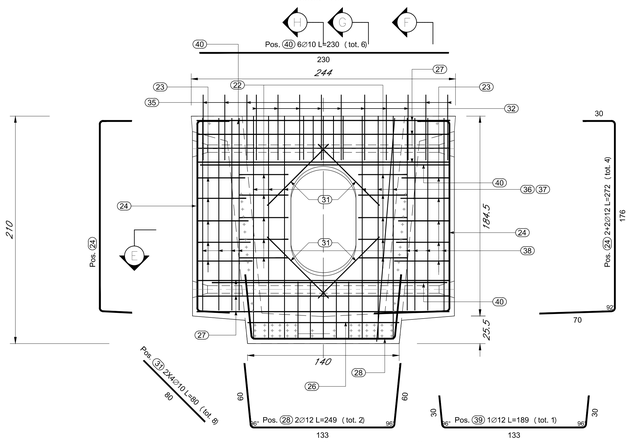

SEZIONE " F – F "
Scala 1:20

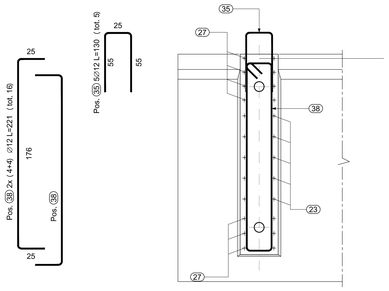

SEZIONE " H – H "
Scala 1:20

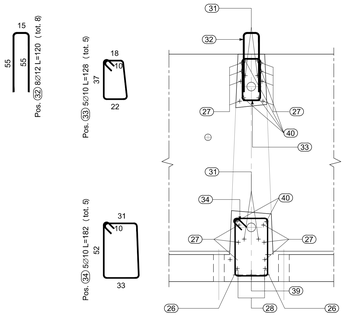

SEZIONE " E – E "
Scala 1:20

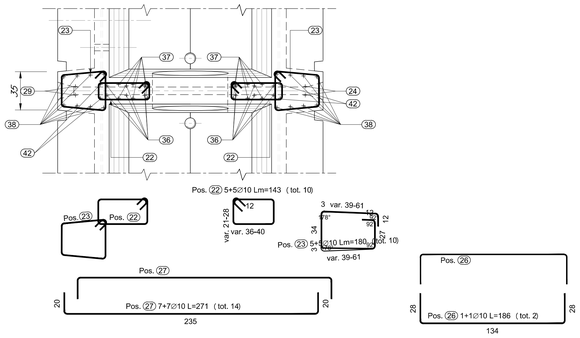

SEZIONE " G – G "
Scala 1:20

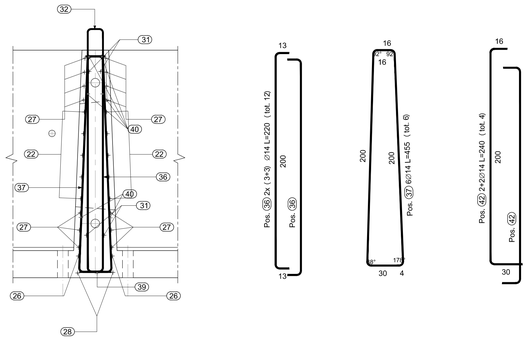

RIEPILOGO DISTINTA FERRI - Acciaio tipo B450C

TRASVERSO DI TESTATA	Kg	155.20
TRASVERSO INTERMEDIO	Kg	67.69
TRASVERSO DI TESTATA	Kg	34.52
TRASVERSO INTERMEDIO	Kg	135.30
TOTALE Kg		392.71

ELEMENTO: TRASVERSO DI TESTATA — N.ELEMENTI: 1

POSIZIONE	N. PEZZI	∅ [mm]	L [cm]	L. TOT [m]	PESO [kg]	SCHEMA PIEGATURA (misure al filo esterno)
2	10	10	224	22.36	13.79	
6	2	10	190	3.80	2.34	
7	4	12	249	9.98	8.86	
8	2	12	189	3.78	3.35	
9	14	10	293	41.00	25.30	
10	8	10	80	6.40	3.95	
11	12	12	130	15.60	13.86	
12	5	10	138	6.92	4.27	
13	5	10	195	9.77	6.03	
14	8	14	220	17.62	21.28	
15	16	12	221	35.36	31.40	
16	4	12	272	10.89	9.67	
23	10	10	180	17.99	11.10	
PESO TOTALE:				155.20		

ELEMENTO: TRASVERSO INTERMEDIO — N.ELEMENTI: 1

POSIZIONE	N. PEZZI	∅ [mm]	L [cm]	L. TOT [m]	PESO [kg]	SCHEMA PIEGATURA (misure al filo esterno)
24	4	12	272	10.87	9.65	
26	2	10	186	3.72	2.29	
28	2	12	249	4.98	4.42	
31	8	10	80	6.40	3.95	
32	8	12	120	9.60	8.53	
35	5	12	130	6.50	5.77	
38	16	12	221	35.36	31.40	
39	1	12	189	1.89	1.68	
PESO TOTALE:				67.69		

ELEMENTO: TRASVERSO DI TESTATA — N.ELEMENTI: 1

POSIZIONE	N. PEZZI	∅ [mm]	L [cm]	L. TOT [m]	PESO [kg]	SCHEMA PIEGATURA (misure al filo esterno)
17	6	14	476	28.57	34.52	
PESO TOTALE:				34.52		

ELEMENTO: TRASVERSO INTERMEDIO — N.ELEMENTI: 1

POSIZIONE	N. PEZZI	∅ [mm]	L [cm]	L. TOT [m]	PESO [kg]	SCHEMA PIEGATURA (misure al filo esterno)
22	10	10	143	14.26	8.80	
27	14	10	271	37.92	23.40	
33	5	10	128	6.42	3.96	
34	5	10	182	9.09	5.61	
36	12	14	220	26.42	31.92	
37	6	14	455	27.30	32.98	
40	6	10	230	13.80	8.51	
42	4	14	240	9.61	11.61	
43	6	10	230	13.80	8.51	
PESO TOTALE:				135.30		

Per note e materiali si rimanda all'elaborato IN1710EI2TTVI0000001

COMMITTENTE: RFI RETE FERROVIARIA ITALIANA — GRUPPO FERROVIE DELLO STATO

ALTA SORVEGLIANZA: ITALFERR — GRUPPO FERROVIE DELLO STATO

GENERAL CONTRACTOR: IRICAV2

INFRASTRUTTURE FERROVIARIE STRATEGICHE DEFINITE DALLA LEGGE OBIETTIVO N. 443/01

LINEA A.V. /A.C. TORINO-VENEZIA Tratta VERONA-PADOVA
Lotto funzionale Verona-Bivio Vicenza

PROGETTO ESECUTIVO

PONTI E VIADOTTI
PARTE GENERALE
IMPALCATO
Armatura trasversi - Trave interna, i=4,00m

GENERAL CONTRACTOR		DIRETTORE LAVORI	SCALA :
IL PROGETTISTA INTEGRATORE Ing. Giovanni MALLAVENDA ALBO INGEGNERI TORINO N. 3754 n. 4503 Data:	Consorzio Iricav Due Ing. Paolo CARMONA Data:		var.

COMMESSA	LOTTO	FASE	ENTE	TIPO DOC.	OPERA/DISCIPLINA	PROGR.	REV.	FOGLIO
IN17	10	E	I2	BZ	VI0005	023	D	di

IRICAV2 — VISTO CONSORZIO IRICAV DUE: Firma Ing. ARNALDO LEVORATO — Data

Progettazione :

Rev.	Descrizione	Redatto	Data	Verificato	Data	Approvato	Data	IL PROGETTISTA
A	EMISSIONE	E.Ed.	Apr. 21	M.Pisanti	Apr. 21	G.Grossi	Apr. 21	
B	EMISSIONE A SEGUITO RDV IN.710EI2RS0000002.C	E.Ed.	Gen. 22	M.Pisanti	Gen. 22	G.Grossi	Gen. 22	
D	Revisione generale	E.Ed.	NOV 2022	M.Pisanti	NOV 2022	G.Grossi	NOV 2022	Data: NOV 2022

CIG. 8377937CD1 — CUP: J41E91000000009 — File: IN1710EI2TTVI0000001.DWG — Cod. origine: C0043

Progetto cofinanziato dalla Unione Europea

Scala di plot:

TUTTI I DIRITTI DEL PRESENTE DOCUMENTO SONO RISERVATI: LA PRODUZIONE ANCHE PARZIALE È VIETATA