PROFILO ASSE SUD
SEZIONE 48

PROGRESSIVA 3594.40

SCALA 1:50

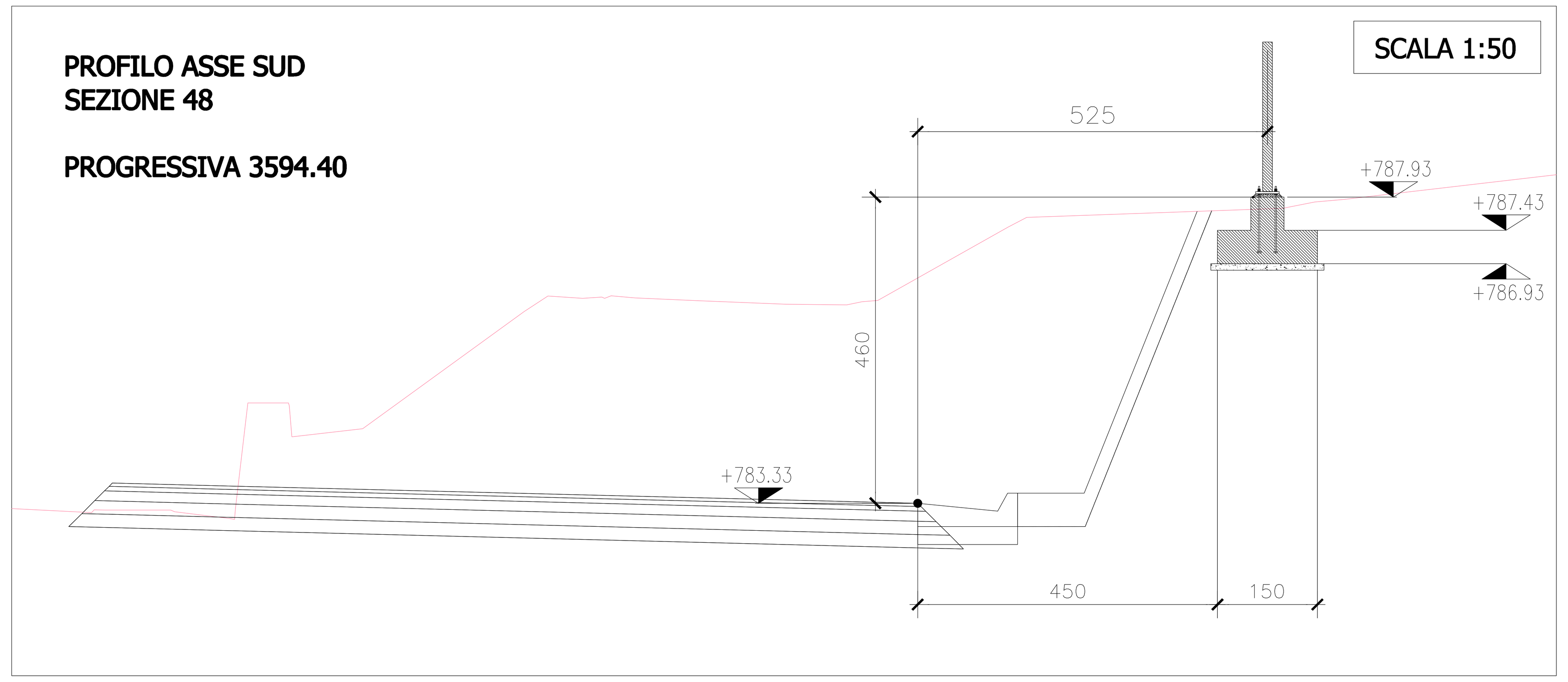

PROFILO ASSE SUD
SEZIONE 49

PROGRESSIVA 3614.40

SCALA 1:50

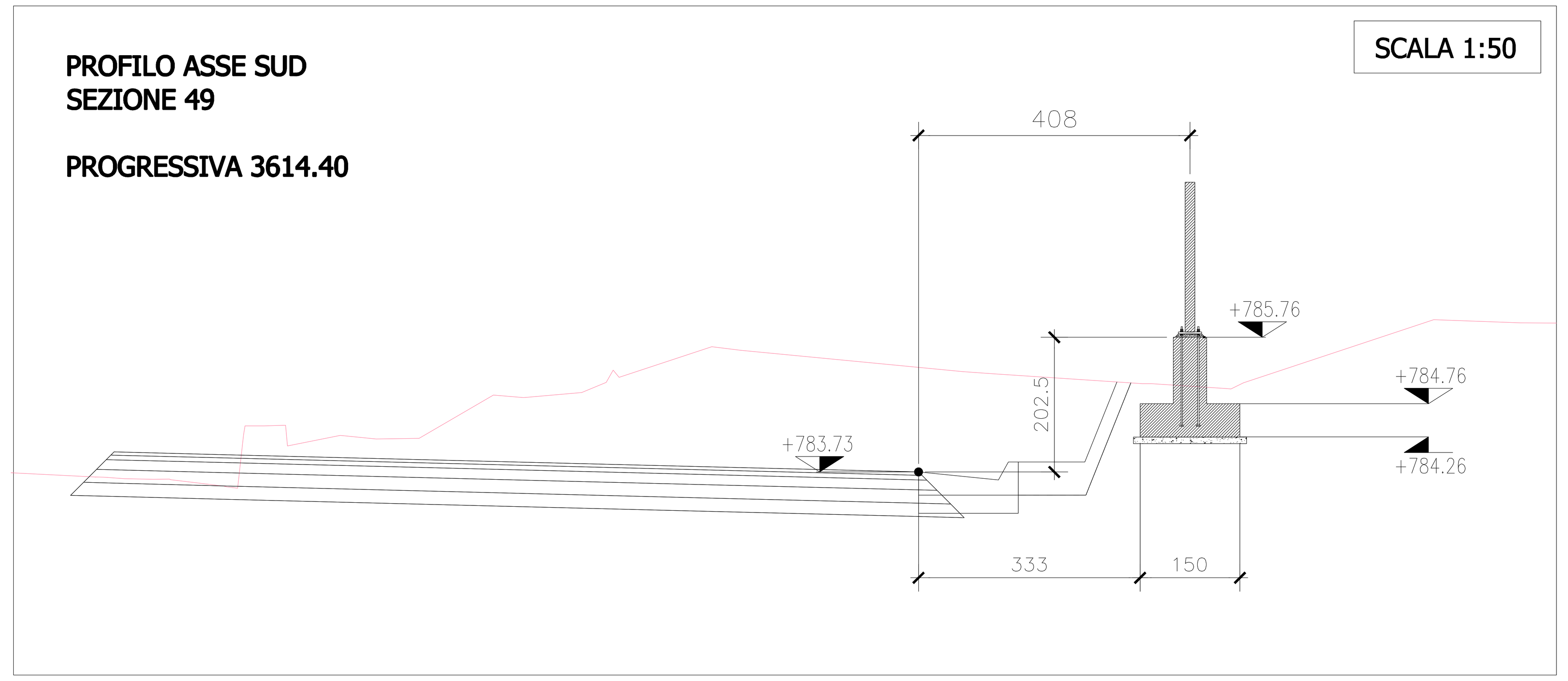

PROFILO ASSE SUD
SEZIONE 50

PROGRESSIVA 3634.40

SCALA 1:50

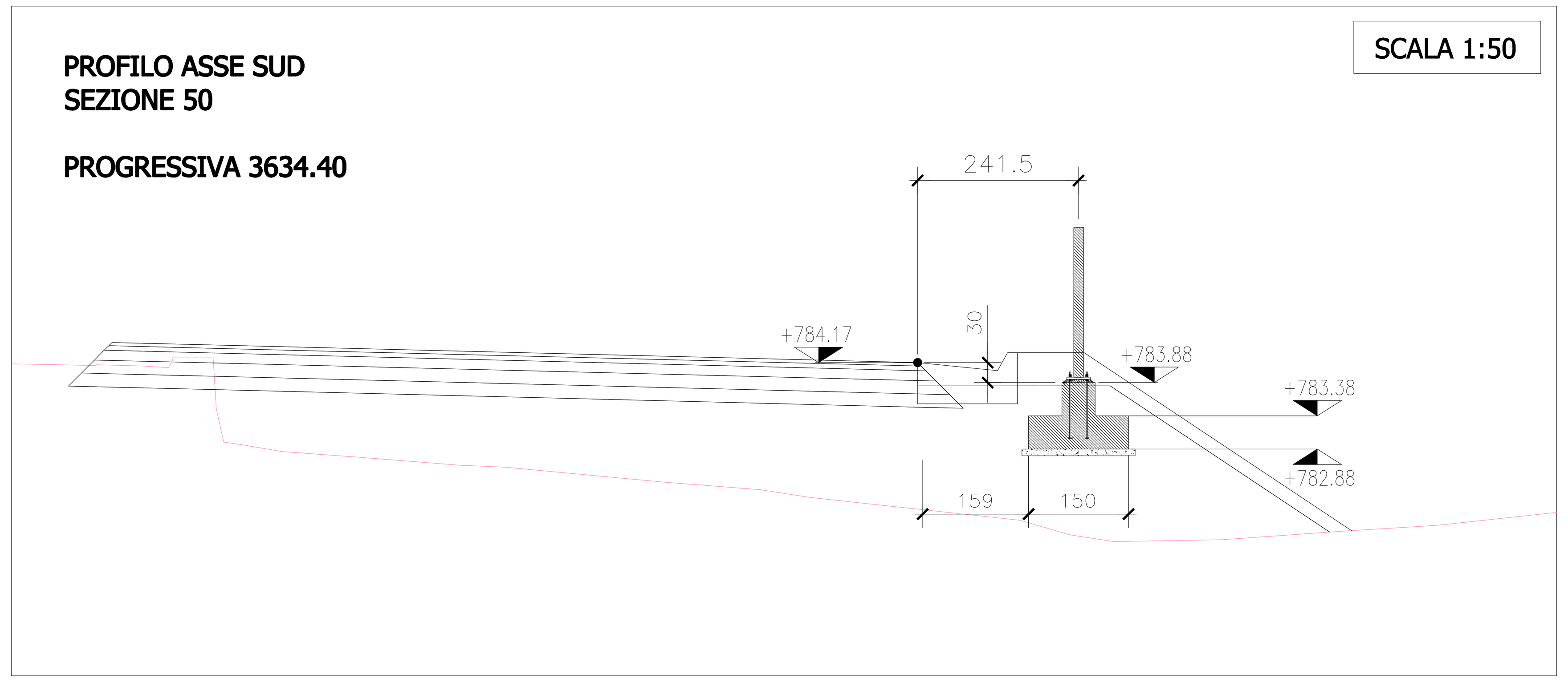

ATT: il diametro dei tirafondi deve essere approvato anche dal progettista della carpenteria della barriera fonoassorbente

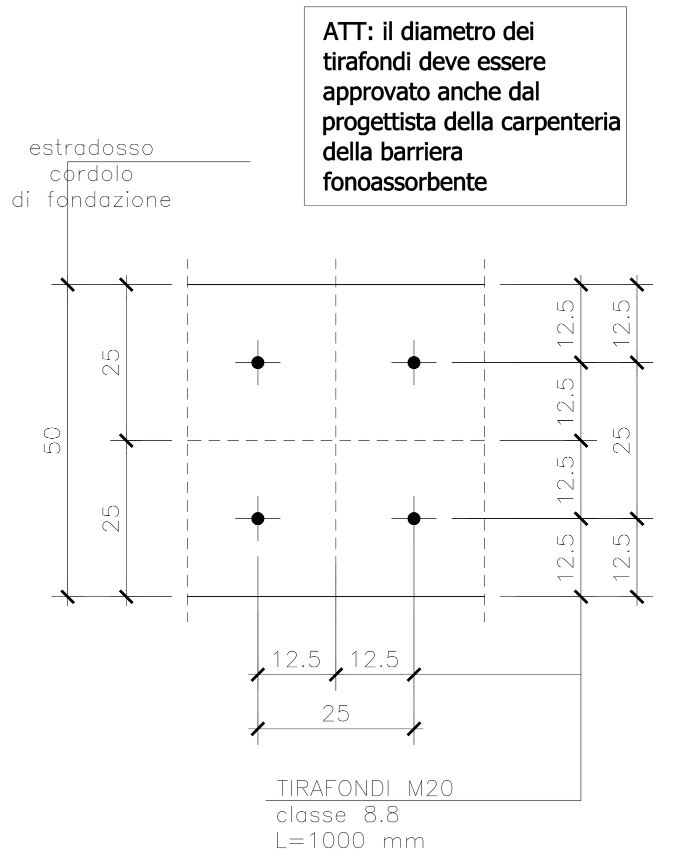

DG30.1 - BARRIERA ACUSTICA TIPO B L=51 m - H=2.25 m

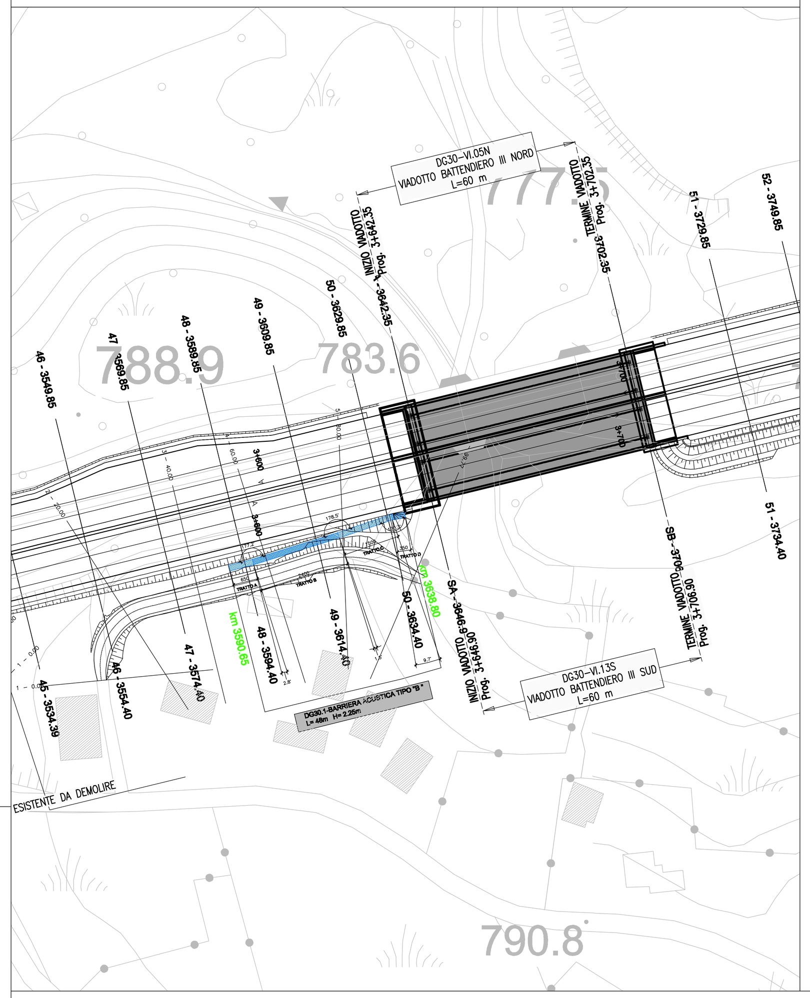

TIPOLOGICO BARRIERA h=2.25 m
ARMATURA

SCALA 1:20

CORDOLO TIPO A
h=50+50 cm

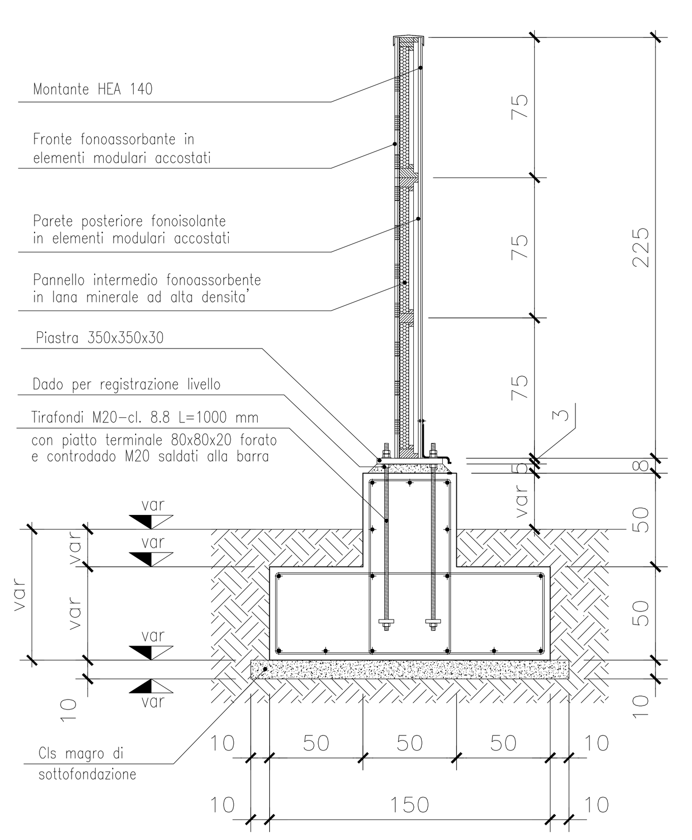

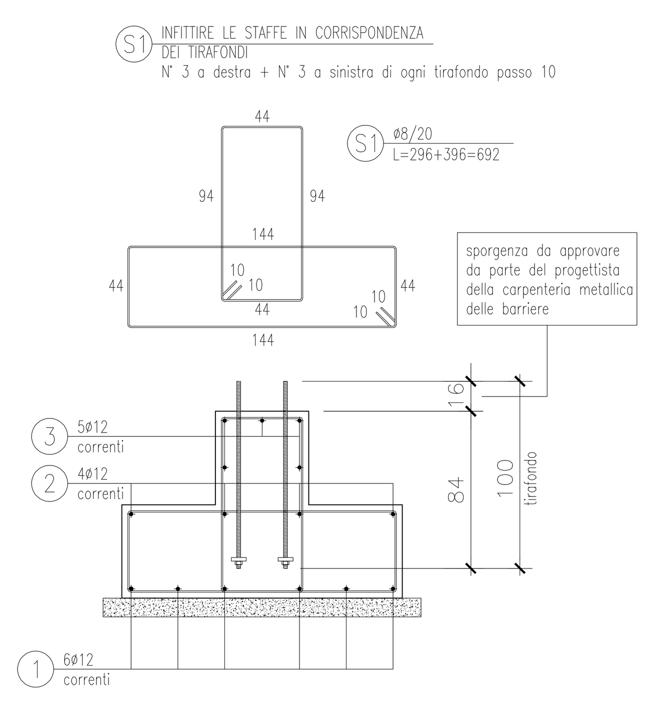

TIPOLOGICO BARRIERA h=3.00 m
ARMATURA

SCALA 1:20

CORDOLO TIPO B
h=100+50 cm

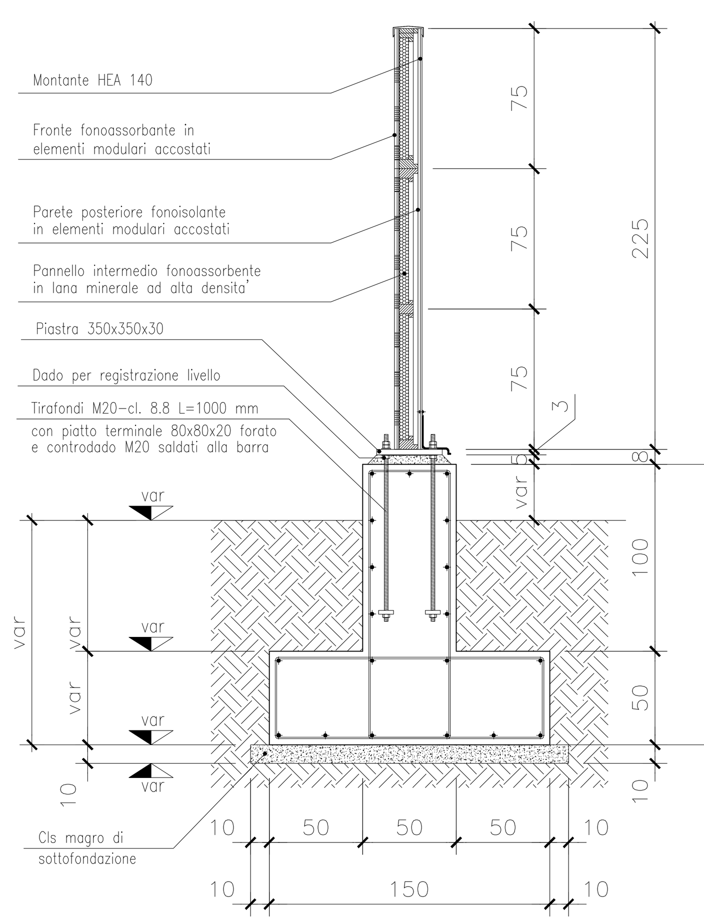

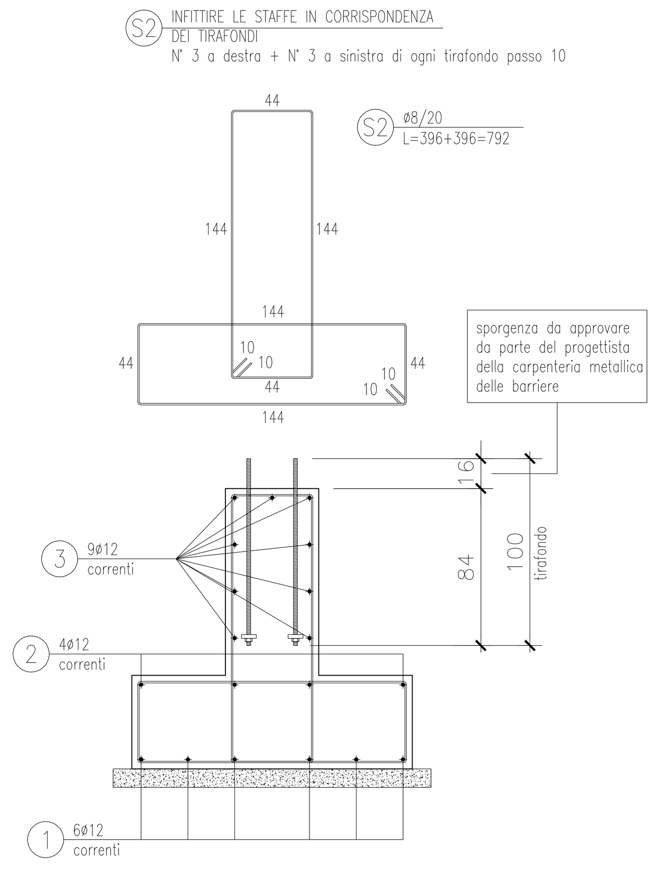

TRACCIAMENTO FONDAZIONE LINEARIZZATO - TRACCIAMENTO TIRAFONDI
PROFILO LONGITUDINALE TERRENO (punti da rilievo e sezioni stradali)

SCALA 1:100

ATT. in fase di montaggio i pannelli devono appoggiare con continuità lungo il cordolo di fondazione; l'appoggio continuo deve essere garantito anche in fase finale con opportuno riempimento con malta espansiva tra estradosso cordolo e intradosso pannelli

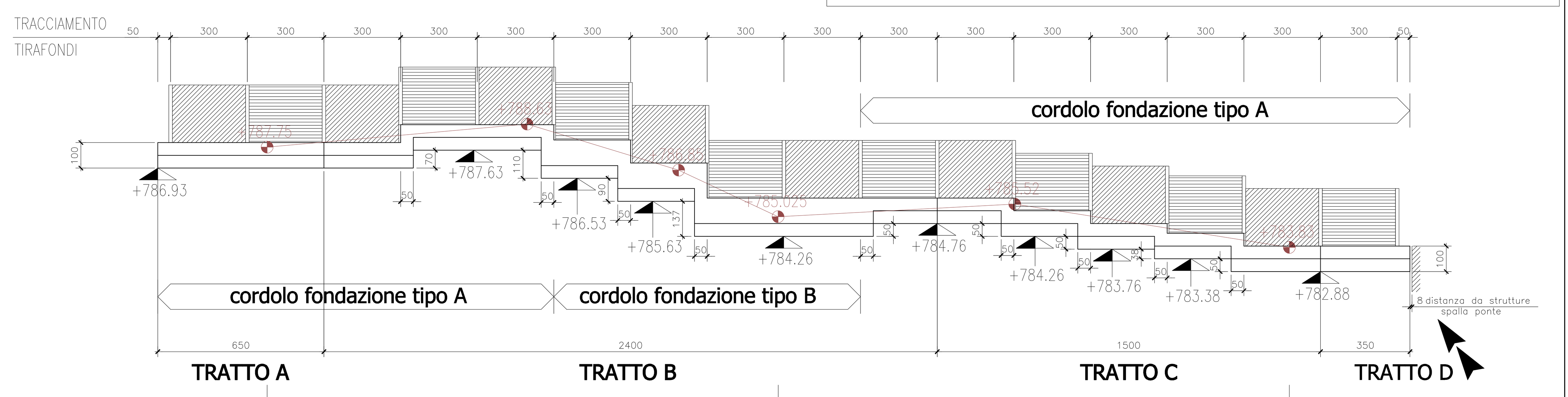

PROFILO ASSE SUD
SEZIONE 48

PROGRESSIVA 3594.40

PROFILO ASSE SUD
SEZIONE 49

PROGRESSIVA 3614.40

PROFILO ASSE SUD
SEZIONE 50

PROGRESSIVA 3634.40

CARATTERISTICHE MATERIALI

CALCESTRUZZO

CALCESTRUZZO A PRESTAZIONE GARANTITA (UNI EN 206-1 p.to 6.2) AVENTE LE SEGUENTI CARATTERISTICHE:

CLASSE DI ESPOSIZIONE:	XC2
	C 25/30
RESISTENZA CARATTERISTICA CUBICA A 28 gg:	Rck ≥ 30MPa
DIMENSIONE MASSIMA NOMINALE DELL'AGGREGATO:	16mm
RAPPORTO MASSIMO ACQUA-CEMENTO:	0,60 l/kg
CLASSE DI CONSISTENZA ALLO SCARICO (UNI EN 206-1 p.to 4.2.1) :	S4
	(da 160 a 210 mm)
CONTENUTO MINIMO DI CEMENTO:	300 Kg/m³

CONTROLLO DI ACCETTAZIONE (D.M. 14/01/2008 p.to 11.2.5)

X TIPO A
E' riferito ad un quantitativo di miscela omogenea non maggiore di 300 m³. E' rappresentato da 3 prelievi, ciascuno dei quali eseguito su un massimo di 100 m³ di getto di miscela omogenea. E' consentita deroga all'obbligo di prelievo giornaliero. (D.M. 14.01.2008 p.to 11.2.5.1)

TIPO B
Nella realizzazione di opere strutturali che richiedono l'impiego di più di 1500 m³ di miscela omogenea è obbligatorio il controllo di accettazione di tipo statistico. Per ogni giorno di getto di miscela omogenea va effettuato almeno un prelievo, e complessivamente almeno 15 prelievi sui 1500 m³. (D.M. 14.01.2008 p.to 11.2.5.2)

- Il calcestruzzo va prodotto in regime di controllo di qualità secondo le modalità prescritte dalle Norme Tecniche per le Costruzioni di cui al D.M. 14.01.2008 p.to 11.2.2.
- Il costruttore prima dell'inizio della costruzione dell'opera, deve effettuare idonee prove preliminari di studio, per ciascuna miscela omogenea di calcestruzzo da utilizzare, al fine di ottenere le prestazioni richieste dal progetto.
- si accettano forniture di calcestruzzo confezionato con processo industrializzato solo da impianti con certificazione di controllo del processo produttivo conforme alla UNI EN ISO 9001:2000. Copia di tale certificazione dovrà essere trasmessa al direttore dei lavori prima dell'inizio della fornitura. Tutte le caratteristiche sopra indicate devono essere riportate sulla bolla di consegna.
- E' VIETATA QUALUNQUE AGGIUNTA D'ACQUA IN CANTIERE
- PRIMA DI OGNI GETTO AVVISARE LA DIREZIONE LAVORI

ACCIAIO C.A.

ACCIAIO SALDABILE AD ADERENZA MIGLIORATA CON LE SEGUENTI CARATTERISTICHE:

CLASSE DELL'ACCIAIO:	B 450 C
TENSIONE CARATTERISTICA DI SNERVAMENTO:	fyk≥ 450 MPa
TENSIONE CARATTERISTICA DI ROTTURA:	ftk≥ 540 MPa
RAPPORTO (f_t / f_{nom}):	≤ 1.25
RAPPORTO $(f_t/f_y)_k$:	1.13 ≤ $(f_t/f_y)_k$ ≤ 1.35

- l'acciaio ad utilizzo come armatura va prodotto in regime di controllo di qualità secondo le modalità prescritte dalle Norme Tecniche per le Costruzioni di cui al D.M. 14/01/2008 p.to 11.3.
- ogni fornitura in cantiere di elementi presaldati, presagomati o preassemblati deve essere accompagnata da:
- dichiarazione, su ogni documento di trasporto, degli estremi dell'attestato di avvenuta dichiarazione di attività, rilasciata dal Servizio Tecnico Centrale, recante il logo o il marchio del centro di trasformazione;
- attestazione inerente l'esecuzione delle prove di controllo interno fatte eseguire dal Direttore Tecnico del centro di trasformazione, con l'indicazione dei giorni nei quali la fornitura è stata lavorata e, qualora il Direttore dei Lavori lo richieda, la copia dei certificati relativi alle prove effettuate nei giorni in cui la lavorazione è stata eseguita.
- entro 30 giorni dalla data di consegna del materiale e prima della messa in opera andranno eseguiti i controlli di accettazione in cantiere in regime di 3 spezzoni, marchiati, di uno stesso diametro, scelto entro ciascun lotto proveniente dal medesimo stabilimento.

CLS MAGRO

RESISTENZA CARATTERISTICA CUBICA A 28 gg:	Rck≥ 15 MPa

COPRIFERRO MIN.

30 mm

DISTANZIATORE

SULLE ARMATURE CON BARRE IN ACCIAIO INSERIRE ALMENO 4 DISTANZIATORI OGNI METRO QUADRATO DI PARETE PER REALIZZARE ALMENO 25 mm DI RICOPRIMENTO MINIMO DELLE BARRE PIU' ESTERNE.

ATT. SOPRAPPOSIZIONE MINIMA RETI NELLE DUE DIREZIONI

1 MAGLIA — 1/2 MAGLIA — 1/2 MAGLIA — 1 MAGLIA

BARRE CORRENTI

SOVRAPPOSIZIONE MINIMA PARI A 40 Ø

DIAMETRO DEL MANDRINO PER PIEGATURA, UNCINI E GANCI

	Ø 8	Ø 10	Ø 12	Ø 14	Ø 16	Ø 18	Ø 20	Ø 22	Ø 24
D (mm) ≥	Ø 4 = 32	Ø 4 = 40	Ø 4 = 48	Ø 4 = 56	Ø 4 = 64	Ø 7 = 126	Ø 7 = 140	Ø 7 = 154	Ø 7 = 168

VERIFICARE TUTTE LE MISURE IN CANTIERE

prima del taglio e della piegatura delle barre

- L'IMPRESA COSTRUTTRICE VALUTERÀ, IN ACCORDO COL DIRETTORE DEI LAVORI, L'OPPORTUNITÀ DI UTILIZZARE, PER SPESSORI DI GETTO RIDOTTI, PER GRANDI ALTEZZE DI GETTO, PER FORTI DENSITÀ DELLE BARRE D'ARMATURA, PER TEMPERATURE PARTICOLARMENTE SFAVOREVOLI, ECC., CALCESTRUZZI CON SLUMP DI CLASSE SUPERIORE OPPURE ADDITIVATI CON PRODOTTI SPECIFICI.

ACCIAIO CARPENTERIA METALLICA

TIRAFONDI IN ACCIAIO CLASSE 8.8 (ART. 11.3.4.6 NTC 14.01.2008)

Anas SpA

Direzione Centrale Progettazione

ASR 18/07
AUTOSTRADA A3 SALERNO – REGGIO CALABRIA

LAVORI DI AMMODERNAMENTO ED ADEGUAMENTO AL TIPO 1a DELLE NORME CNR/80
Dal km 153+400 al km 173+900
MACROLOTTO 3 – PARTE 2^

PROGETTO ESECUTIVO

CONTRAENTE GENERALE: italSARC

IL RESPONSABILE DEL CONTRAENTE GENERALE

GRUPPO DI PROGETTAZIONE
RTP: TECHNITAL S.p.A. (mandataria)
3TI PROGETTI ITALIA S.p.A.
PROMETEOENGINEERING.IT S.r.l.
STUDIO MELE ASSOCIATI S.r.l.
SOIL S.r.l.
SITECO S.r.l.

INTEGRAZIONE PRESTAZIONI SPECIALISTICHE: Dott. Ing. M. Raccosta

I RESPONSABILI DI PROGETTO
Dott. Ing. M. Raccosta — Ordine Ing. Verona n° A1665
Dott. Ing. S. Possati — Ordine Ing. Roma n° 20809
Dott. Ing. A. Focaracci — Ordine Ing. Roma n° 28894
Prof. Ing. M. Mele — Ordine Ing. Roma n° A10145
Dott. Ing. L. Albert — Ordine Ing. Milano n° 14725
Dott. Ing. A. Frascari — Ordine Ing. Bologna n° 7115/A

IL GEOLOGO: Dott. Geol. Vittorio Federici — Ordine dei Geologi del Lazio n. 784

IL RESPONSABILE AMBIENTALE: Dott. Massimiliano Bechini

IL COORDINATORE DELLA SICUREZZA IN FASE DI PROGETTAZIONE: Ing. Giovanni Maria Cepparotti — Ordine Ing. Viterbo n. 392

VISTO: ANAS S.p.A. – IL RESPONSABILE DEL PROCEDIMENTO: Dott. Ing. Maurizio Aramini

ORDINE INGEGNERI VERONA E PROVINCIA — Dott. Ing. MASSIMO RACCOSTA — A 1665

OPERE DI MITIGAZIONE AMBIENTALE
ACUSTICA
FONDAZIONI BARRIERE ANTIRUMORE
PIANTA, SEZIONI, CARPENTERIE ARMATURE TAV 2/4

CODICE PROGETTO		NOME FILE	REVISIONE	SCALA:
PROGETTO LO411B · LIV. PROG. E · N. PROG. 1301		T00-IA06-AMB-CP03_06_A.doc · CODICE ELAB. T00IA06AMBCP04	A	VARIE

REV.	DESCRIZIONE	DATA	REDATTO	VERIFICATO	APPROVATO
D					
C					
B					
A	EMISSIONE	30/01/2014	Technital Spa	R. Della Bella	Versace

WBS DI RIFERIMENTO : -