DETTAGLIO STAFFAGGIO A PARETE

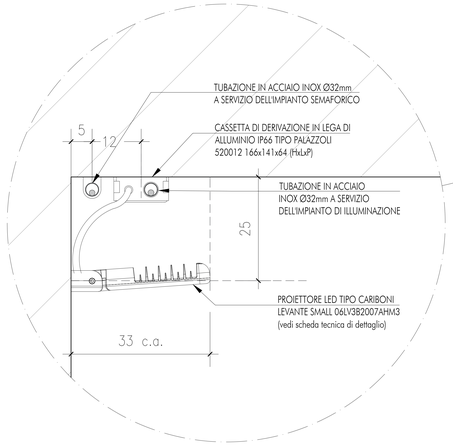

SEZ. TIPO_DETT. ILLUMINAZIONE SOTTOVIA

scala 1:25

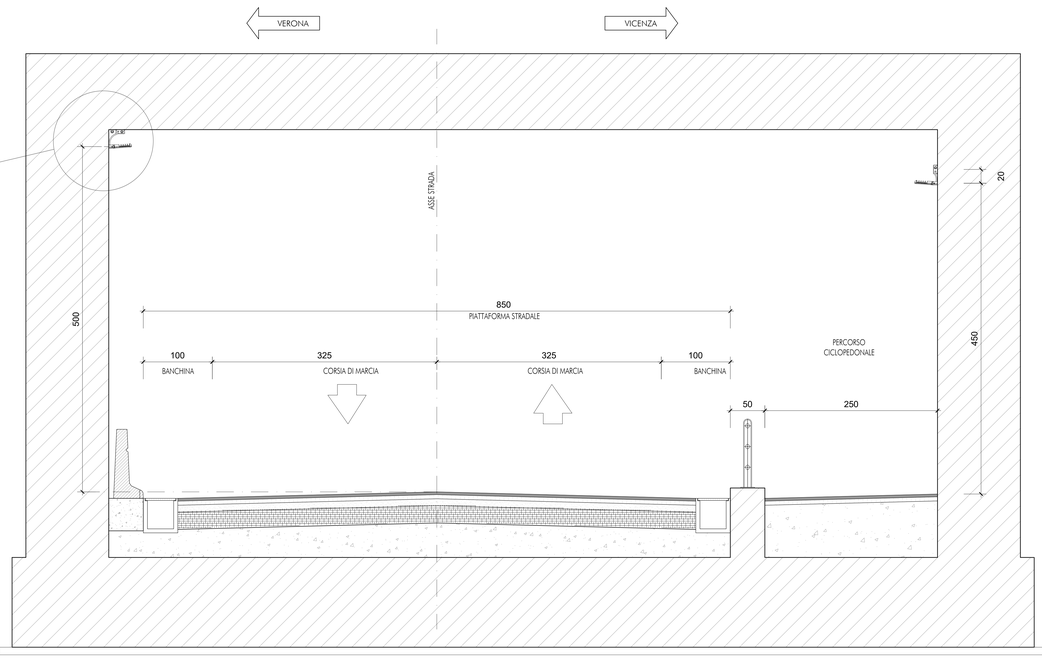

SCHEMA COLLEGAMENTI ELETTRICI

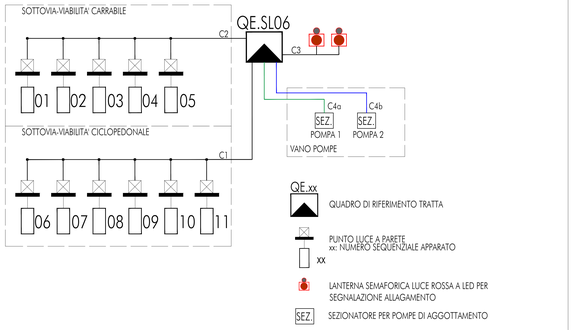

KEYPLAN

PARTICOLARE TIPOLOGICO DERIVAZIONE A SOFFITTO IMPIANTO DI ILLUMINAZIONE (LATO PISTA CICLABILE)

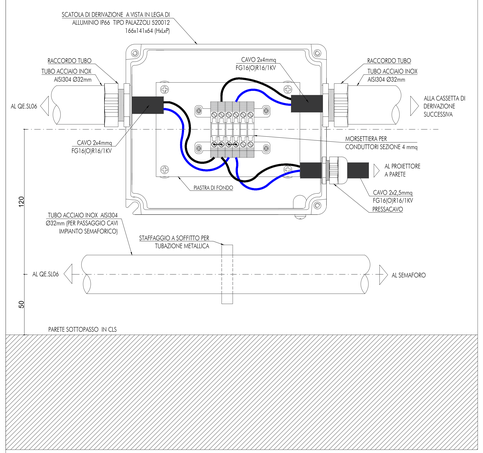

DETTAGLIO LANTERNA SEMAFORICA ACCESSO LATO SUD

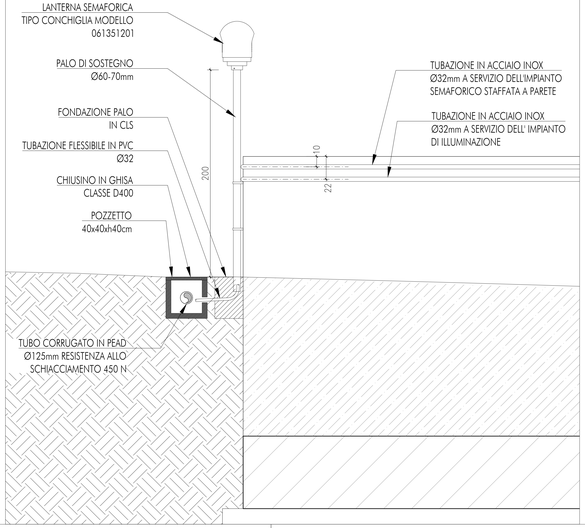

SCHEDA TECNICA APPARECCHIO ILLUMINANTE

APPARECCHIO ILLUMINANTE PER SOTTOPASSO TIPO CARIBONI LEVANTE SMALL 06LV3B2007AHM3

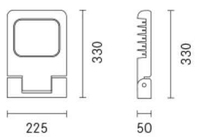

POTENZA: 15 W
mA: 350
Lm: 1830

Kelvin: 4000
IP66
CLASSE II

CORPO: pressofusione in lega di alluminio UNI EN AB 47100 (contenuto di rame < 1%)
LENTI: PMMA
GUARNIZIONI: silicone estruso antinvecchiante
VITI: acciaio inox AISI 304
FINITURA: fosfocromatazione e verniciatura in polveri di poliestere realizzata in 16 fasi per la miglior resistenza agli agenti atmosferici

UNITA' DI ALIMENTAZIONE: Tensione di alimentazione 230 V 50Hz.
Completo di sistema di regolazione programmata integrata.

CONNESSIONE: Cavo di alimentazione Ø 10 ÷€ 14 mm e passacavo PG11

PROTEZIONI EXTRATENSIONI: Gli apparecchi standard garantiscono una resistenza alle sovratensioni di 6 kV.

SISTEMA OTTICO: Sorgente: LED R. Indice di resa cromatica (CRI): ≥ 70 SDCM ≤ 4. Tipologia di ottica: asimmetrica diffondente AS-D. Vita gruppo ottico: >160.000h @700mA @Ta25°C TM21 L80B20>160.000h@700mA @Ta25°C TM21 L80B10
Classe di sicurezza fotobiologica: EXEMPT GROUP. Categoria intensità luminosa: G*6

FISSAGGIO: installazione a parete tramite staffa regolabile con posizionamento a scatto e passo 15°

DETTAGLIO LANTERNA SEMAFORICA

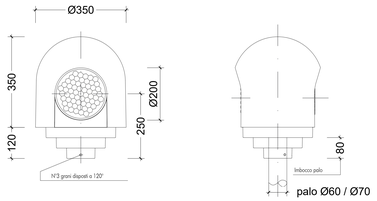

LANTERNA SEMAFORICA TIPO
CONCHIGLIA MODELLO 061351201

PARTICOLARE ARMADIO STRADALE PER QUADRO ELETTRICO ILLUMINAZIONE SOTTOPASSO E CENTRALINA IMP. SEMAFORICO

ARMADIO A DUE SCOMPARTI IP44 MODELLO TIPO CONCHIGLIA GH7-9/252/ZT-4 PER QE.SL06

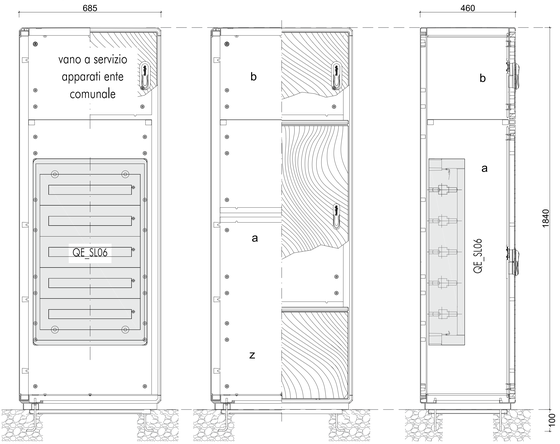

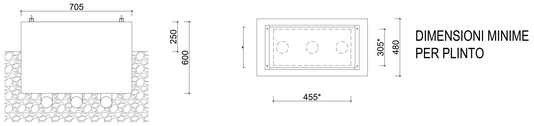

DIMENSIONI MINIME PER PLINTO

ARMADIO A UN SCOMPARTO IP55 MODELLO TIPO CONCHIGLIA G5-5/22/ZT PER CENTRALINA SEMAFORICA

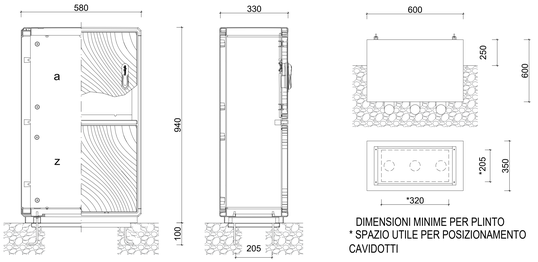

DIMENSIONI MINIME PER PLINTO
* SPAZIO UTILE PER POSIZIONAMENTO CAVIDOTTI

1 SISTEMA DI MONITORAGGIO ALLAGAMENTI SOTTOPASSI

Scopo dell'impianto è quello di mettere in sicurezza i sottopassi nel caso di abbondanti precipitazioni piovose controllando il livello nelle vasche di accumulo e formendo una serie di allarmi e segnalazioni in caso di presenza di anomalie e di eccessiva acqua che potrebbe compromettere/impedire il transito nel sottopasso.

Gli allarmi, attivati da sensori di livello del tipo a galleggiante, appositamente inseriti nelle vasche di raccolta delle acque reflue, e da uno sensore di presenza acqua sulla sede stradale attiveranno segnalazioni visive di arresto per i ciclisti e pedoni (lanterne semaforiche a luce rossa) opportunamente posizionate ai 2 ingressi del sottopasso completo di cartello monitore posto a 50 mt. ca. prima dell'ingresso

L'impianto è costituito da:

1 Centralina di controllo (con batteria in grado di garantire il funzionamento in caso di assenza alimentazione elettrica) in cassetta da esterni IP55. La Centralina è idonea a gestire 2 gruppi sensoriori.

1 sensore di allagamento strada sottopasso

3 sensori di livello vasche di accumulo interfacciamento con QE.SL06

2 lanterne semaforiche in policarbonato a una luce rossa a led completa di bracci di fissaggio universali e visiera paralulce

Palo/mensola di supporto

I sensori, posizionati nella parte superiore della vasca di accumulo delle pompe, rilevano insufficienza dello smaltimento delle acque ricevute, e consentono l'eventuale invio al sistema di supervisione centralizzato dei segnali di prealarme e di allarme.

Il sensore di allagamento strada sottopasso sarà posizionato alla quota opportuna per attivare segnalazioni visive di arresto per i i ciclisti e pedoni (lanterne semaforiche a luce rossa) posizionate ad entrambi gli accessi al sottopasso.

L'impianto è predisposto per la eventuale trasmissione degli allarmi a un sistema di supervisione centralizzato che consenta di monitorare i sottopassi. La trasmissione dei dati potrà avvenire mediante modem GPRS o altro dispositivo. Detta attività è esclusa dagli oneri del GC e a carico del Comune interessato.

La Centralina di controllo sarà posizionata in prossimità del quadro QE.SL06 e comunque in posizione tale da non essere interessata da allagamento.

Livello vasca	Pompa	Segnalazione
Livello + 0,30m	livello di spegnimento pompa (arresto)	spenta
Livello + 0,50 m	livello di accensione pompa (marcia pompa)	spenta
Livello + 1,50 m	livello di allarme (allarme)	accesa luce rossa
Sensore acqua a livello calpestio	livello di allarme (allarme)	accesa luce rossa

COMMITTENTE:

RFI RETE FERROVIARIA ITALIANA
GRUPPO FERROVIE DELLO STATO

ALTA SORVEGLIANZA:

ITALFERR
GRUPPO FERROVIE DELLO STATO

GENERAL CONTRACTOR:

Consorzio IricAV Due

INFRASTRUTTURE FERROVIARIE STRATEGICHE DEFINITE DALLA LEGGE OBIETTIVO N. 443/01

LINEA A.V. /A.C. TORINO-VENEZIA Tratta VERONA-PADOVA
Lotto funzionale Verona-Bivio Vicenza

PROGETTO ESECUTIVO

SL - SOTTOVIA
SL06 - SOTTOVIA AL km 26+540
GENERALE
SEZIONI DI DETTAGLIO E PARTICOLARI COSTRUTTIVI

GENERAL CONTRACTOR	DIRETTORE LAVORI	SCALA :
IL PROGETTISTA INTEGRATORE Mandataria RTI SALVINIA Il Direttore Tecnico degli Ingegneri di Progetto Dott. Ing. Giuseppe COPPA Data: Settembre 2021 Consorzio: Iricav Due Ing. Nicola CARMONA		VARIE

COMMESSA	LOTTO	FASE	ENTE	TIPO DOC.	OPERA/DISCIPLINA	PROGR.	REV.	FOGLIO
IN17	12	E	I2	DX	SL0607	001	A	-

VISTO CONSORZIO IRICAV DUE
Firma
Data
Ing. Luca ANGELICI

Progettazione :

Rev.	Descrizione	Redatto	Data	Verificato	Data	Approvato	Data	IL PROGETTISTA
A	EMISSIONE	D. Cardillo	12/2021	G. Cardillo	12/2021	G. Cardillo	12/2021	Giuseppe Gabriele Coppa
B								
C								Data:

CUP: J41E91000000009

File: IN1707SX0E0SL06GENERALE001.dwg

Cod. origine: 12002

Progetto cofinanziato dalla Unione Europea

Scala di plot:

TUTTI I DIRITTI DEL PRESENTE DOCUMENTO SONO RISERVATI. LA PRODUZIONE ANCHE PARZIALE È VIETATA.