PIANTA FONDAZIONI

Scala 1:200

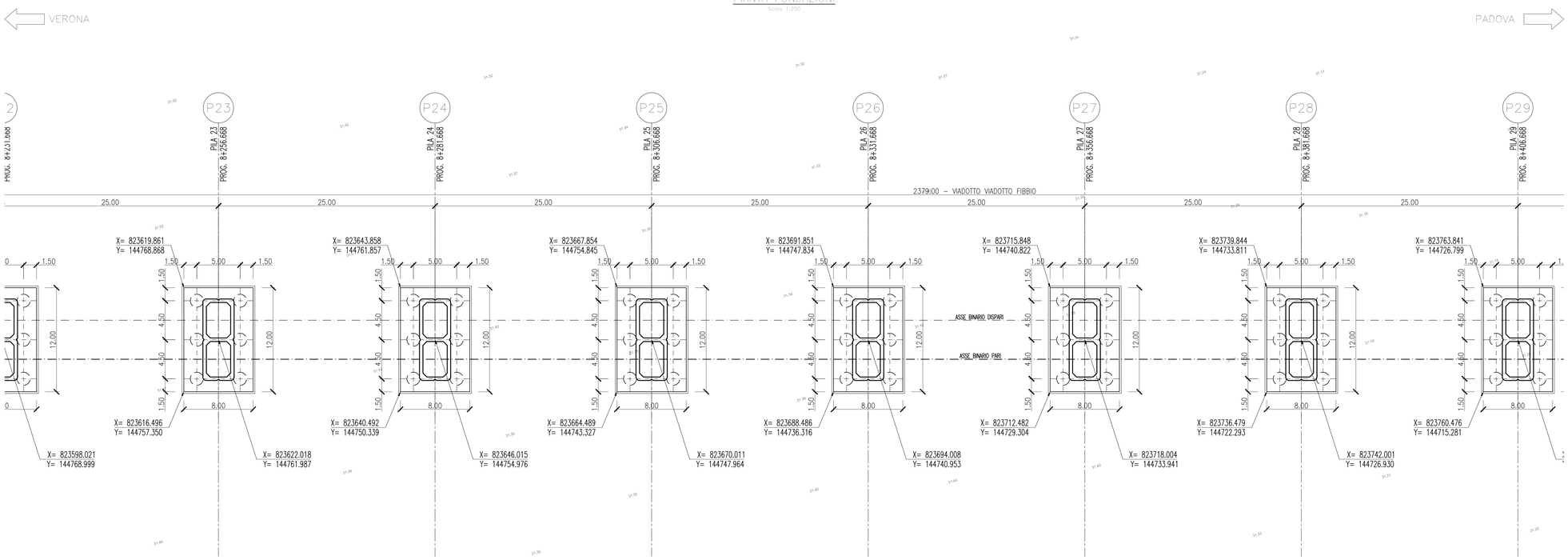

SEZIONE LONGITUDINALE

Scala 1:200

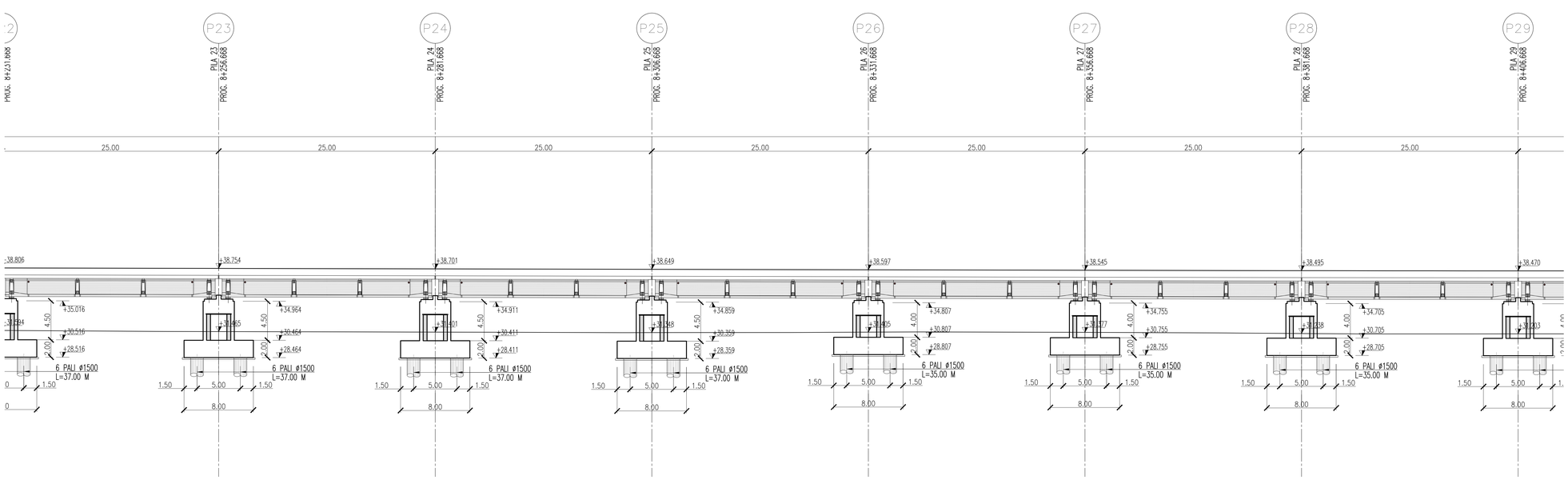

Per gli impalcati tipologici si rimanda agli elaborati:

DETTAGLI COSTRUTTIVI:	
Dettagli paraballast e impermeabilizzazione	IN1710EI2DZVI0000001
Dettagli parapetto	IN1710EI2DZVI0000002
Scala discesa impalcato	IN1710EI2BZVI0000001
Scala discesa pulvino - piano campagna	IN1710EI2BZVI0000002
TRAVI INCORPORATE 22m i=450cm:	
Carpenteria Impalcato a travi incorporate i=4,5m	IN1710EI2BZVI0005060
Armatura solettone a travi incorporate i=4,5m	IN1710EI2BZVI0005061
Apparecchi appoggio e giunti Travi incorporate	IN1710EI2DZVI0000011
TRAVI IN CAP 25m i=450cm:	
Carpenteria travi	IN1710EI2BZVI0005030
Dettagli tesatura traversi, particolari costruttivi e messa a terra impalcato	IN1710EI2BZVI0005031
Armatura travi in cap	IN1710EI2BZVI0005032
Armatura trasversi - Trave esterna, i=4,50m	IN1710EI2BZVI0005033
Armatura trasversi - Trave esterna, i=4,50m	IN1710EI2BZVI0005034
Carpenteria impalcato in cap 25m i=450cm - rettifilo	IN1710EI2BZVI0005035
Armatura soletta impalcato in cap i=450cm	IN1710EI2BZVI0005036
Carpenteria Predalles impalcato in cap i=450cm - Rettifilo	IN1710EI2BZVI0005037
Fasi di tesatura dei traversi impalcato	IN1710EI2DZVI0005008
Apparecchi appoggio e giunti Impalcato in c.a.p.	IN1710EI2DZVI0005009
IMPALCATO STRUTTURA MISTA 4 TRAVI 40m i=450cm:	
Disegno di insieme	IN1710EI2BZVI0005040
Carpenteria metallica	IN1710EI2BZVI0005041
Diaframma 2A	IN1710EI2BZVI0005042
Diaframma 3A	IN1710EI2BZVI0005043
Diaframma 2B	IN1710EI2BZVI0005044
Diaframma 3B	IN1710EI2BZVI0005045
Diaframma 2C	IN1710EI2BZVI0005046
Diaframma 3C	IN1710EI2BZVI0005047
Diaframma 1 tav. 1/2	IN1710EI2BZVI0005048
Diaframma 1 tav. 2/2	IN1710EI2BZVI0005049
Controventi inferiori	IN1710EI2BZVI0005050
Controventi Superiori	IN1710EI2BZVI0005051
Armatura soletta	IN1710EI2BZVI0005052
Predalle	IN1710EI2BZVI0005053
Apparecchi appoggio e giunti	IN1710EI2DZVI0005010
IMPALCATO STRUTTURA MISTA 6 TRAVI 40m i=450cm:	
Disegno di insieme	IN1710EI2BZVI0005070
Carpenteria metallica	IN1710EI2BZVI0005071
Diaframma 2A	IN1710EI2BZVI0005072
Diaframma 3A	IN1710EI2BZVI0005073
Diaframma 2B	IN1710EI2BZVI0005074
Diaframma 3B	IN1710EI2BZVI0005075
Diaframma 2C	IN1710EI2BZVI0005076
Diaframma 3C	IN1710EI2BZVI0005077
Diaframma 1 tav. 1/2	IN1710EI2BZVI0005078
Controventi inferiori	IN1710EI2BZVI0005079
Controventi Superiori	IN1710EI2BZVI0005080
Armatura soletta	IN1710EI2BZVI0005081
Predalle	IN1710EI2BZVI0005082
Apparecchi appoggio e giunti	IN1710EI2DZVI0005012

Scale impalcato–pulvino

Campata	Lato	Pila
P2–P3	B.P.	P2
P4–P5	B.D.	P4
P7–P8	B.P.	P7
P10–P11	B.D.	P10
P13–P14	B.P.	P13
P15–P16	B.D.	P15
P17–P18	B.P.	P17
P20–P21	B.D.	P20
P23–P24	B.P.	P23
P26–P27	B.D.	P26
P29–P30	B.P.	P29
P32–P33	B.D.	P32
P35–P36	B.P.	P35
P38–P39	B.D.	P38
P41–P42	B.P.	P41
P44–P45	B.D.	P44

Scale impalcato–pulvino

Campata	Lato	Pila
P47–P48	B.P.	P47
P50–P51	B.D.	P50
P52–P53	B.P.	P52
P54–P55	B.D.	P54
P57–P58	B.P.	P57
P60–P61	B.D.	P60
P63–P64	B.P.	P63
P66–P67	B.D.	P66
P69–P70	B.P.	P69
P72–P73	B.D.	P72
P75–P76	B.P.	P75
P78–P79	B.D.	P78
P81–P82	B.P.	P81
P84–P85	B.D.	P84
P87–P88	B.P.	P87
P89–P90	B.D.	P89

Scale p.c–pulvino

Lato	Pila
B.P.	P13
B.D.	P32
B.D.	P50
B.P.	P69
B.D.	P89

COMMITTENTE:

RFI RETE FERROVIARIA ITALIANA
GRUPPO FERROVIE DELLO STATO

ALTA SORVEGLIANZA:

ITALFERR
GRUPPO FERROVIE DELLO STATO

GENERAL CONTRACTOR:

IRICAV2

INFRASTRUTTURE FERROVIARIE STRATEGICHE DEFINITE DALLA LEGGE OBIETTIVO N. 443/01

LINEA A.V. /A.C. TORINO-VENEZIA Tratta VERONA-PADOVA
Lotto funzionale Verona-Bivio Vicenza

PROGETTO ESECUTIVO

PONTI E VIADOTTI

Viadotto Fibbio dal Km 7+657,67 al Km 8+431,67

GENERALE

Pianta fondazioni, tracciamento e sezione longitudinale tav.5/6

GENERAL CONTRACTOR		DIRETTORE LAVORI	SCALA :
IL PROGETTISTA INTEGRATORE Ing. Giovanni LANGLAVINDA ALBO INGEGNERI PROVINCIA DI MESSINA n. 4503 Data:	Consorzio Iricav Due Ing. Paolo CARMONA Data:		1:200

COMMESSA	LOTTO	FASE	ENTE	TIPO DOC.	OPERA/DISCIPLINA	PROGR.	REV.	FOGLIO
IN17	12	E	I2	P9	VI01A0	011	B	1 – 5

IRICAV2

VISTO CONSORZIO IRICAV DUE
Data

Progettazione :

Rev.	Descrizione	Redatto	Data	Verificato	Data	Approvato	Data	IL PROGETTISTA
A	EMISSIONE	G.Lo.	Ott.22	G. Pisani	Ott.22	G. Grandi	Ott.22	
B	EMISSIONE A SEGUITO RDV IN1710D0PRSH0100001A	G.Lo.	Ott.2022	G. Pisani	Ott.2022	G.Grandi	Ott.2022	
C								Data: Ott.2022

CIG. 8377937CD1 | CUP: J41E91000000009 | File: IN1710D0PRVI0014001B.DWG | Cod. origine: CC0C0

Progetto cofinanziato dalla Unione Europea

Scala di plot: | TUTTI I DIRITTI DEL PRESENTE DOCUMENTO SONO RISERVATI: LA PRODUZIONE ANCHE PARZIALE È VIETATA