PIANTA FONDAZIONI

Scala 1:200

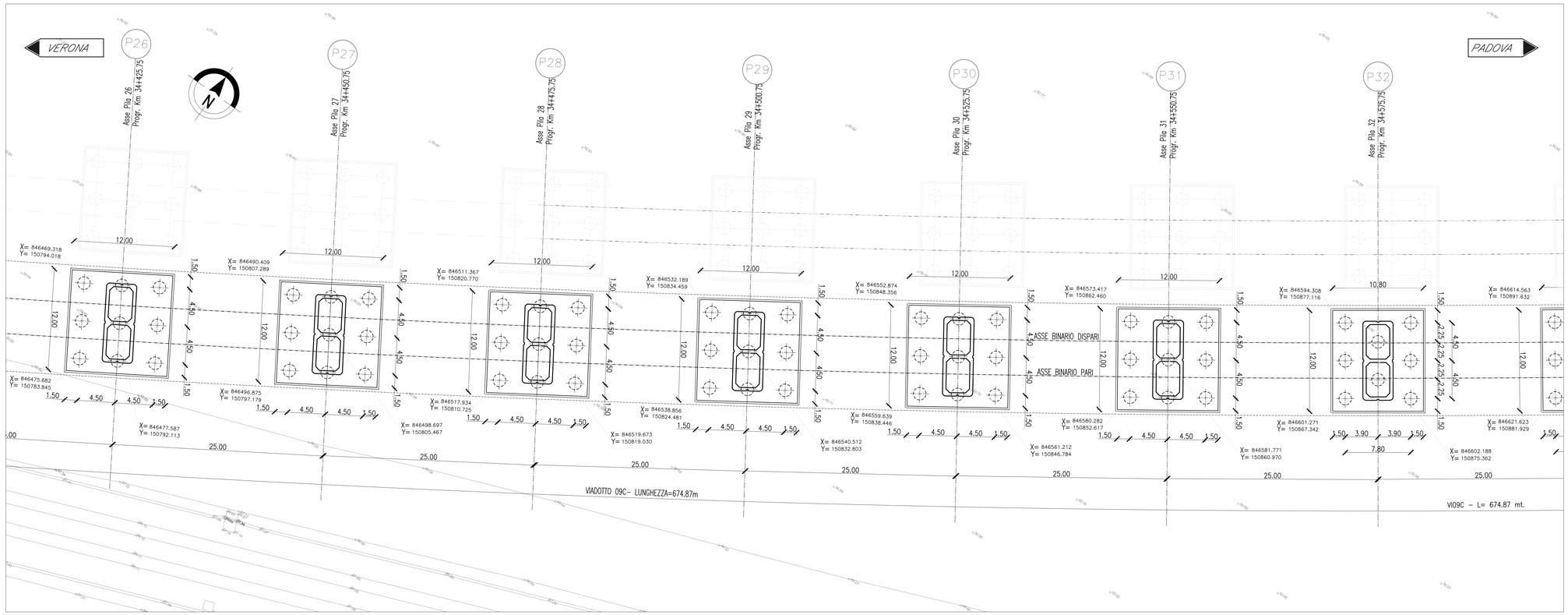

SEZIONE LONGITUDINALE BINARIO PARI

Scala 1:200

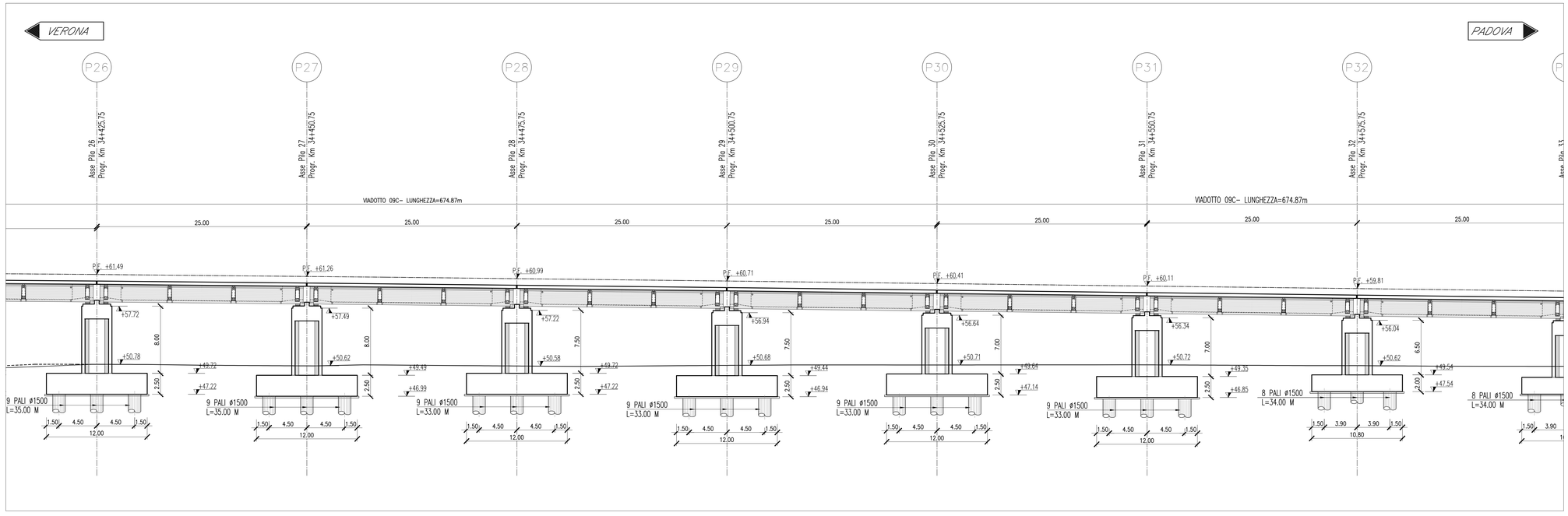

Per note e materiali si rimanda all'elaborato IN1710EI2TTVI0000001

Per gli impalcati tipologici si rimanda agli elaborati:

DETTAGLI COSTRUTTIVI:

Dettagli paraballast e impermeabilizzazione	IN1710EI2DZVI0000001
Dettagli parapetto	IN1710EI2DZVI0000002
Scala discesa impalcato	IN1710EI2BZVI0000001
Scala discesa pulvino - piano campagna	IN1710EI2BZVI0000002

TRAVI IN CAP 25m i=420cm:

Carpenteria travi	IN1710EI2BZVI0005006
Dettagli tesatura traversi, particolari costruttivi e messa a terra impalcato	IN1710EI2BZVI0005007
Armatura travi in cap	IN1710EI2BZVI0005008
Armatura trasversi - Trave esterna, i=4,20m	IN1710EI2BZVI0005009
Armatura trasversi - Trave esterna, i=4,20m	IN1710EI2BZVI0005022
Carpenteria impalcato in cap 25m i=420cm - rettifilo	IN1710EI2BZVI0005010
Armatura soletta impalcato in cap i=420cm	IN1710EI2BZVI0005011
Carpenteria Predalles impalcato in cap i=420cm - Rettifilo	IN1710EI2BZVI0005012
Fasi di tesatura dei traversi impalcato	IN1710EI2DZVI0005003
Apparecchi appoggio e giunti Impalcato in c.a.p.	IN1710EI2DZVI0005004

COMMITTENTE:

RFI RETE FERROVIARIA ITALIANA
GRUPPO FERROVIE DELLO STATO

ALTA SORVEGLIANZA:

ITALFERR
GRUPPO FERROVIE DELLO STATO

GENERAL CONTRACTOR:

IRICAV2

INFRASTRUTTURE FERROVIARIE STRATEGICHE DEFINITE DALLA LEGGE OBIETTIVO N. 443/01

LINEA A.V. /A.C. TORINO-VENEZIA Tratta VERONA-PADOVA
Lotto funzionale Verona-Bivio Vicenza

PROGETTO ESECUTIVO

PONTI E VIADOTTI
VIADOTTO RIO GUA' DALKM 34+125 AL KM 34+800
GENERALE
Pianta fondazioni, tracciamento e sezione longitudinale tav.3/5

GENERAL CONTRACTOR	DIRETTORE LAVORI	SCALA :
IL PROGETTISTA INTEGRATORE Ing. Paolo MALAVENDA Ordine degli Ingegneri di Venezia n. 4289 Data:	Consorzio Iricav Due Ing. Paolo CARMONA Data:	1:200

COMMESSA	LOTTO	FASE	ENTE	TIPO DOC.	OPERA/DISCIPLINA	PROGR.	REV.	FOGLIO
IN17	12	E	I2	P9	VI09C0	008	B	di

IRICAV2

VISTO CONSORZIO IRICAV DUE
Firma: Ing. Angelo LEONARDI
Data:

Progettazione :

Rev.	Descrizione	Redatto	Data	Verificato	Data	Approvato	Data	IL PROGETTISTA
A	EMESSIONE	D.Ferri	Apr.2022	G.Tesari	Apr.2022	G.Cocuzza	Apr.2022	
B	EMESSIONE A SEGUITO RDV IN1710E0RDI0200004A	D.Ferri	Mag.2022	G.Tesari	Mag.2022	G.Cocuzza	Mag.2022	
C								Data: Mag.2022

CIG. 8377957CD1 | CUP. J41E91000000009 | File: IN1710EI2BZPVI0VI09C0000B.DWG | Cod. origine: CODIGO

Progetto cofinanziato dalla Unione Europea

Scala di plot:

TUTTI I DIRITTI DEL PRESENTE DOCUMENTO SONO RISERVATI: LA PRODUZIONE ANCHE PARZIALE È VIETATA