PIANTA CHIAVE

SCALA 1:1000

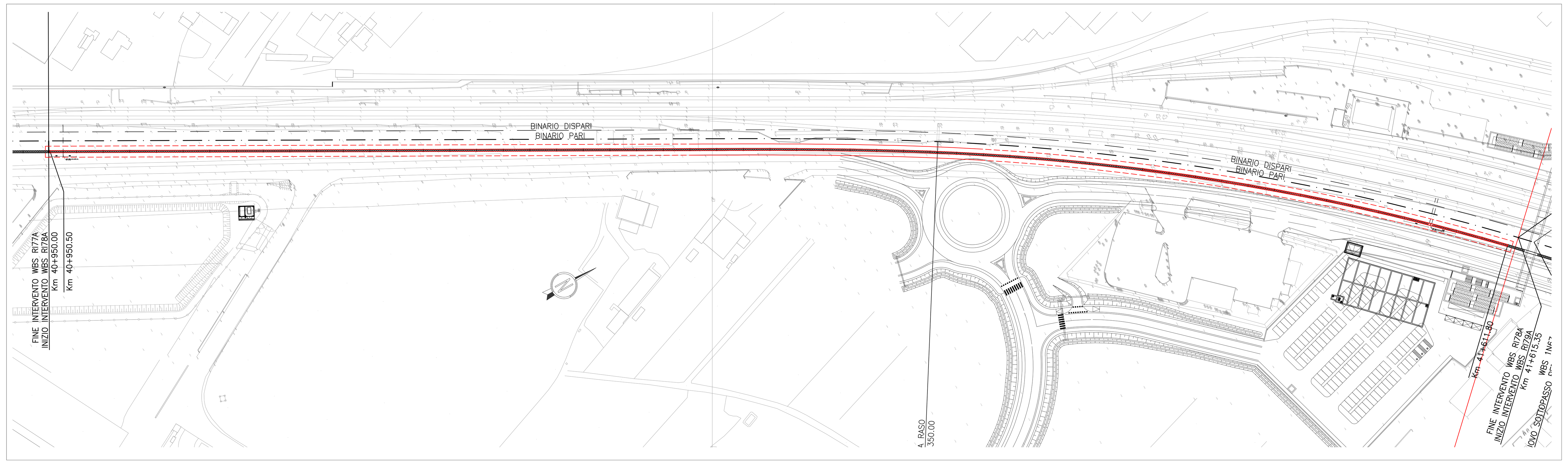

SEZIONE TRASVERSALE TIPO CONCI 25÷55

SCALA 1:100

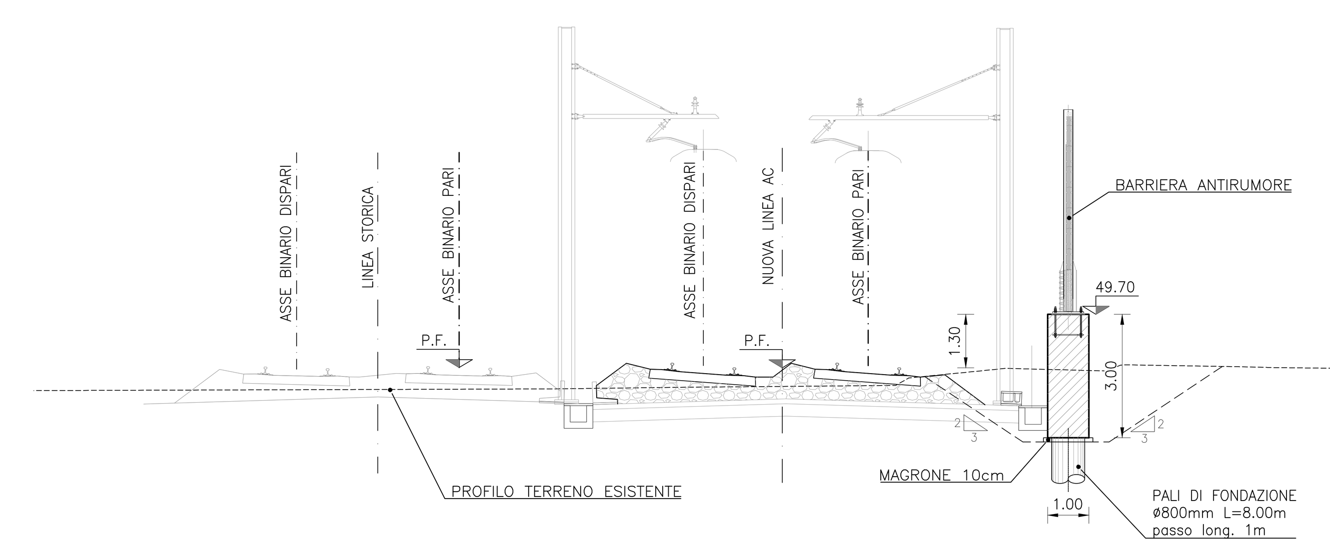

PIANTA – TRACCIAMENTO CONCI 41÷48

SCALA 1:100

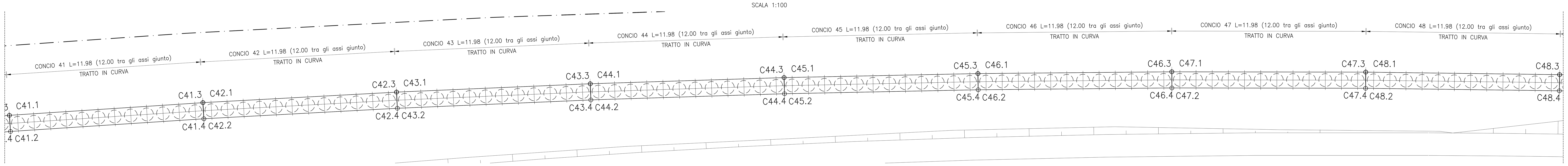

PROFILO LONGITUDINALE LUNGO LO SVILUPPO DEL MURO (CONCI 41÷48)

SCALA 1:100

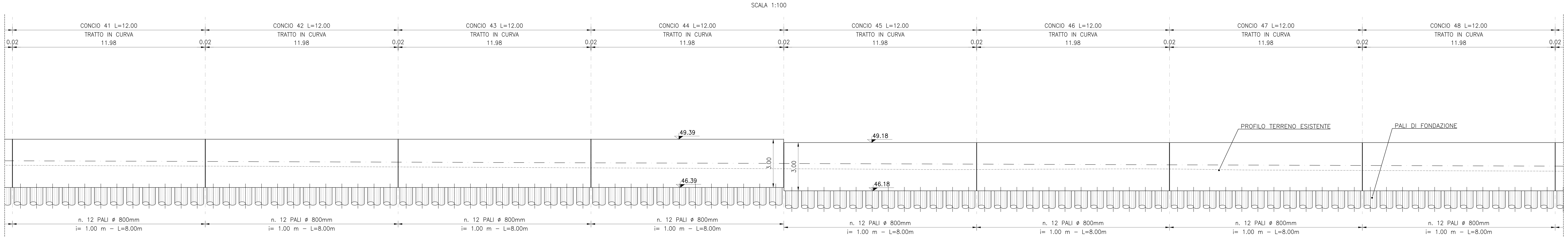

PIANTA – TRACCIAMENTO CONCI 49÷55

SCALA 1:100

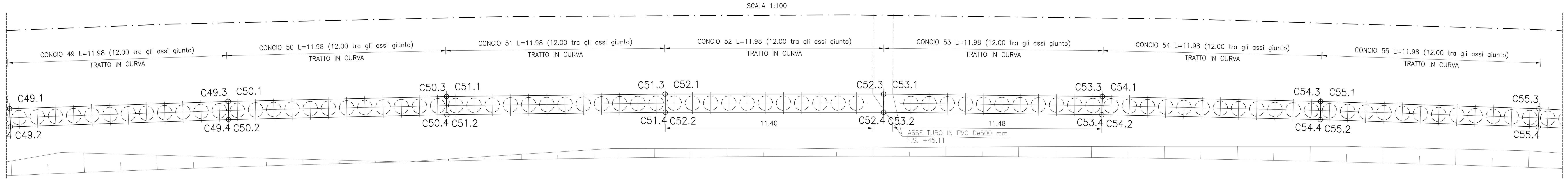

PROFILO LONGITUDINALE LUNGO LO SVILUPPO DEL MURO (CONCI 49÷55)

SCALA 1:100

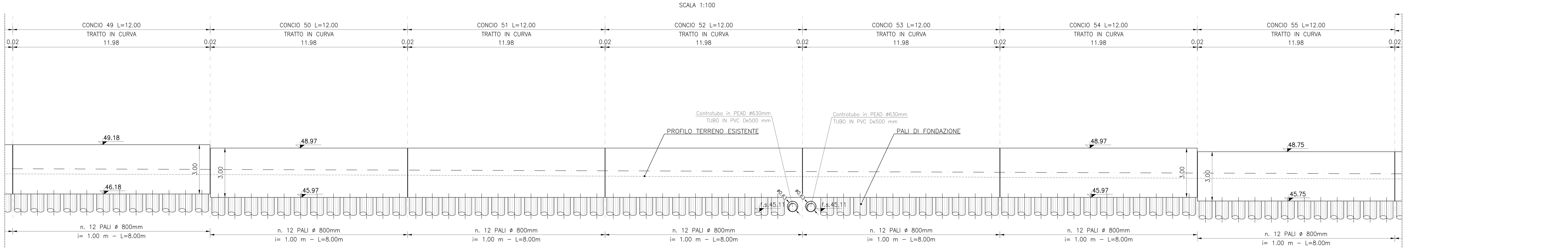

COORDINATE DI TRACCIAMENTO CONCIO 41

N° PUNTO	COORDINATA EST	COORDINATA NORD
C41.1	850208,701	156658,117
C41.2	850209,512	156657,531
C41.3	850215,723	156667,824
C41.4	850216,533	156667,238

COORDINATE DI TRACCIAMENTO CONCIO 42

N° PUNTO	COORDINATA EST	COORDINATA NORD
C42.1	850215,736	156667,843
C42.2	850216,540	156667,248
C42.3	850222,866	156677,470
C42.4	850223,670	156676,875

COORDINATE DI TRACCIAMENTO CONCIO 43

N° PUNTO	COORDINATA EST	COORDINATA NORD
C43.1	850222,878	156677,486
C43.2	850223,675	156676,882
C43.3	850230,115	156687,033
C43.4	850230,912	156686,429

COORDINATE DI TRACCIAMENTO CONCIO 44

N° PUNTO	COORDINATA EST	COORDINATA NORD
C44.1	850230,127	156687,049
C44.2	850230,918	156686,436
C44.3	850237,471	156696,514
C44.4	850238,261	156695,901

COORDINATE DI TRACCIAMENTO CONCIO 45

N° PUNTO	COORDINATA EST	COORDINATA NORD
C45.1	850237,484	156696,530
C45.2	850238,267	156695,908
C45.3	850244,933	156705,912
C45.4	850245,716	156705,290

COORDINATE DI TRACCIAMENTO CONCIO 46

N° PUNTO	COORDINATA EST	COORDINATA NORD
C46.1	850244,946	156705,927
C46.2	850245,722	156705,297
C46.3	850252,500	156715,225
C46.4	850253,276	156714,595

COORDINATE DI TRACCIAMENTO CONCIO 47

N° PUNTO	COORDINATA EST	COORDINATA NORD
C47.1	850252,513	156715,241
C47.2	850253,282	156714,602
C47.3	850260,171	156724,453
C47.4	850260,940	156723,814

COORDINATE DI TRACCIAMENTO CONCIO 48

N° PUNTO	COORDINATA EST	COORDINATA NORD
C48.1	850260,184	156724,469
C48.2	850260,946	156723,821
C48.3	850267,945	156733,595
C48.4	850268,707	156732,947

COORDINATE DI TRACCIAMENTO CONCIO 49

N° PUNTO	COORDINATA EST	COORDINATA NORD
C49.1	850267,958	156733,610
C49.2	850268,713	156732,954
C49.3	850275,821	156742,648
C49.4	850276,576	156741,992

COORDINATE DI TRACCIAMENTO CONCIO 50

N° PUNTO	COORDINATA EST	COORDINATA NORD
C50.1	850275,834	156742,664
C50.2	850276,581	156741,999
C50.3	850283,798	156751,613
C50.4	850284,545	156750,948

COORDINATE DI TRACCIAMENTO CONCIO 51

N° PUNTO	COORDINATA EST	COORDINATA NORD
C51.1	850283,811	156751,628
C51.2	850284,551	156750,955
C51.3	850291,875	156760,488
C51.4	850292,615	156759,815

COORDINATE DI TRACCIAMENTO CONCIO 52

N° PUNTO	COORDINATA EST	COORDINATA NORD
C52.1	850291,889	156760,503
C52.2	850292,621	156759,821
C52.3	850300,052	156769,271
C52.4	850300,783	156768,590

COORDINATE DI TRACCIAMENTO CONCIO 53

N° PUNTO	COORDINATA EST	COORDINATA NORD
C53.1	850300,065	156769,286
C53.2	850300,789	156768,596
C53.3	850308,326	156777,963
C53.4	850309,050	156777,273

COORDINATE DI TRACCIAMENTO CONCIO 54

N° PUNTO	COORDINATA EST	COORDINATA NORD
C54.1	850308,340	156777,977
C54.2	850309,056	156777,279
C54.3	850316,697	156786,560
C54.4	850317,413	156785,863

COORDINATE DI TRACCIAMENTO CONCIO 55

N° PUNTO	COORDINATA EST	COORDINATA NORD
C55.1	850316,711	156786,575
C55.2	850317,420	156785,869
C55.3	850325,164	156795,064
C55.4	850325,873	156794,358

ELABORATI DI RIFERIMENTO

DESCRIZIONE	CODICE
ELENCO ELABORATI	IN1712EI2EERI78A0001A
RELAZIONE TECNICA GENERALE	IN1712EI2RORI78A0001A
RELAZIONE DI CONFRONTO PD/PE	IN1712EI2RORI78A0003A
PLANIMETRIA STATO DI FATTO – TAV. 1	IN1712EI2P8RI78A0001A
PLANIMETRIA STATO DI FATTO – TAV. 2	IN1712EI2P8RI78A0002A
PLANIMETRIA DI PROGETTO – TAV. 1	IN1712EI2P8RI78A0003A
PLANIMETRIA DI PROGETTO – TAV. 2	IN1712EI2P8RI78A0004A
PROFILO LONGITUDINALE	IN1712EI2F7RI78A0001A
SEZIONI TIPO E PARTICOLARI	IN1712EI2WZRI78A0001A
SEZIONI TRASVERSALI – TAV. 1	IN1712EI2W9RI78A0001A
SEZIONI TRASVERSALI – TAV. 2	IN1712EI2W9RI78A0002A
SEZIONI TRASVERSALI – TAV. 3	IN1712EI2W9RI78A0003A
SEZIONI TRASVERSALI – TAV. 4	IN1712EI2W9RI78A0004A
SEZIONI TRASVERSALI – TAV. 5	IN1712EI2W9RI78A0005A
SEZIONI TRASVERSALI – TAV. 6	IN1712EI2W9RI78A0006A
TABULATI MOVIMENTI TERRA	IN1712EI2TTRI78A0001A
RELAZIONE IDRAULICA SMALTIMENTO ACQUE	IN1712EI2RIRI78A4001A
PLANIMETRIA IDRAULICA E SEZIONE – TAV. 1	IN1712EI2PZRI78A4001A
PLANIMETRIA IDRAULICA E SEZIONE – TAV. 2	IN1712EI2PZRI78A4002A
PIANTA, SEZIONI E DETTAGLI BACINO DI LAMINAZIONE RI78A–BL01	IN1712EI2PZRI78A4003A
PIANTA, SEZIONI E DETTAGLI VASCA DI LAMINAZIONE E SOLLEVAMENTO	IN1712EI2PZRI78A4004A
VASCA DI LAMINAZIONE E SOLLEVAMENTO – CARPENTERIA	IN1712EI2BZRI78A0001A
VASCA DI LAMINAZIONE E SOLLEVAMENTO – ARMATURA TAV. 1	IN1712EI2BBRI78A0001A
VASCA DI LAMINAZIONE E SOLLEVAMENTO – ARMATURA TAV. 2	IN1712EI2BBRI78A0002A
VASCA DI LAMINAZIONE E SOLLEVAMENTO – ARMATURA TAV. 3	IN1712EI2BBRI78A0003A
VASCA DI LAMINAZIONE E SOLLEVAMENTO – RELAZIONE DI CALCOLO STRUTTURALE	IN1712EI2CLRI78A0001A
VASCA DI LAMINAZIONE E SOLLEVAMENTO – CARATTERISTICHE DEI MATERIALI	IN1712EI24TRI78A0001A
PIANTE E PROSPETTI ARCHITETTONICI FABBRICATO	IN1712EI2BZRI78A9001A
CARPENTERIA FABBRICATO	IN1712EI2BZRI78A0002A
ARMATURA FABBRICATO	IN1712EI2BZRI78A0003A
RELAZIONE DI CALCOLO STRUTTURALE FABBRICATO	IN1712EI2CLRI78A0002A
IMPIANTO LUCE E FORZA MOTRICE DELLA VASCA DI LAMINAZIONE E SOLLEVAMENTO	IN1712EI2PZRI78AX001A
DISTRIBUZIONE CAVIDOTTI ENERGIA ELETTRICA – PIAZZOLA	IN1712EI2PZRI78AX002A
QUADRO GENERALE UTENZE – STAZIONE DI POMPAGGIO	IN1712EI26ARI78AX001A
RELAZIONE TECNICA IMPIANTI ELETTRICI	IN1712EI2RHRI78AX001A
RELAZIONE DI CALCOLO ELETTRICO E ILLUMINOTECNICO	IN1712EI24RRI78AX001A
VALUTAZIONE SULLA NECESSITÀ DI PROTEZIONE DA SCARICHE ELETTRICHE	IN1712EI2RHRI78AX002A
MURO DI MITIGAZIONE IN DX DAL KM 40+950,50 AL KM 41+611,80 – CARPENTERIA – PIANTA, PROSPETTO E SEZIONI – TAV. 1	IN1712EI2PARI78A2001A
MURO DI MITIGAZIONE IN DX DAL KM 40+950,50 AL KM 41+611,80 – CARPENTERIA – PIANTA, PROSPETTO E SEZIONI – TAV. 2	IN1712EI2PARI78A2002A
MURO DI MITIGAZIONE IN DX DAL KM 40+950,50 AL KM 41+611,80 – CARPENTERIA – PIANTA, PROSPETTO E SEZIONI – TAV. 3	IN1712EI2PARI78A2003A
MURO DI MITIGAZIONE IN DX DAL KM 40+950,50 AL KM 41+611,80 – CARPENTERIA – PIANTA FONDAZIONI E TRACCIAMENTO PALI – TAV. 1	IN1712EI2BARI78A2001A
MURO DI MITIGAZIONE IN DX DAL KM 40+950,50 AL KM 41+611,80 – CARPENTERIA – PIANTA FONDAZIONI E TRACCIAMENTO PALI – TAV. 2	IN1712EI2BARI78A2002A
MURO DI MITIGAZIONE IN DX DAL KM 40+950,50 AL KM 41+611,80 – CARPENTERIA – PIANTA FONDAZIONI E TRACCIAMENTO PALI – TAV. 3	IN1712EI2BARI78A2003A
MURO DI MITIGAZIONE IN DX DAL KM 40+950,50 AL KM 41+611,80 – ARMATURA MURI – TAV. 1	IN1712EI2BBRI78A2001A
MURO DI MITIGAZIONE IN DX DAL KM 40+950,50 AL KM 41+611,80 – ARMATURA MURI – TAV. 2	IN1712EI2BBRI78A2002A
MURO DI MITIGAZIONE IN DX DAL KM 40+950,50 AL KM 41+611,80 – ARMATURA PALI DI FONDAZIONE	IN1712EI2BZRI78A2001A
MURO DI MITIGAZIONE IN DX DAL KM 40+950,50 AL KM 41+611,80 – RELAZIONE DI CALCOLO	IN1712EI2CLRI78A2001A

NOTE GENERALI

- TUTTE LE MISURE SONO ESPRESSE IN METRI, SALVO OVE DIVERSAMENTE INDICATO
- TUTTE LE QUOTE ALTIMETRICHE SONO ESPRESSE IN METRI s.l.m.
- TUTTI GLI ANGOLI SONO ESPRESSI IN GRADI DECIMALI
- TUTTE LE PROGRESSIVE SONO ESPRESSE IN CHILOMETRI E SONO RIFERITE AL BINARIO PARI, SALVO OVE DIVERSAMENTE SPECIFICATO.
- LE QUOTE ESPRESSE SONO DI PROGETTO ED IN SEDE DI ESECUZIONE DEI LAVORI DOVRANNO ESSERE VERIFICATE IN CONTRADDITTORIO CON LA D.L.
- PRIMA DELL'INIZIO DELLE LAVORAZIONI DOVRANNO ESSERE VERIFICATE, IN CONTRADDITTORIO CON D.L., L'ESATTA POSIZIONE DEI SOTTOSERVIZI E LE EVENTUALI INTERFERENZE.
- LE DIMENSIONI RELATIVE ALLO SVILUPPO DEI CONCI DEI MURI IN CURVA SI RIFERISCONO AL LATO INTERNO CURVA.

CARATTERISTICHE DEI MATERIALI

DESCRIZIONE	CODICE
Tabella Materiali	IN1711EI24TGA0100001

COMMITTENTE: RFI RETE FERROVIARIA ITALIANA – GRUPPO FERROVIE DELLO STATO

ALTA SORVEGLIANZA: ITALFERR – GRUPPO FERROVIE DELLO STATO

GENERAL CONTRACTOR: Consorzio IricAV Due

INFRASTRUTTURE FERROVIARIE STRATEGICHE DEFINITE DALLA LEGGE OBIETTIVO N. 443/01

LINEA A.V. /A.C. TORINO-VENEZIA Tratta VERONA-PADOVA
Lotto funzionale Verona-Bivio Vicenza

PROGETTO ESECUTIVO

RILEVATI
RILEVATO FERROVIARIO DA PK 40+950,00 A PK 41+615,35
OPERE DI SOSTEGNO
MURO DI MITIGAZIONE IN DX DAL KM 40+950,50 AL KM 41+611,80 - CARPENTERIA - PIANTA, PROSPETTO E SEZIONI - TAV. 3

GENERAL CONTRACTOR		DIRETTORE LAVORI	SCALA :
IL PROGETTISTA INTEGRATORE ing. Giovanni MALAVENDA Iscritto all'ordine degli ingegneri di Venezia n. 4289 Data: Settembre 2021	Consorzio Iricav Due ing. Paolo CARMONA Data: Settembre 2021		Varie

COMMESSA	LOTTO	FASE	ENTE	TIPO DOC.	OPERA/DISCIPLINA	PROGR.	REV.	FOGLIO
IN17	12	E	I2	PA	RI78A2	003	A	DI

VISTO CONSORZIO IRICAV DUE	
Firma	Data
ing. Luca RANDOLFI	Settembre 2021

Progettazione :

Rev.	Descrizione	Redatto	Data	Verificato	Data	Approvato	Data	IL PROGETTISTA
A	EMISSIONE	E. TOSCA	15/09/21	L. ALFIERI	15/09/21	P. GALVANIN	15/09/21	Dott. Ing. Paolo GALVANIN, Albo Ingegneri Milano n. A21784, Data: 15/09/21
B								
C								

CIG. 8377957CD1 — CUP: J41E91000000009 — File: IN1712EI2PARI78A2003A_01.DWG — Cod. origine: CODICE

Progetto cofinanziato dalla Unione Europea

Scala di plot:

TUTTI I DIRITTI DEL PRESENTE DOCUMENTO SONO RISERVATI: LA PRODUZIONE ANCHE PARZIALE È VIETATA