INTERVENTI DI MITIGAZIONE DEL RISCHIO DELLA LIQUEFAZIONE CON COLONNE DI GHIAIA
Plinti 12.00x10.80 m

SEZIONE TIPO

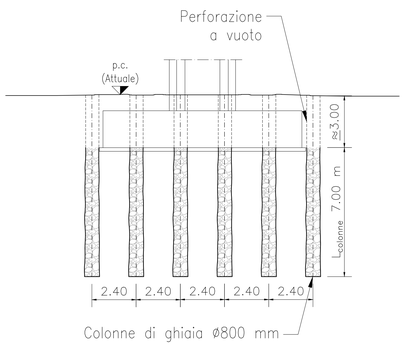

PILA 61

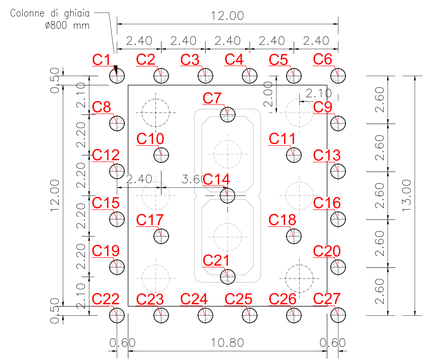

L=7m PILA 61

PILA 62

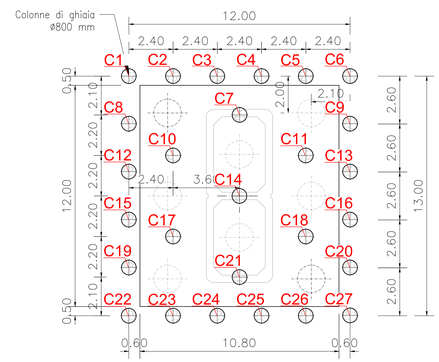

L=7m PILA 62

PILA 63

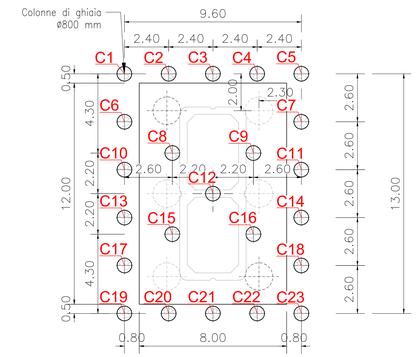

L=7m PILA 63

FASI ESECUTIVE

FASE 1:	Scotico s=50.0 cm e preparazione del piano di lavoro
FASE 2:	esecuzione dei pali trivellati di fondazione e delle colonne in ghiaia avendo cura di riempire di sabbia o di terra i tratti di perforazione a vuoto
FASE 3:	infissione delle palancole, ove previste
FASE 4:	scavo per la relizzazione del plinto di fondazione
FASE 5:	esecuzione della fondazione secondo le fasi previste nell'elaborato dedicato

PIANTA CHIAVE

NOTE GENERALI

TUTTE LE MISURE SONO ESPRESSE IN METRI

PER LE MACRO FASI DI COSTRUZIONE SI RIMANDA AGLI ELABORATI SPECIFICI DI PE (WBS SF16)

PER IL TRACCIAMENTO SI RIMANDA AGLI ELABORATI SPECIFICI DI TRACCIAMENTO PALI: IN1712EI2P9VI05E3001A

CARATTERISTICHE DEI MATERIALI

– LE COLONNE DI GHIAIA SARANNO REALIZZATE CON GHIAIA PULITA DI DIAMETRO COMPRESO TRA 20MM E 60MM. LA COMPOSIZIONE GRANULOMETRICA SARÀ ACCERTATA ATTRAVERSO ANALISI ESEGUITE SECONDO LA NORMA UNI EN 933–1.
I MATERIALI IMPIEGATI NELLA COSTRUZIONE SARANNO CONFORMI A QUANTO INDICATO NEL CAPITOLATO RFI (PARTE II, SEZIONE 5) E SOGGETTI AD APPROVAZIONE DELLA DIREZIONE LAVORI.

INTERVENTI DI MITIGAZIONE DEL RISCHIO DELLA LIQUEFAZIONE CON COLONNE DI GHIAIA
Plinti 12.00x8.00 m

SEZIONE TIPO

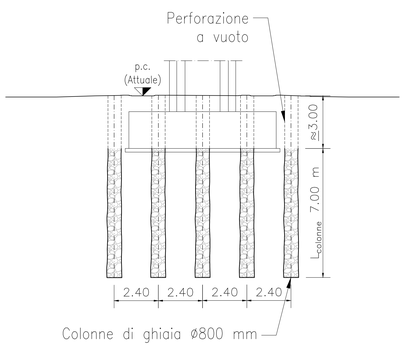

PILA 64

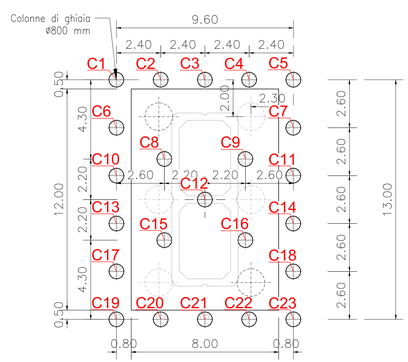

L=7m PILA 64

PILA 65

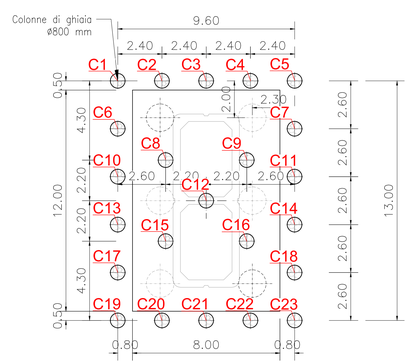

L=7m PILA 65

SPALLA B

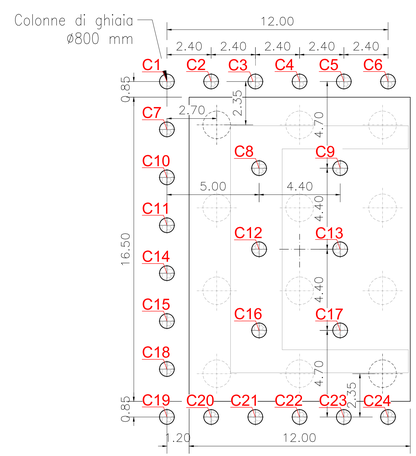

L=7m SPALLA B

COMMITTENTE:

RFI RETE FERROVIARIA ITALIANA
GRUPPO FERROVIE DELLO STATO

ALTA SORVEGLIANZA:

ITALFERR
GRUPPO FERROVIE DELLO STATO

GENERAL CONTRACTOR:

IRICAV2

INFRASTRUTTURE FERROVIARIE STRATEGICHE DEFINITE DALLA LEGGE OBIETTIVO N. 443/01

LINEA A.V. /A.C. TORINO-VENEZIA Tratta VERONA-PADOVA
Lotto funzionale Verona-Bivio Vicenza

PROGETTO ESECUTIVO

VIADOTTI E PONTI
Viadotto Alpone I dal km 21+842.666 al km 21+992.666
FONDAZIONI
Trattamento colonnare - Numerazione pali in ghiaia

GENERAL CONTRACTOR		DIRETTORE LAVORI	SCALA :
IL PROGETTISTA INTEGRATORE: Ing. Giovanni Battista PEROTTA, ALBO INGEGNERI TORINO N. 4344 — Data: Settembre 2022	Consorzio Iricav Due, Ing. Paolo Carmona — Data: Settembre 2022		1:100

COMMESSA	LOTTO	FASE	ENTE	TIPO DOC.	OPERA/DISCIPLINA	PROGR.	REV.	FOGLIO
IN17	12	E	I2	PA	VI05E3	001	A	–

IRICAV2

VISTO CONSORZIO IRICAV DUE
Firma — Data: Settembre 2022

Progettazione :

Rev.	Descrizione	Redatto	Data	Verificato	Data	Approvato	Data	IL PROGETTISTA
A	EMISSIONE	I.MAZZIA	Settembre 2022	F.PIZZUTO	Settembre 2022	G.MARTELLO G.DE LUCA	Settembre 2022	Ing. Giovanni Battista PEROTTA, ALBO INGEGNERI TORINO N. 4344
B								
C								

Data Settembre 2022

COD. B377/R/CG0 — CUP: J41E91000000009 — File: IN1712EEIPVI05E3001A.DWG — Cod. origine:

Progetto cofinanziato dalla Unione Europea

Scala di plot.:

TUTTI I DIRITTI DEL PRESENTE DOCUMENTO SONO RISERVATI. LA PRODUZIONE ANCHE PARZIALE È VIETATA.