PLANIMETRIA STATO DI PROGETTO

Scala 1:100

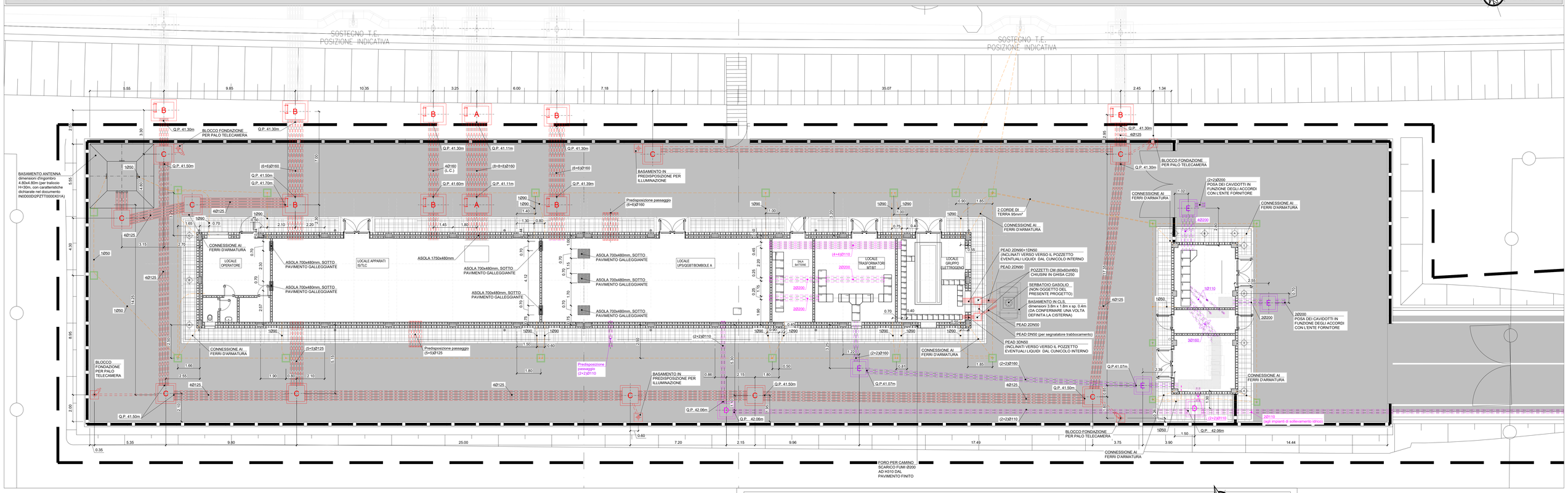

DETTAGLIO CHIUSURA ASOLA ALL'INGRESSO DEI CAVIDOTTI NEGLI EDIFICI
Scala 1:25

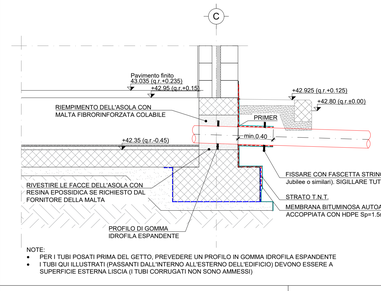

NOTE:
- PER I TUBI POSATI PRIMA DEL GETTO, PREVEDERE UN PROFILO IN GOMMA IDROFILA ESPANDENTE
- I TUBI QUI ILLUSTRATI (PASSANTI DALL'INTERNO ALL'ESTERNO DELL'EDIFICIO) DEVONO ESSERE A SUPERFICIE ESTERNA LISCIA (I TUBI CORRUGATI NON SONO AMMESSI)

PARTICOLARE TIPO COLLEGAMENTO DELLA RETE ELETTROSALDATA AI FERRI DI ARMATURA TRAMITE PIASTRA METALLICA

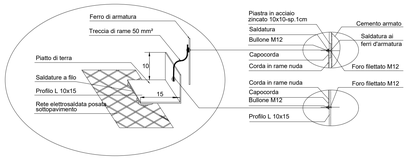

DETTAGLIO TIPOLOGICO TRINCEE LOCALI TRASFORMATORI E BATTERIE
scala 1:25

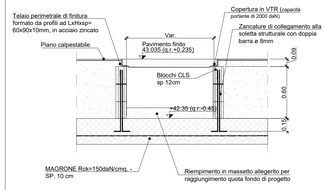

AREA D'INTERVENTO COMPLESSIVA

Scala 1:500

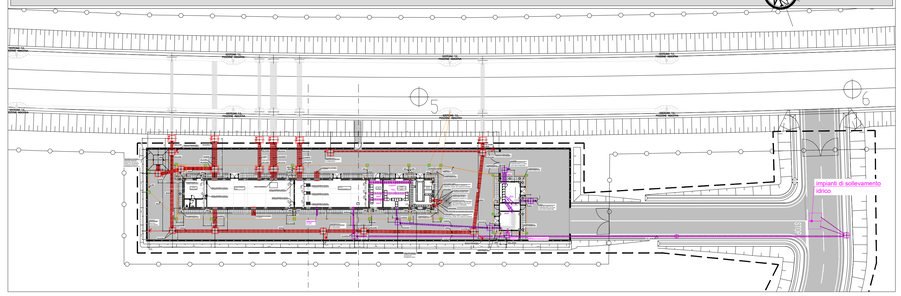

K-MAP

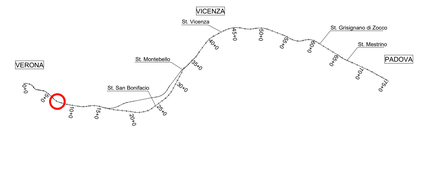

POZZETTO DI ISPEZIONE PREFABBRICATO IN CEMENTO ARMATO A SEZIONE QUADRATA TIPI C-D-E
Scala 1:25

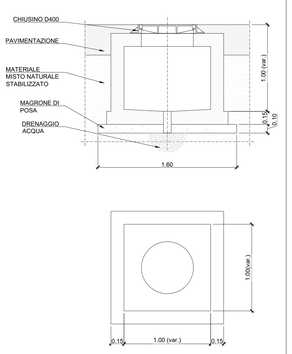

POZZETTO DI ISPEZIONE TIPO B
Scala 1:25

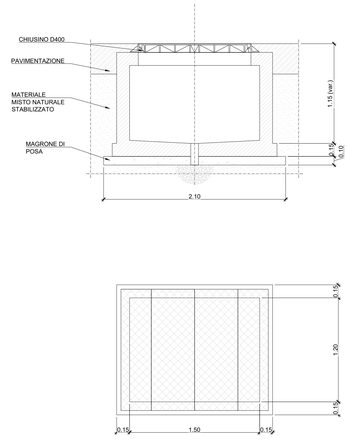

POZZETTO DI ISPEZIONE TIPO A
Scala 1:40

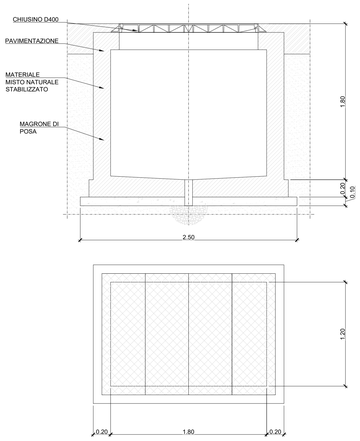

SPESSORE POZZETTI QUADRATI DIMENSIONI <1.00m

AxB [mm]	S [mm]
400x400	70
500x500	75
600x600	85
800x800	90

A,B: DIMENSIONI INTERNE POZZETTO
S: SPESSORE PARETI

NOTA: LE DIMENSIONI DEGLI SPESSORI POSSONO CAMBIARE A SECONDA DEL PRODUTTORE

NOTE GENERALI

- LE MISURE E LE QUOTE DOVRANNO ESSERE VERIFICATE IN CANTIERE AL MOMENTO DELL'ESECUZIONE DEI LAVORI
- LE QUOTE SONO ESPRESSE IN METRI SALVO DIVERSA INDICAZIONE.
- LE QUOTE DI LIVELLO SONO ESPRESSE IN METRI. LA QUOTA RELATIVA ±0.00m CORRISPONDE ALLA QUOTA ASSOLUTA +42.80 msl/m.
- NON MISURARE I DISEGNI, LE QUOTE MANCANTI DOVRANNO ESSERE CONCORDATE CON I PROGETTISTI E LA DIREZIONE LAVORI
- IN CASO DI INCOERENZE GRAFICHE TRA GLI ELABORATI PREVALGONO I DISEGNI DI MAGGIORE DETTAGLIO.
- LE FINITURE E LE SPECIFICHE NON DESCRITTE SONO DA CONCORDARE CON LA DIREZIONE LAVORI E LA DIREZIONE ARTISTICA.
- I PRODOTTI ED I SISTEMI UTILIZZATI PER LA REALIZZAZIONE DELLE OPERE DEVONO RISPETTARE LE NORME ED I REGOLAMENTI VIGENTI.
- GLI ELABORATI ESECUTIVI (ARCHITETTONICI, STRUTTURALI, IMPIANTISTICI, DI PREVENZIONE INCENDI ED PROGETTAZIONI SPECIALI) DEVONO ESSERE LETTI ASSIEME (IN CASO DI INCONGRUENZE RIFERIRSI ALLE PRESCRIZIONI PREVISTE DALLA PROGETTAZIONE PIÙ SPECIFICA).

NOTE SPECIFICHE

- I TUBI ESTERNI AL FABBRICATO DEVONO ESSERE IN PVC SERIE PESANTE, AD ECCEZIONE DI QUELLI PER I CONDUTTORI DI TERRA CHE SONO FLESSIBILI E SALVO INDICAZIONI DIVERSE IN PLANIMETRIA.
- I TUBI INTERNI AL FABBRICATO DEVONO ESSERE DEL TIPO CORRUGATO (LISCIO NELLA PARTE INTERNA E DI TIPO PESANTE).
- I TUBI TRANSITANTI DALL'ESTERNO ALL'INTERNO DELL'EDIFICIO DEVONO ESSERE PENDENTI VERSO L'ESTERNO DELL'EDIFICIO. UNA VOLTA POSATI I TUBI, SIGILLARE LE APERTURE SECONDO INDICAZIONI DELLA DL.
- LA QUOTA DI POSA DEI TUBI È IDENTIFICATA NEL DISEGNO È QUELLA "ASSOLUTA". PER AVERE LA QUOTA RELATIVA, SOTTRARRE 42.80m, COME SOPRA SPECIFICATO. LA QUOTA DI INTERRAMENTO DIPENDE DALLA QUOTA DEL PIANO CAMPAGNA DI PROGETTO (PER MAGGIORI DETTAGLI E SPECIFICHE, SI VEDA LA TAVOLA DELLE SEZIONI DELLE OPERE ELETTROMECCANICHE (IN17I2EI2BZFA0500019A E SUOI AGGIORNAMENTI).
- TUTTI I POZZETTI DOVRANNO ESSERE DI TIPO CARRABILE E MANTENERE OPPORTUNAMENTE SEGREGATI, AL LORO INTERNO, LE LINEE IN CAVO APPARTENENTI A TIPOLOGIE DI CIRCUITI DIFFERENTI (TE, LFM, COMANDO E CONTROLLO).
- LE COPERTURE DI CUNICOLI E POZZETTI DOVRANNO POTER ESSERE SOLLEVATE SENZA L'AUSILIO DI MEZZI MECCANICI. IN LINEA GENERALE SARANNO IN MATERIALE VTR SALVO DIVERSA SPECIFICAZIONE.
- I CHIUSINI NELLE AREE ESTERNE SARANNO IN CLASSE D400 O CLASSIFICAZIONI EQUIVALENTI.
- LE COPERTURE ED I CHIUSINI ALL'INTERNO DEI FABBRICATI SARANNO PREVISTI PER TUTTE LE PORZIONI SENZA MACCHINE AL DI SOPRA DI ESSI. LA SAGOMATURA DI ESSI SARÀ FATTA IN CANTIERE UNA VOLTA POSIZIONATE TUTTE LE MACCHINE. COORDINARSI PRELIMINARMENTE CON IL PRODUTTORE/FORNITORE DEI CHIUSINI PER DEFINIRE LO SPESSORE DISPONIBILE IN MERCATO DEGLI STESSI ED IDENTIFICARE CORRETTAMENTE LA GRANDEZZA DEL PROFILATO L DI APPOGGIO DA INSTALLARE SUI PERIMETRI DEI CUNICOLI/POZZETTI.
- LE COPERTURE ED I CHIUSINI RELATIVI ALLE LINEE DELL'ENTE FORNITORE SARANNO CONFORMI ALLE PRESCRIZIONI DELL'ENTE STESSO.
- I POZZETTI ESTERNI DEVONO AVERE UN FORO SUL FONDO CON STRATO DRENANTE SOTTO DI ESSO PER ELIMINARE L'EVENTUALE INGRESSO D'ACQUA PER INFILTRAZIONE NEL TERRENO.
- È AMMESSO UNO SCARTAMENTO DI ±1cm ALL'ESTRADOSSO DELLE FONDAZIONI SULLE DIAGONALI MAGGIORI DELLA SEZIONE.
- GLI INPUT PER INTERFACCIA CON LE OO.CC. POTRANNO SUBIRE MODIFICHE A SEGUITO DELLA DEFINIZIONE DA PARTE SATURNO DEGLI ORDINI CON I FORNITORI DELLE APPARECCHIATURE DEGLI IMPIANTI.
- PIÙ IN GENERALE, LE CARATTERISTICHE E LE DIMENSIONI PER GLI IMPIANTI INTERNI ALL'EDIFICIO SONO DA VERIFICARE CON IL REFERENTE COMPETENTE PRIMA DELL'INIZIO DEI LAVORI (DI BASE, LA DL ED IL CONSORZIO SATURNO)

RIFERIMENTI PRINCIPALI AD ALTRE TAVOLE

- LA DISPOSIZIONE DEI CAVIDOTTI È STATA ELABORATA PARTENDO DALLE TAVOLE DEL PROGETTO DEFINITIVO OO.CC. E CONSIDERANDO I VINCOLI LEGATI ALLA PROGETTAZIONE STRUTTURALE E ALLE OPERE IDRAULICHE.
- SONO ALTRESÌ STATE PRESE IN CONSIDERAZIONE LE TAVOLE DEL PROGETTO DEFINITIVO OO.TT.:
  - •• IN0D00D2PXIT0000S02D - INTERFACCIA OPERE CIVILI/IMPIANTI TECNOLOGICI TIPOLOGICI CUNICOLI, ATTRAVERSAMENTI, PIAZZOLE, POZZETTI NEI PIAZZALI PPF E SSE.
  - •• IN0D00D2PZLF0200G01A - IMPIANTO LFM - PT CALIDERINO - LAYOUT IMPIANTI
  - •• IN0D00D2PZLF0200G02A - IMPIANTO LFM - PT CALIDERINO - LAYOUT IMPIANTO DI TERRA FABBRICATO
  - •• IN0D00D2PZLF0200G03A (FOGLIO 2) - IMPIANTO LFM - PT CALIDERINO - DISPOSIZIONE APPARECCHI ILLUMINANTI, PRESE E PERCORSO CAVI (solo per indicazioni pali di illuminazione esterna)
  - •• IN0D00D2PZLF0000G01B - IMPIANTI LF - TIPOLOGICO PPF/PT - LAYOUT IMPIANTI ESTERNI [...]

LEGENDA		
SIMBOLO	Q.TÀ	DESCRIZIONE
	-	AREA D'INTERVENTO
	n.2	POZZETTO - cm 180 x 120 x h.180 (sp. cm 20) con chiusino carrabile in PRFV
	n.8	POZZETTO - cm 150 x 120 x h.115/170 (sp. cm 20) con chiusino carrabile in PRFV
	n.10	POZZETTO - cm 120 x 120 x h.115/150 (sp. cm 15) con chiusino carrabile in PRFV
	n.3	POZZETTO - cm 100 x 100 x h.115/120. (sp. cm 15) con chiusino carrabile in PRFV
	n.4	POZZETTO - cm 100 x 100 x h.115/120. (sp. cm 15) con chiusino carrabile in PRFV (in ghisa se al di fuori della recinzione)
	n.1	POZZETTO - cm 60 x 60 x h.115/120. (sp. cm 8,5) con chiusino carrabile in PRFV (in ghisa se al di fuori della recinzione)
	n.10	POZZETTO - cm 50 x 50 x h - min. (sp. cm 5) con chiusino carrabile in PRFV con dispersore di terra a puntazza H 3.00m
	n.5	POZZETTO - cm 50 x 50 x h - min. (sp. cm 5) con chiusino carrabile in PRFV
	n.6	FONDAZIONE PER PALINA H=9,00m (per palo luce / per telecamera) (palo e telecamere esclusi da questa parte progettuale di opere civili)
	-	CAVIDOTTO PER LINEE BT
	-	CAVIDOTTO PER LINEE MT
	-	CAVIDOTTO PER LINEE TCL
	-	CONDUTTORE DI TERRA IN RAME NUDO 95mm² SE NON DIVERSAMENTE SPECIFICATO. NON OGGETTO DI QUESTA PARTE PROGETTUALE.
	-	CONDUTTORE DI TERRA IN RAME NUDO 95mm² ENTRO CAVIDOTTO FLESSIBILE Ø50mm. CAVIDOTTO IN CONTRATTO, CONDUTTORE NON OGGETTO DI QUESTA PARTE PROGETTUALE
Q.P.		QUOTA POSA ASSOLUTA DEL CAVIDOTTO

NOTE:
- I CAVIDOTTI INDICATI IN COLORE NERO/GRIGIO NON SONO OGGETTO DELLA PARTE PROGETTUALE.
- I CHIUSINI DEVONO AVERE PORTANZA D400 O CLASSIFICAZIONI EQUIVALENTI.
- LE ALTEZZE DEI POZZETTI SONO DA INTENDERSI MINIME E DEVONO ESSERE INCREMENTATE NEL CASO I CAVIDOTTI TRANSITANO A PROFONDITÀ MAGGIORI

COMMITTENTE:

RFI RETE FERROVIARIA ITALIANA
GRUPPO FERROVIE DELLO STATO

ALTA SORVEGLIANZA:

ITALFERR
GRUPPO FERROVIE DELLO STATO

GENERAL CONTRACTOR:

IRICAV2

INFRASTRUTTURE FERROVIARIE STRATEGICHE DEFINITE DALLA LEGGE OBIETTIVO N. 443/01

LINEA A.V. /A.C. TORINO-VENEZIA Tratta VERONA-PADOVA
Lotto funzionale Verona-Bivio Vicenza

PROGETTO ESECUTIVO

FABBRICATI
FA05 - FABBRICATO PT AL KM 7+475,00
IMPIANTI ELETTRICI

Piazzale - Opere elettromeccaniche interrate

GENERAL CONTRACTOR	DIRETTORE LAVORI	SCALA :
IL PROGETTISTA INTEGRATORE Ing. Paolo CANDELA Iscritto all'Ordine degli Ingegneri di Venezia n. 9261 Data:	Consorzio Iricav Due Ing. Paolo CANDELA Data:	VARIE

COMMESSA	LOTTO	FASE	ENTE	TIPO DOC.	OPERA/DISCIPLINA	PROGR.	REV.	FOGLIO
IN17	12	E	12	PZ	FA0500	004	B	001 di 001

IRICAV2

VISTO CONSORZIO IRICAV DUE
Firma: Data:

Progettazione :

Rev.	Descrizione	Redatto	Data	Verificato	Data	Approvato	Data	IL PROGETTISTA
A	EMISSIONE	G. Tedesco	01/08/2021	G. Vitale	01/08/2021	G. Vitale	01/08/2021	
B	REVISIONE GC	G. Tedesco	31/05/2022	G. Vitale	31/05/2022	G. Vitale	31/05/2022	

Data: 31/05/2022

CIG. 8377957CD1 | CUP. J41E91000000009 | File: IN1712E2EFA0500004.dwg

Progetto cofinanziato dalla Unione Europea

Cod. origine:

Scala di plot:

TUTTI I DIRITTI DEL PRESENTE DOCUMENTO SONO RISERVATI. LA PRODUZIONE ANCHE PARZIALE È VIETATA