PLANIMETRIA DELLA SEGNALETICA - P1

1:200

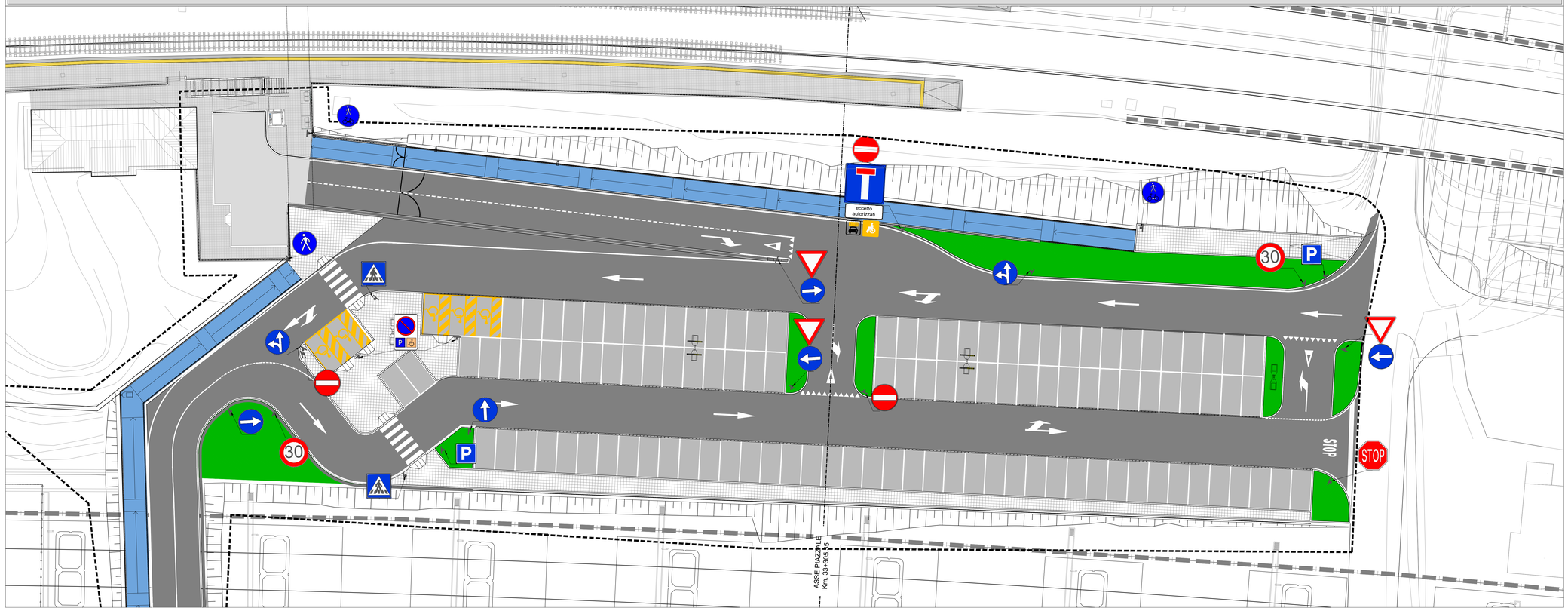

LEGENDA

AREA D'INTERVENTO

NOTE GENERALI

- LE QUOTE SONO ESPRESSE IN METRI.
- LE QUOTE ALTIMETRICHE SONO ESPRESSE IN METRI slmm

PARTICOLARI SEGNALETICA ORIZZONTALE

1:50

Striscia di margine continua della carreggiata
Rif. norm. *Codice della strada - Regolamento art. 141*

Striscia di separazione continua dei sensi di marcia
Rif. norm. *Codice della strada - Regolamento art. 139*

Striscia di separazione discontinua dei sensi di marcia
f. norm. *Codice della strada - Regolamento art. 138 Fig II.415*

Frecce direzionali
Rif. norm. *Codice della strada - Regolamento art. 147 - Figura II.438/b*

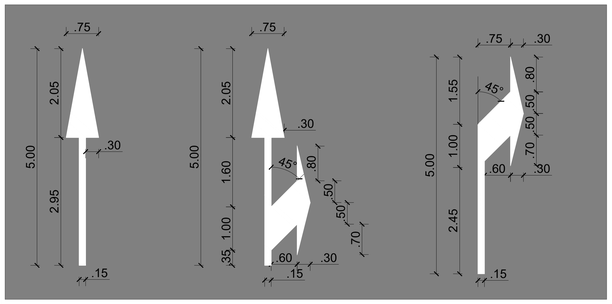

Dare precendenza
Rif. norm. *Codice della strada*
Regolamento art. 144 Fig. II.433 e Fig.II.442/a

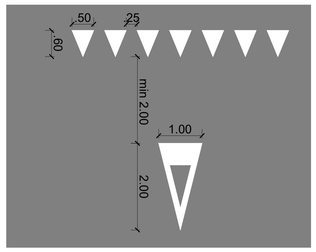

Attraversamento pedonale
Rif. norm. *Codice della strada - Regolamento art. 145*

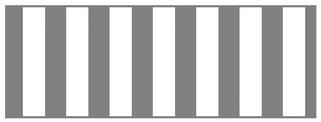

Striscia trasversale di arresto
Rif. norm. *Codice della strada - Regolamento art. 144*

Iscrizione STOP
Rif. norm. *Codice della strada - Regolamento art. 148 Fig II.441/b*

PARTICOLARI SEGNALETICA VERTICALE

1:50

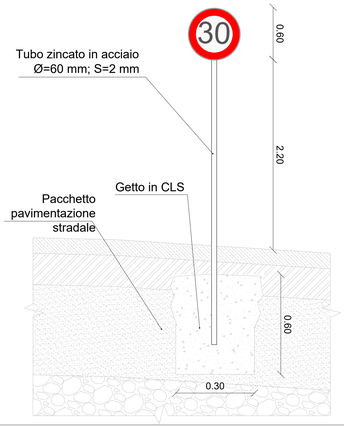

Stalli di sosta riservata
Rif. norm. *Codice della strada - Regolamento art. 149 Fig II.445/a*

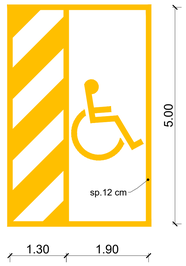

TABELLA SEGNALETICA VERTICALE

FIGURA E RIFERIMENTO NORMATIVO (D.P.R. 16/12/92 N.495)		DESCRIZIONE	QUANTITA' TOTALE
STOP	Figura II.37 Art. 107	FERMARSI E DARE PRECEDENZA	1
	Figura II 303 Art. 135	ATTRAVERSAMENTO PEDONALE	2
	Figura II 47 Art. 116	SENSO VIETATO	3
	Figura II 80/a art. 122	DIREZIONE OBBLIGATORIA DRITTO	1
	Figura II 80/b art. 122	DIREZIONE OBBLIGATORIA A SINISTRA	2
	Figura II 80/c art. 122	DIREZIONE OBBLIGATORIA A DESTRA	2
	Figura II 81/c art. 122	DIREZIONI CONSENTITE DRITTO E SINISTRA	2
	Figura II 88 Art. 122	PERCORSO PEDONALE	1
	Figura II 92/b Art. 122	PERCORSO PEDONALE E CICLABILE	2
30	Figura II 50 art. 116	LIMITE MASSIMO DI VELOCITA'	2
P	Figura II 79 Art. 120	SOSTA CONSENTITA A PARTICOLARI CATEGORIE: a veicoli a servizio di persone invalide	2
P	Figura II 76 Art. 120	SEGNALE DI PARCHEGGIO	2
	Figura II 36 Art. 106	DARE PRECEDENZA	1
T	Figura II 309 art.135	STRADA SENZA USCITA	1
eccetto autorizzati	Tab II.8 Art.136	PANNELLI INTEGRATIVI	
		PANNELLI INTEGRATIVI	
	SOSTEGNI DEI SEGNALI IN FERRO TUBOLARE ZINCATO DEL DIAMETRO DI 60 MILLIMETRI		22

K-MAP

COMMITTENTE:

RFI RETE FERROVIARIA ITALIANA
GRUPPO FERROVIE DELLO STATO

ALTA SORVEGLIANZA:

ITALFERR
GRUPPO FERROVIE DELLO STATO

GENERAL CONTRACTOR:

Consorzio IricAV Due

INFRASTRUTTURE FERROVIARIE STRATEGICHE DEFINITE DALLA LEGGE OBIETTIVO N. 443/01

LINEA A.V. /A.C. TORINO–VENEZIA Tratta VERONA–PADOVA
Lotto funzionale Verona–Bivio Vicenza

PROGETTO ESECUTIVO

FABBRICATI VIAGGIATORI
FV02–FERMATA DI MONTEBELLO AL Km 33+305.35
URBANIZZAZIONI

Planimetria segnaletica orizzontale e verticale – P1

GENERAL CONTRACTOR	DIRETTORE LAVORI	SCALA :
INTEGRATORE LAVENDA degl. Ingegneri di Ravenna N. 4289 — Consorzio Iricav Due, Ing. Paolo Carmona, Data:	Data:	VARIE

COMMESSA	LOTTO	FASE	ENTE	TIPO DOC.	OPERA/DISCIPLINA	PROGR.	REV.	FOGLIO
IN17	12	E	I2	P2	FV0200	004	A	

VISTO CONSORZIO IRICAV DUE — Consorzio IricAV Due — Firma — Data — Ing. Luigi Matacena

Progettazione :

Rev.	Descrizione	Redatto	Data	Verificato	Data	Approvato	Data	IL PROGETTISTA
A	EMISSIONE	D.Z. / Dott. Tad. Ing.	31/03/2021	M.M.	31/03/2021	G.M.	31/03/2021	Data: 31/03/2021

DOC. 837795TCD1 — CUP: J41E91000000009 — File: IN17I2EDP2FV0200004A.dwg — Cod. origine: C00XZ

Progetto cofinanziato dalla Unione Europea

Scala di plot:

TUTTI I DIRITTI DEL PRESENTE DOCUMENTO SONO RISERVATI: LA PRODUZIONE ANCHE PARZIALE È VIETATA.