PIANTA COPERTURA

SCALA 1:50

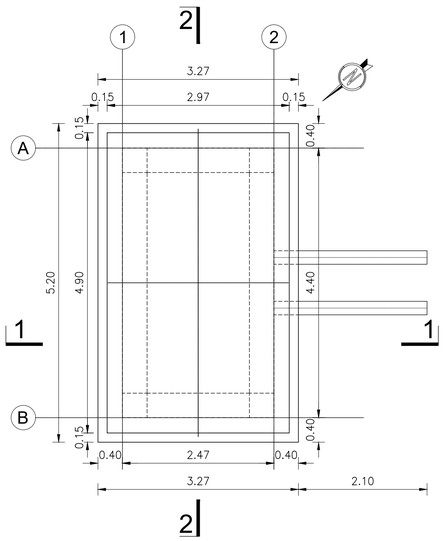

VISTA SPECULARE SEZIONE IN PIANTA

SCALA 1:50

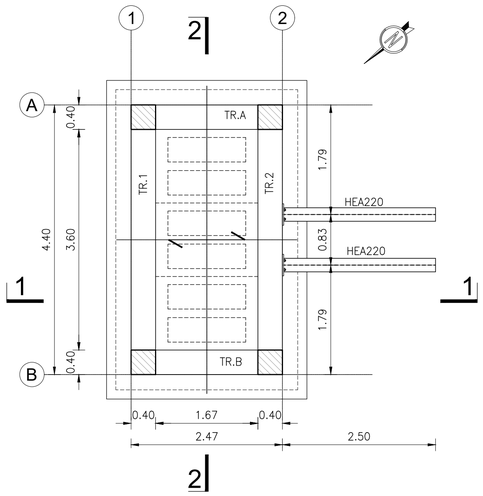

PIANTA FONDAZIONI FABBRICATO

SCALA 1:50

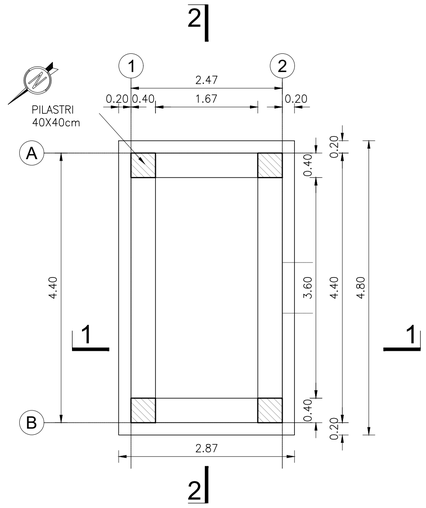

SEZIONE 1–1

SCALA 1:50

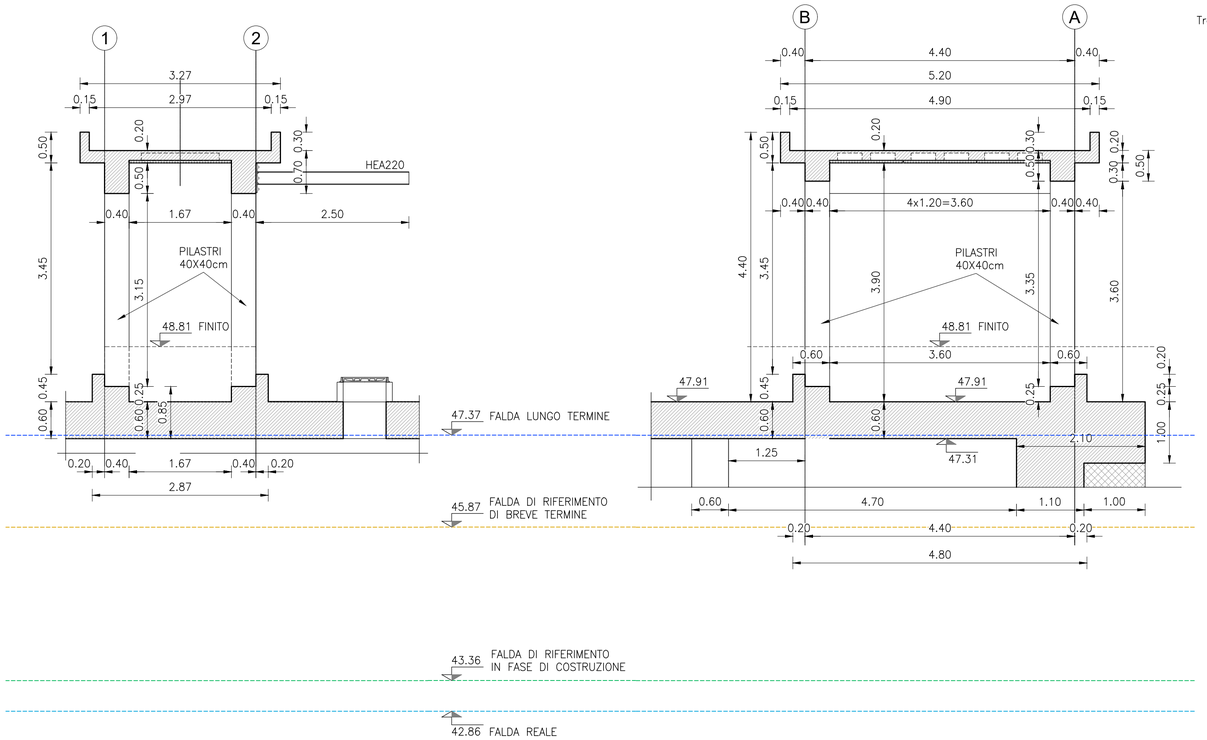

SEZIONE 2–2

SCALA 1:50

SEZIONE TRASVERSALE SOLAIO DI COPERTURA

SCALA 1:10 – quote in cm

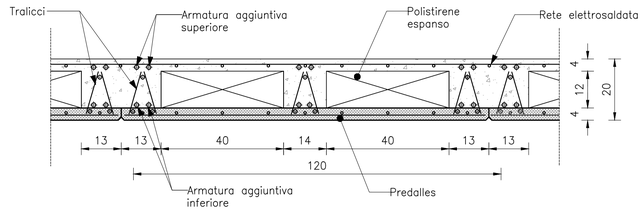

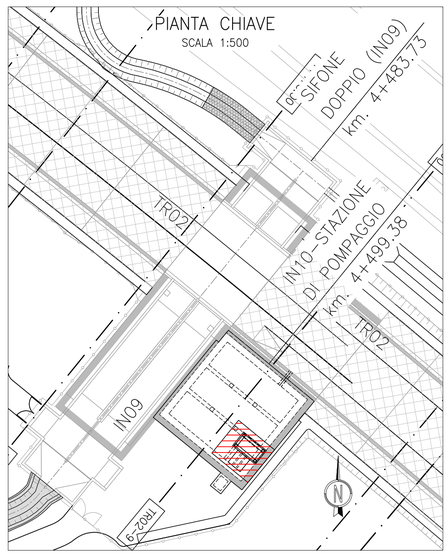

DISEGNI DI RIFERIMENTO

ELENCO ELABORATI	IN1712EI2EEIN1000001
RELAZIONE TECNICA GENERALE E IDRAULICA	IN1712EI2ROIN1000001
RELAZIONE DI CONFRONTO PD/PE	IN1712EI2ROIN1000002
PLANIMETRIA DI INQUADRAMENTO, SEZIONI E DETTAGLI	IN1712EI2PZIN1000001
VASCA DI LAMINAZIONE E SOLLEVAMENTO – CARPENTERIA – TAV.1	IN1712EI2PAIN1000001
VASCA DI LAMINAZIONE E SOLLEVAMENTO – CARPENTERIA – TAV.2	IN1712EI2PBIN1000001
FABBRICATO IMPIANTO DI SOLLEVAMENTO – CARPENTERIA	IN1712EI2PZIN1000002
VASCA DI LAMINAZIONE E SOLLEVAMENTO – ARMATURA – TAV.1	IN1712EI2BZIN1000001
VASCA DI LAMINAZIONE E SOLLEVAMENTO – ARMATURA – TAV.2	IN1712EI2BZIN1000002
VASCA DI LAMINAZIONE E SOLLEVAMENTO – ARMATURA – TAV.3	IN1712EI2BZIN1000003
DIAFRAMMA PRIMARIO – ARMATURA	IN1712EI2BZIN1000006
FABBRICATO IMPIANTO DI SOLLEVAMENTO – PIANTE E PROSPETTI ARCHITETTONICI	IN1712EI2PZIN1009001
VASCA DI LAMINAZIONE E SOLLEVAMENTO – PARTICOLARI COSTRUTTIVI	IN1712EI2BZIN1009001
RELAZIONE DI CALCOLO	IN1712EI2CLIN1000001
IMPIANTO LUCE E FORZA MOTRICE DEL FABBRICATO IMPIANTO DI SOLLEVAMENTO	IN1712EI2PZIN100X001
DISTRIBUZIONE CAVIDOTTI ENERGIA ELETTRICA – PIAZZOLA	IN1712EI2PZIN100X002
QUADRO GENERALE UTENZE – STAZIONE DI POMPAGGIO	IN1712EI26AIN100X001
RELAZIONE TECNICA IMPIANTI ELETTRICI	IN1712EI2RHIN100X001
RELAZIONE DI CALCOLO ELETTRICO E ILLUMINOTECNICO	IN1712EI24RIN100X001
VALUTAZIONE SULLA NECESSITÀ DI PROTEZIONE DA SCARICHE ELETTRICHE	IN1712EI2RHIN100X002

NOTE GENERALI

- TUTTE LE MISURE SONO ESPRESSE IN METRI, SALVO OVE DIVERSAMENTE INDICATO.
- TUTTE LE QUOTE ALTIMETRICHE SONO ESPRESSE IN METRI s.l.m.
- TUTTI GLI ANGOLI SONO ESPRESSI IN GRADI DECIMALI.
- TUTTE LE PROGRESSIVE SONO ESPRESSE IN CHILOMETRI E SONO RIFERITE AL BINARIO PARI, SALVO OVE DIVERSAMENTE SPECIFICATO.
- LE QUOTE ESPRESSE SONO DI PROGETTO ED IN SEDE DI ESECUZIONE DEI LAVORI DOVRANNO ESSERE VERIFICATE IN CONTRADDITTORIO CON LA D.L.
- PRIMA DELL'INIZIO DELLE LAVORAZIONI DOVRANNO ESSERE VERIFICATE, IN CONTRADDITTORIO CON D.L., L'ESATTA POSIZIONE DEI SOTTOSERVIZI E LE EVENTUALI INTERFERENZE.
- PER IL TRACCIAMENTO DELLE OPERE DI SOSTEGNO SI RIMANDA AGLI ELABORATI SPECIFICI DELLA TRINCEA TR02.
- PER LE PIANTE SCAVI SI RIMANDA AGLI ELABORATI SPECIFICI DELLE TRINCEE TR00.

CARATTERISTICHE DEI MATERIALI

DESCRIZIONE	CODICE
Tabella Materiali	IN1710EI24TIN0000001A

COMMITTENTE: RFI RETE FERROVIARIA ITALIANA – GRUPPO FERROVIE DELLO STATO

ALTA SORVEGLIANZA: ITALFERR – GRUPPO FERROVIE DELLO STATO

GENERAL CONTRACTOR: Consorzio IricAV Due

INFRASTRUTTURE FERROVIARIE STRATEGICHE DEFINITE DALLA LEGGE OBIETTIVO N. 443/01

LINEA A.V. /A.C. TORINO-VENEZIA Tratta VERONA-PADOVA
Lotto funzionale Verona-Bivio Vicenza

PROGETTO ESECUTIVO

INTERFERENZE IDRAULICHE ED OPERE IDRAULICHE
STAZIONE DI POMPAGGIO ALLA PK 4+499,38
GENERALE
Fabbricato - Carpenteria

GENERAL CONTRACTOR		DIRETTORE LAVORI	SCALA :
IL PROGETTISTA INTEGRATORE ing. Giovanni MALAVENDA Iscritto all'Ordine degli ingegneri di Milano n. 4289 Data: Ottobre 2021	Consorzio Iricav Due ing. Paolo CARMONA Data: Ottobre 2021		Varie

COMMESSA	LOTTO	FASE	ENTE	TIPO DOC.	OPERA/DISCIPLINA	PROGR.	REV.	FOGLIO
IN17	12	E	I2	PZ	IN1000	002	A	DI

VISTO CONSORZIO IRICAV DUE

Firma	Data
ing. Luca RANDOLFI	Ottobre 2021

Progettazione :

Rev.	Descrizione	Redatto	Data	Verificato	Data	Approvato	Data	IL PROGETTISTA
A	EMISSIONE	E.TOSCA	29/10/21	L. ALFIERI	29/10/21	P. GALVANIN	29/10/21	ATT. ING. Ing. Pietro GALVANIN Iscritto all'Ordine degli Ingegneri di Milano n. A21784
B								
C								

Data: Ottobre 2021

CIG. 8377957CD1 | CUP: J41E91000000009 | File: IN1712EI2EZZH1000002A.DWG | Cod. origine: CODICE

Progetto cofinanziato dalla Unione Europea

Scala di plot:

TUTTI I DIRITTI DEL PRESENTE DOCUMENTO SONO RISERVATI: LA PRODUZIONE ANCHE PARZIALE È VIETATA