PROFILO LONGITUDINALE

PROVINCIA	
COMUNE	
LUNGHEZZA	217.05
DISLIVELLO	-0.43
PENDENZA LIVELLETTA	-0.20%

LIVELLETTA

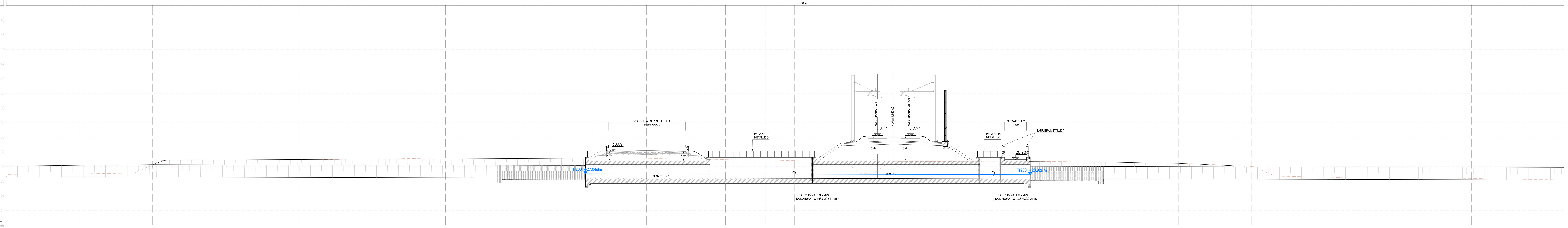

SEZIONI: 1, 2, 3, 4, 5, 6, 7, 8, 9, 10, 11, 12, 13, 14, 15, 16, 17, 18, 19, 20, 21, 22, 23

QUOTE – FONDO SCORREVOLE: 26.62, 26.61, 26.60, 26.60, 26.59, 26.58, 26.58, 26.57, 26.57, 26.56, 26.55, 26.54, 26.53, 26.52, 26.51, 26.50, 26.49, 26.48, 26.48, 26.47, 26.47, 26.47, 26.46, 26.45, 26.44, 26.43, 26.42, 26.41, 26.40, 26.39, 26.38, 26.37, 26.36, 26.35, 26.34, 26.34, 26.33, 26.33, 26.32, 26.32, 26.31, 26.30, 26.29, 26.28, 26.28, 26.27, 26.27, 26.26, 26.26, 26.25, 26.25, 26.24, 26.24, 26.23, 26.23, 26.22, 26.22, 26.22, 26.21, 26.21, 26.20

QUOTE – TERRENO ESISTENTE: 26.99, 27.03, 27.04, 27.05, 27.06, 27.08, 27.09, 27.09, 27.10, 27.11, 27.56, 28.13, 28.26, 28.77, 28.89, 28.91, 28.92, 28.92, 28.92, 28.92, 28.94, 28.92, 28.89, 28.93, 28.99, 29.05, 29.12, 29.14, 29.21, 29.18, 29.19, 29.22, 29.20, 29.16, 29.16, 29.15, 29.14, 29.14, 29.14, 29.16, 29.18, 29.18, 29.13, 29.10, 29.09, 29.02, 28.95, 28.87, 28.81, 28.81, 28.82, 28.75, 28.31, 27.06, 27.06, 28.23, 28.24, 28.71, 28.70, 28.69, 28.69, 28.68, 28.68, 28.70, 28.70, 28.71, 28.71, 28.71, 28.69, 28.69, 28.68, 28.63, 28.60, 28.55, 28.45, 28.39, 28.28, 28.14, 28.04, 28.02, 27.65, 26.97, 26.68, 26.67, 26.66, 26.57, 26.54, 26.44, 26.43, 26.42, 26.41, 26.41, 26.41, 26.41, 26.41, 26.41, 26.41, 26.40, 26.40, 26.39, 26.33, 26.28, 26.27, 26.24, 26.24

SEZIONI TIPO:
- CANALE ESITENTE IN TERRA
- WBS IN49 - CANALE TRAPEZIO IN TERRA (RACCORDO A SEZIONE ESISTENTE) Dim : b = 1.85m Hmin. 1.7 / 1.47m
- WBS 1N49 - CANALE TRAPEZIO IN TERRA Dim : b = 1.85m Hmin. = 1.70m
- WBS IN49 - CANALE TRAPEZIO RIVESTITO CON MASSI TIPO RENO Dim : b = 1.85/4.0m Hmin. = 1.7m
- WBS IN49 - TOMBINO SCATOLARE Dim: 4.0X2.0m
- WBS IN49 - MANUFATTO "U" Dim: 4.0x3.0m
- WBS IN49 - TOMBINO SCATOLARE Dim: 4.0X2.0m
- WBS IN49 - MANUFATTO "U" Dim: 4.0x3.0m
- WBS IN49 - TOMBINO SCATOLARE Dim: 4.0X2.0m
- WBS IN49 - CANALE TRAPEZIO RIVESTITO CON MASSI TIPO RENO Dim : b = 1.85/4.0m Hmin. = 1.7m
- WBS 1N49 - CANALE TRAPEZIO IN TERRA Dim : b = 1.85m Hmin. = 1.70m
- WBS IN49 - CANALE TRAPEZIO IN TERRA (RACCORDO A SEZIONE ESISTENTE) Dim : b = 1.40m Hmin. 1.7m
- CANALE ESITENTE IN TERRA

DISTANZE – ETTOMETRICHE

DISTANZE – DIST. PARZIALI: 10.00, 10.00, 10.00, 10.00, 10.00, 10.00, 10.00, 7.41, 10.79, 5.47, 3.92, 11.32, 4.50, 11.15, 3.49, 11.94, 10.00, 10.00, 10.00, 10.00, 10.00, 10.00

DISTANZE – PROGRESSIVE: 0+010.00, 0+020.00, 0+030.00, 0+040.00, 0+050.00, 0+060.00, 0+070.00, 0+080.00, 0+087.41, 0+098.20, 0+103.67, 0+107.59, 0+118.92, 0+123.42, 0+134.57, 0+138.06, 0+150.00, 0+160.00, 0+170.00, 0+180.00, 0+190.00, 0+200.00, 0+210.00

SEZIONE 1
SCALA 1:100

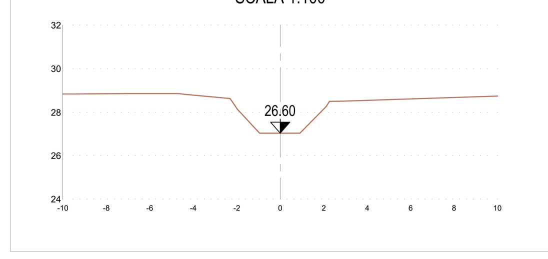

SEZIONE 2
SCALA 1:100

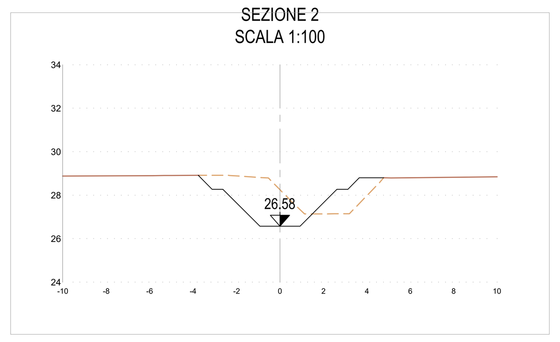

SEZIONE 3
SCALA 1:100

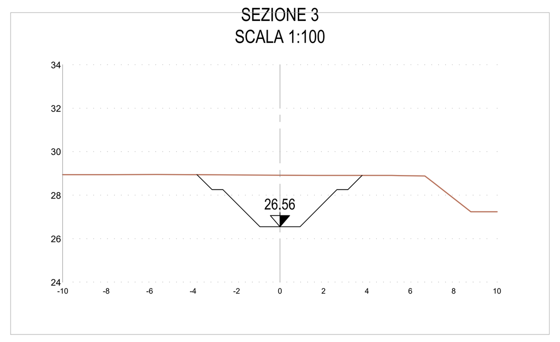

SEZIONE 4
SCALA 1:100

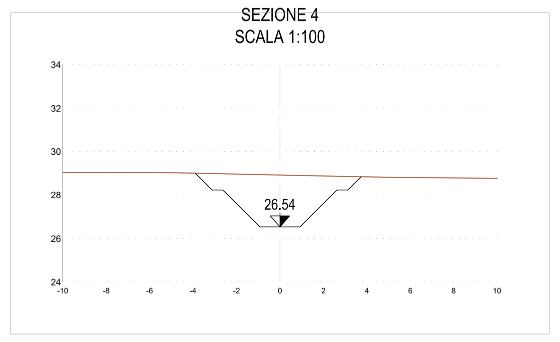

SEZIONE 5
SCALA 1:100

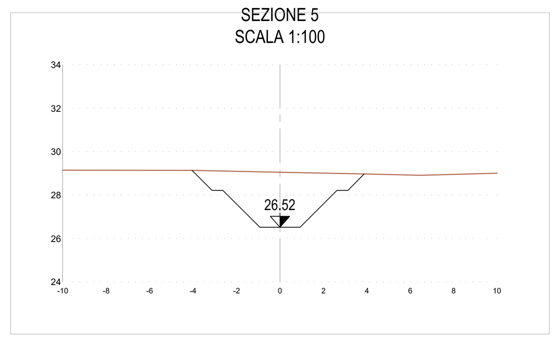

SEZIONE 6
SCALA 1:100

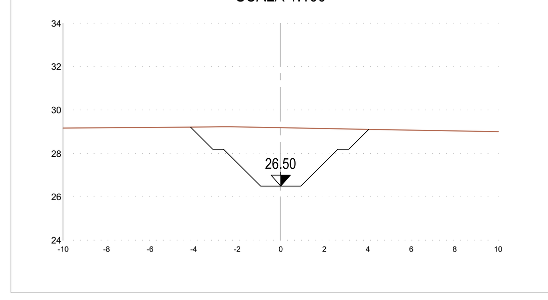

SEZIONE 7
SCALA 1:100

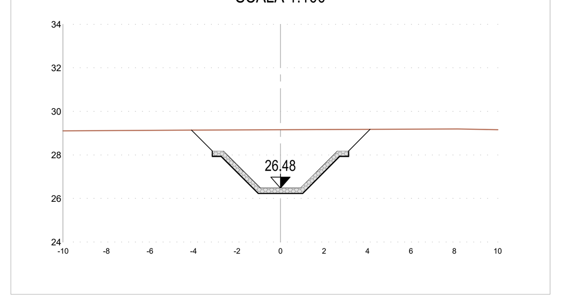

SEZIONE 8
SCALA 1:100

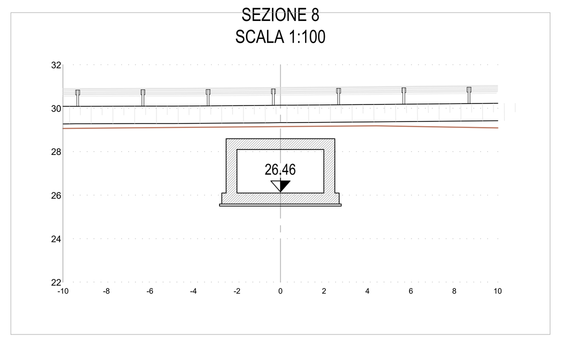

SEZIONE 9
SCALA 1:100

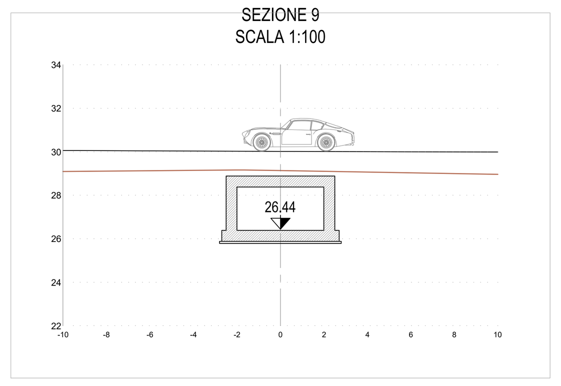

SEZIONE 10
SCALA 1:100

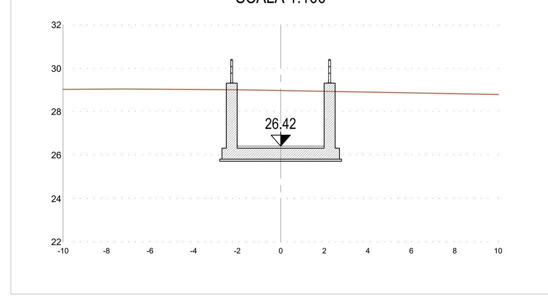

SEZIONE 11
SCALA 1:100

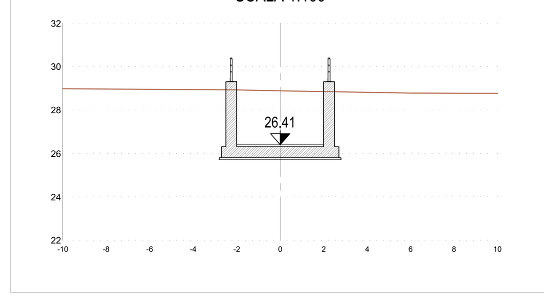

SEZIONE 12
SCALA 1:100

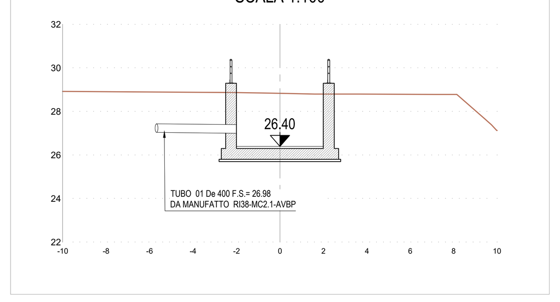

SEZIONE 13
SCALA 1:100

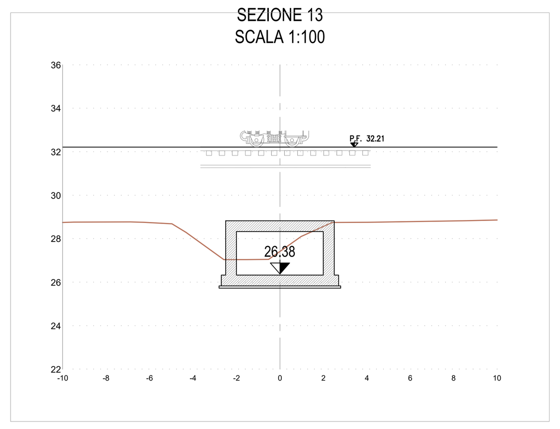

SEZIONE 14
SCALA 1:100

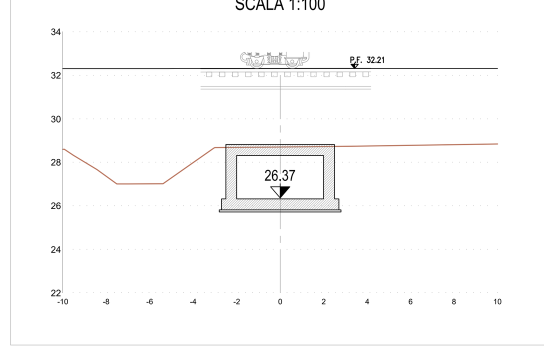

SEZIONE 15
SCALA 1:100

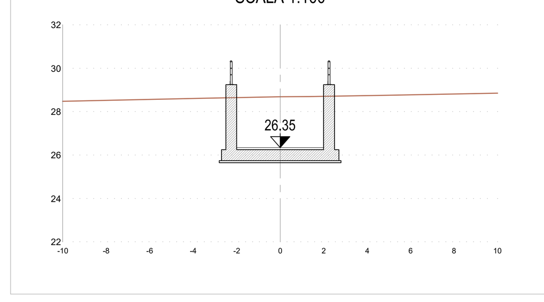

SEZIONE 16
SCALA 1:100

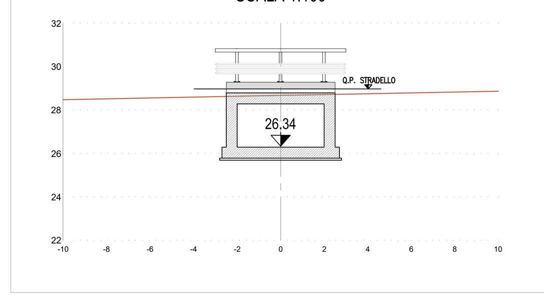

SEZIONE 17
SCALA 1:100

SEZIONE 18
SCALA 1:100

SEZIONE 19
SCALA 1:100

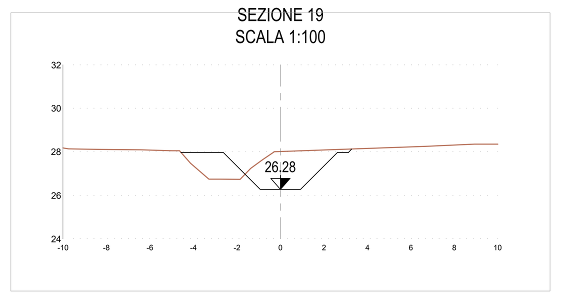

SEZIONE 20
SCALA 1:100

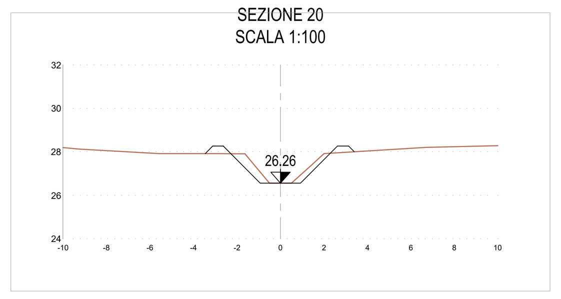

SEZIONE 21
SCALA 1:100

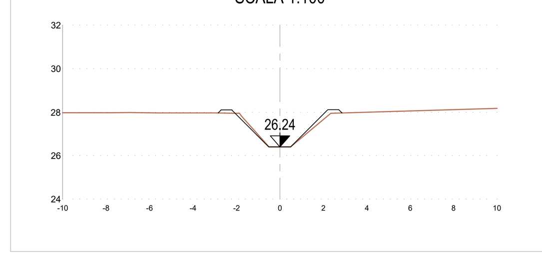

SEZIONE 22
SCALA 1:100

SEZIONE 23
SCALA 1:100

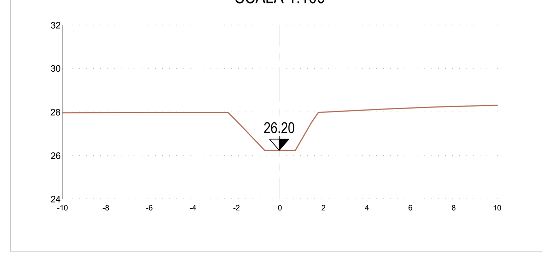

DISEGNI DI RIFERIMENTO

DESCRIZIONE	CODICE
ELENCO ELABORATI	IN1712EI2EEIN4900001
RELAZIONE TECNICA GENERALE E IDRAULICA	IN1712EI2ROIN4900001
RELAZIONE DI CONFRONTO PD/PE	IN1712EI2ROIN4900002
PLANIMETRIA STATO DI FATTO E PROGETTO CON SEZIONE TIPO	IN1712EI2PZIN4906001
PROFILO E SEZIONI DI PROGETTO	IN1712EI2PZIN4906002
CARPENTERIE	IN1712EI2PZIN4900001
DETTAGLI IMPERMEABILIZZAZIONE	IN1712EI2BZIN4909001
ARMATURE TAV. 1	IN1712EI2BZIN4900001
ARMATURE TAV. 2	IN1712EI2BZIN4900002
RELAZIONE DI CALCOLO	IN1712EI2CLIN4900001

NOTE GENERALI

– TUTTE LE PROGRESSIVE SONO RIFERITE AL BINARIO PARI, SALVO OVE DIVERSAMENTE SPECIFICATO

COMMITTENTE: RFI RETE FERROVIARIA ITALIANA GRUPPO FERROVIE DELLO STATO

ALTA SORVEGLIANZA: ITALFERR GRUPPO FERROVIE DELLO STATO

GENERAL CONTRACTOR: Consorzio IricAV Due

INFRASTRUTTURE FERROVIARIE STRATEGICHE DEFINITE DALLA LEGGE OBIETTIVO N. 443/01

LINEA A.V. /A.C. TORINO-VENEZIA Tratta VERONA-PADOVA
Lotto funzionale Verona-Bivio Vicenza

PROGETTO ESECUTIVO

15/10/21

TOMBINO SCATOLARE 4,00X2,00 AL KM 24+369,16

INTEFERENZE E SISTEMAZIONI IDRAULICHE

PROFILO E SEZIONI DI PROGETTO

GENERAL CONTRACTOR		DIRETTORE LAVORI	SCALA :
IL PROGETTISTA INTEGRATORE ing. Giovanni MALAVENDA Iscritto all'ordine degli Ingegneri di Venezia n. 4289 Data: Ottobre 2021	Consorzio Iricav Due ing. Paolo CARMONA Data: Ottobre 2021		VARIE

COMMESSA	LOTTO	FASE	ENTE	TIPO DOC.	OPERA/DISCIPLINA	PROGR.	REV.	FOGLIO
IN17	12	E	I2	PZ	IN4906	002	A	DI

	VISTO CONSORZIO IRICAV DUE	
Consorzio IricAV Due	Firma	Data
	ing. Luca RANDOLFI	Ottobre 2021

Progettazione :

Rev.	Descrizione	Redatto	Data	Verificato	Data	Approvato	Data	IL PROGETTISTA
A	EMISSIONE	Monti	15/10/21	Magni	15/10/21	Galvanin	15/10/21	
B								
C								

CIG. 8377957CD1 | CUP: J41E91000000009 | File: IN1712EI2PZIN4906002A_01.DWG | Cod. origine: CODICE

Progetto cofinanziato dalla Unione Europea

Scala di plot:

TUTTI I DIRITTI DEL PRESENTE DOCUMENTO SONO RISERVATI: LA PRODUZIONE ANCHE PARZIALE È VIETATA