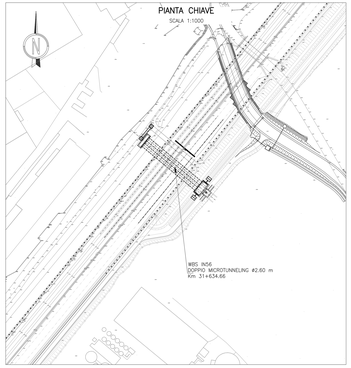

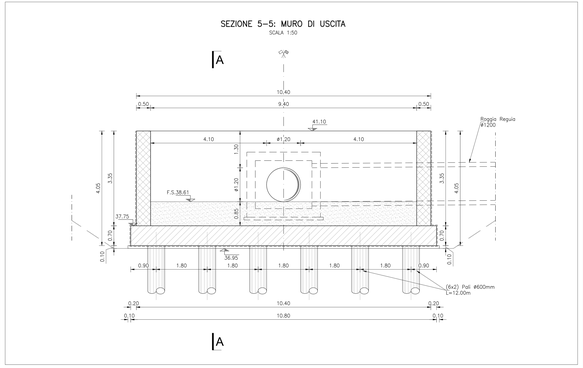

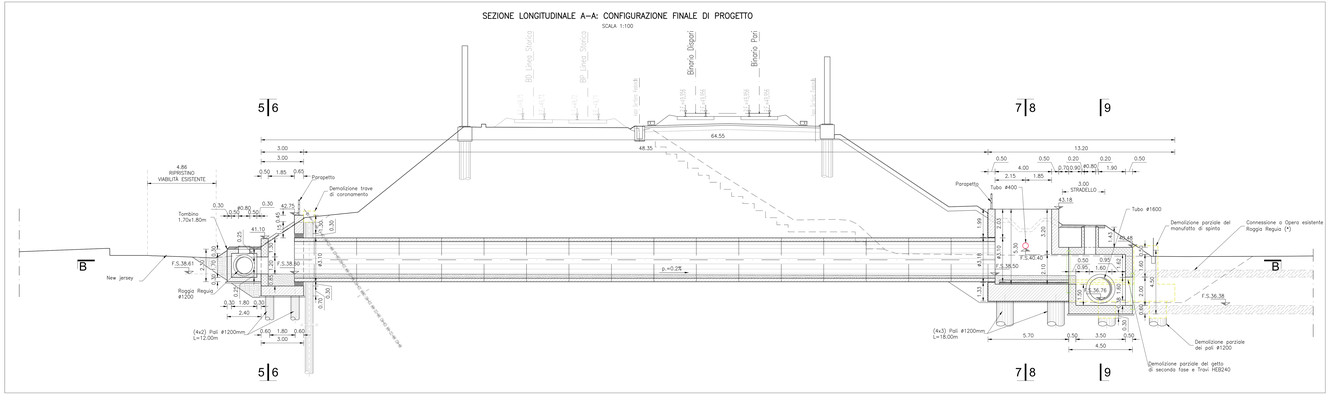

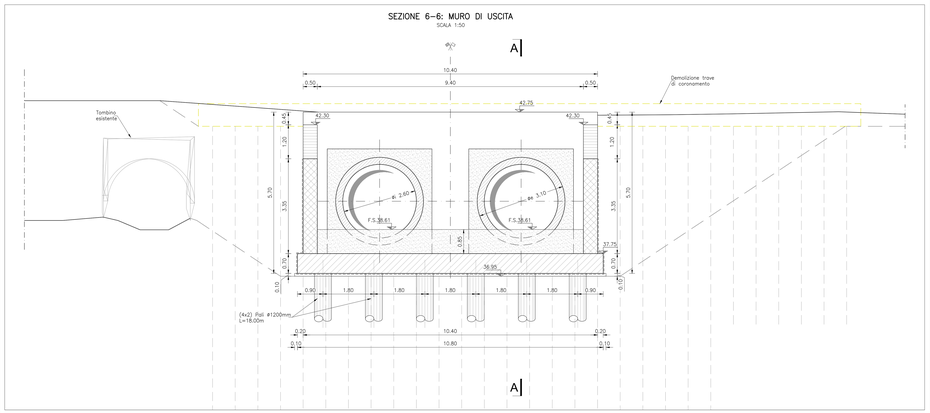

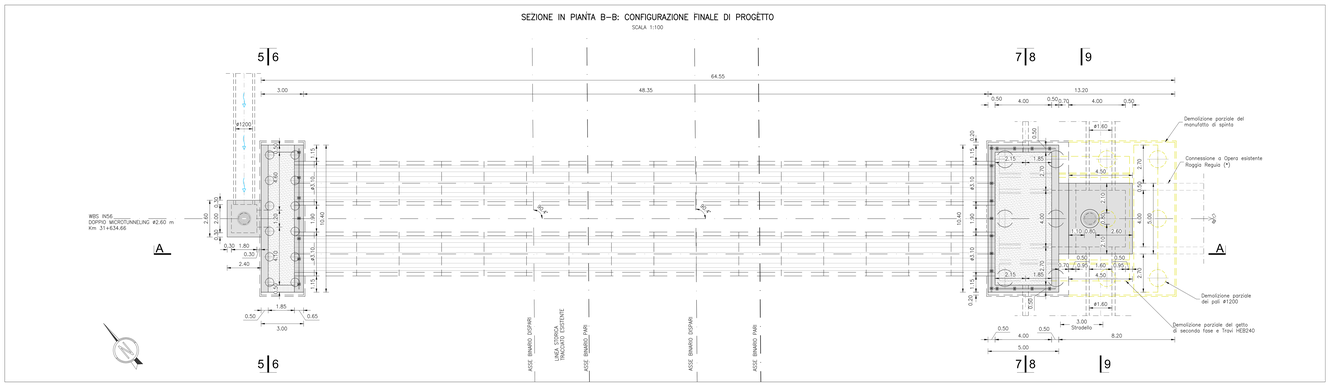

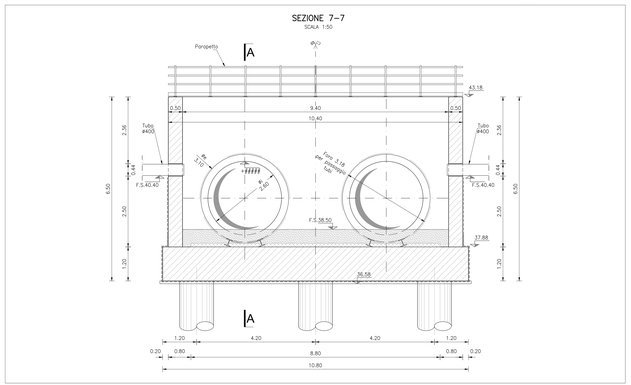

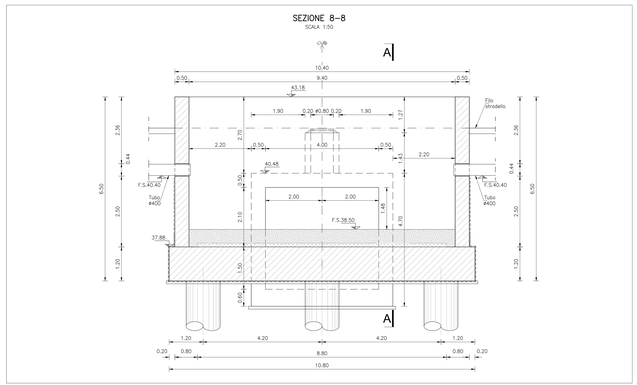

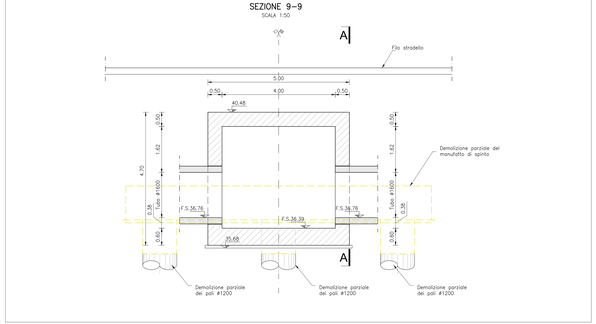

DISEGNI DI RIFERIMENTO

ELENCO ELABORATI	
RELAZIONE TECNICA GENERALE E IDRAULICA	IN1710E2GN0000001
RELAZIONE DI CONFRONTO P.D./P.E.	IN1710E2RGN0000002
PLANIMETRIA STATO DI FATTO E PROGETTO CON SEZIONI TIPO	IN1710E2PZN0500001
SOTTOATTRAVERSAMENTO COLLETTORE IDRAULICO	IN1710E2PZN0500002
SOTTOATTRAVERSAMENTO COLLETTORE IDRAULICO – FASE1: PIANTA SCAVI E SEZIONI	IN1710E2PZN0500003
SOTTOATTRAVERSAMENTO COLLETTORE IDRAULICO – FASE2: INFISSIONE MANUFATTI	IN1710E2PZN0500004
SOTTOATTRAVERSAMENTO COLLETTORE IDRAULICO – CARPENTERIA FASE DEFINITIVA	IN1710E2PZN0500005
ARMATURA MANUFATTO DI SPINTA – Tav. 1	IN1710E2BZN0500001
ARMATURA MANUFATTO DI SPINTA – Tav. 2	IN1710E2BZN0500002
RELAZIONE DI CALCOLO	IN1710E2CLN0500001

NOTE GENERALI

- TUTTE LE MISURE SONO ESPRESSE IN METRI, SALVO OVE DIVERSAMENTE INDICATO
- TUTTE LE QUOTE ALTIMETRICHE SONO ESPRESSE IN METRI s.l.m.
- TUTTI GLI ANGOLI SONO ESPRESSI IN GRADI DECIMALI
- TUTTE LE PROGRESSIVE SONO ESPRESSE IN CHILOMETRI
- LE QUOTE ESPRESSE SONO DI PROGETTO ED IN SEDE DI ESECUZIONE DEI LAVORI DOVRANNO ESSERE VERIFICATE IN CONTRADDITTORIO CON LA D.L.
- PRIMA DELL'INIZIO DELLE LAVORAZIONI DOVRANNO ESSERE VERIFICATE, IN CONTRADDITTORIO CON D.L., L'ESATTA POSIZIONE DEI SOTTOSERVIZI E LE EVENTUALI INTERFERENZE.
- PRIMA DELL'INIZIO DELLE ATTIVITÀ, PREDISPORRE UN RILIEVO DELLE STRUTTURE GÀ REALIZZATE.
  SE NECESSARIO, AGGIORNARE LA CARPENTERIA E LE ARMATURE COERENTEMENTE.
- LA GEOMETRIA DEL MASSETTO DI LIVELLAMENTO INTERNO AL TUBO CONSENTE DI TENER CONTO DI UNA TOLLERANZA DI POSA DELLA TUBAZIONE PARI A CIRCA 0.4%. TALE VALORE DOVRÀ ESSERE VERIFICATO SULLA BASE DELL'EFFETTIVA ATTREZZATURA UTILIZZATA IN CANTIERE, LO SPESSORE DEL MASSETTO SARÀ ADEGUATO DI CONSEGUENZA MANTENENDO LE QUOTE (F.S.) DI INGRESSO E USCITA.
- LA SCELTA DELLA TECNOLOGIA E DELLE ATTREZZATURE DI SPINTA SARÀ A CURA DELL'APPALTATORE IN ACCORDO CON LA D.L.
- LE CARPENTERIE DELLE CAMERE DI ARRIVO E DI SPINTA SONO DA VERIFICARE CON L'IMPRESA APPALTATRICE.
  LA POSIZIONE DEL MURO REGGISPINTA POTRÀ ESSERE MODIFICATA SULLA BASE DELL'ATTREZZATURA UTILIZZATA.
  LE CARPENTERIE E ARMATURE ANDRANNO ADATTATE DI CONSEGUENZA.

CARATTERISTICHE DEI MATERIALI

DESCRIZIONE	CODICE
Tabella Materiali	IN1710E24TIN0000001

CONGLOMERATO CEMENTIZIO TUBI A REGGISPINTA PER MICROTUNNELING:
CLASSE DI RESISTENZA [C(Cilindro)/R(Cubo)mm]: C40/50 =Strutturale compressa

COMMITTENTE:

RFI RETE FERROVIARIA ITALIANA
GRUPPO FERROVIE DELLO STATO

ALTA SORVEGLIANZA:

ITALFERR
GRUPPO FERROVIE DELLO STATO

GENERAL CONTRACTOR:

Consorzio Iriv Ve' Due

INFRASTRUTTURE FERROVIARIE STRATEGICHE DEFINITE DALLA LEGGE OBIETTIVO N. 443/01

LINEA A.V. /A.C. TORINO-VENEZIA Tratta VERONA-PADOVA
Lotto funzionale Verona-Bivio Vicenza

PROGETTO ESECUTIVO

INTERFERENZE IDRAULICHE ED OPERE IDRAULICHE
TOMBINO CIRCOLARE DOPPIO D=260 INTERNO ALLA KM.31+633,65
GENERALE

Sottoattraversamento collettore idraulico - Carpenteria fase definitiva

GENERAL CONTRACTOR	DIRETTORE LAVORI	SCALA:
Consorzio Iriv Ve' Due Ing. Paolo Emilio Bruno Data: Settembre 2021		VARIE

Spettabile Consorzio Iriv Ve' Due
Ing. Luca Sandrolini
Data: Settembre 2021

COMMESSA	LOTTO	FASE	ENTE	TIPO DOC.	OPERA/DISCIPLINA	PROGR.	REV.	FOGLIO
IN17	12	E	12	PZ	IN56 00	03	A	001 di 001

VISTO CONSORZIO IRICAV DUE
Firma: Ing. Luca Sandrolini
Data: Settembre 2021

Progettazione :

Rev.	Descrizione	Redatto	Data	Verificato	Data	Approvato	Data	IL PROGETTISTA
A	EMISSIONE	D.Pizzo D.Pizzo	20.09.21	G.Gallo G.Gallo	20.09.21	F.Lo Cascio F.Lo Cascio	20.09.21	Ordine degli Ingegneri della Provincia di Palermo Ing. Fabio Lo Cascio N. 6347
B								
C								

CUP: J41J91000000009
File: IN1710E2BZN0500001.A.dwg
Cod. origine: 21001

Progetto cofinanziato dalla Unione Europea

Foglio di gran

TUTTI I DIRITTI DEL PRESENTE DOCUMENTO SONO RISERVATI, AI SENSI DELLA LEGGE 633/1941 E SUCCESSIVE MODIFICHE, ANCHE PARZIALE E PER ESTRATTO