PIANTA CHIAVE

SCALA 1:1000

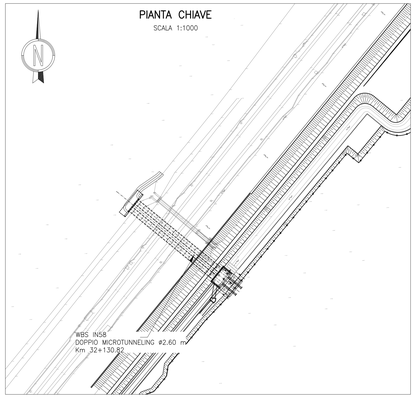

SEZIONE LONGITUDINALE A–A: CONFIGURAZIONE FINALE DI PROGETTO

SCALA 1:100

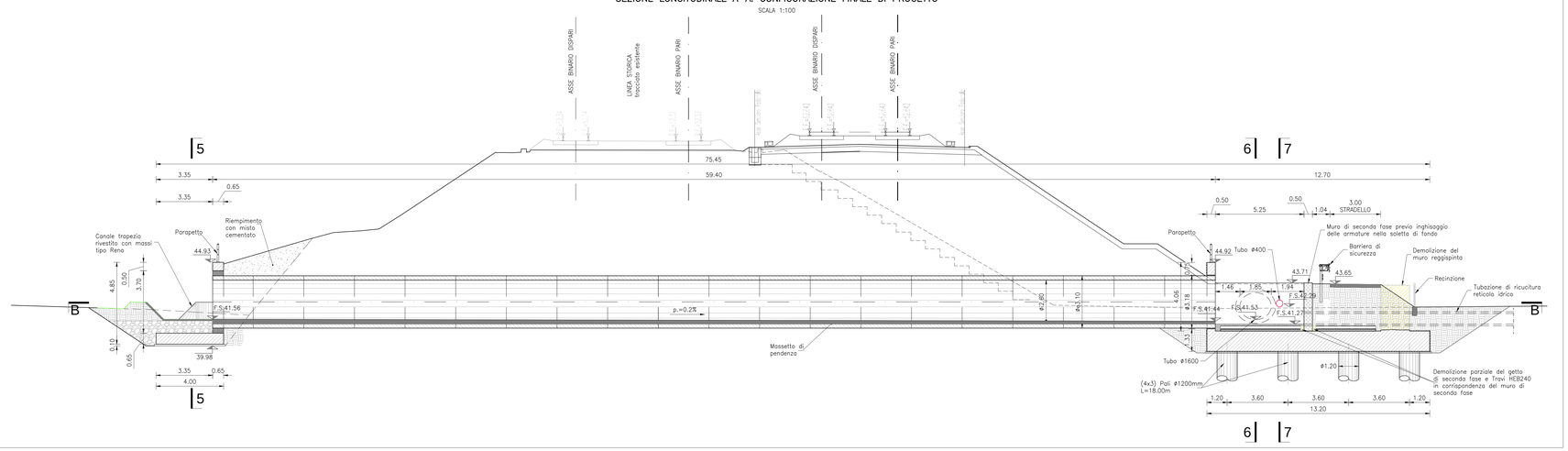

SEZIONE IN PIANTA B–B: CONFIGURAZIONE FINALE DI PROGETTO

SCALA 1:100

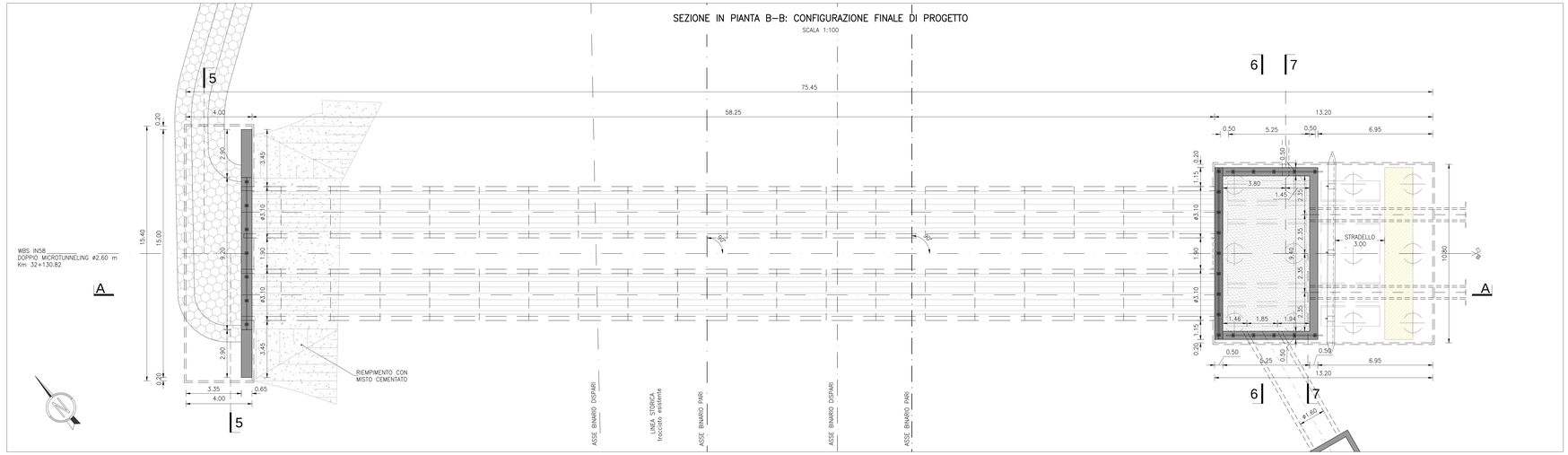

SEZIONE 5–5

SCALA 1:50

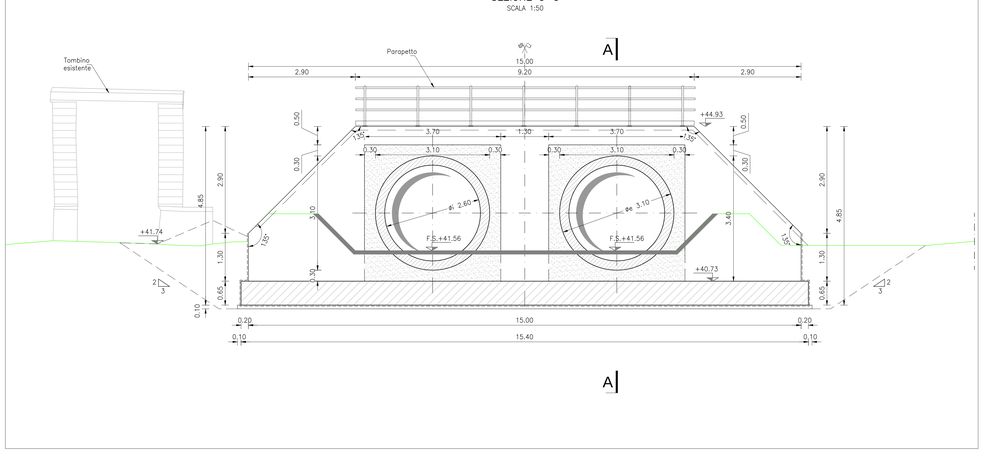

SEZIONE 6–6

SCALA 1:50

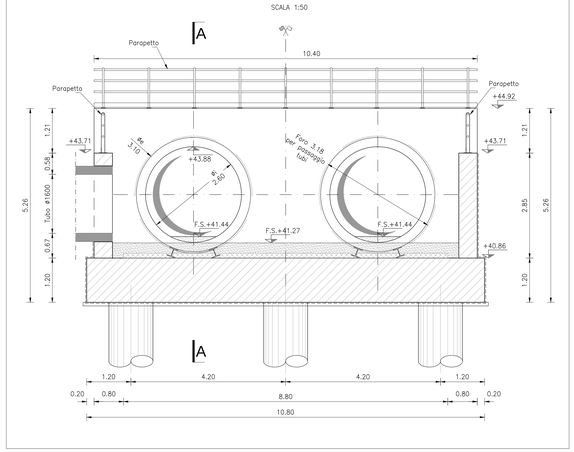

SEZIONE 7–7

SCALA 1:50

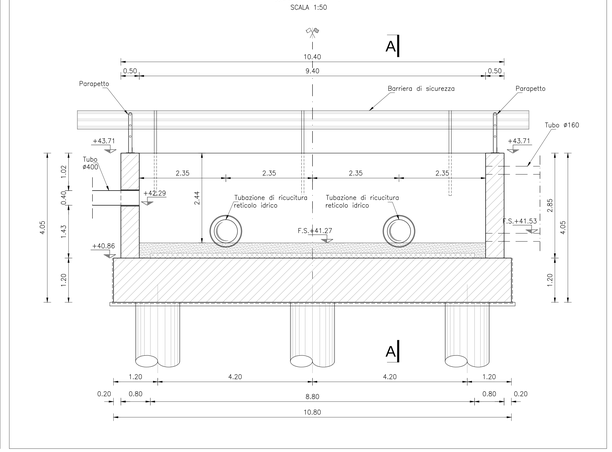

DISEGNI DI RIFERIMENTO

ELENCO ELABORATI	IN1712E0ZEN5800001
RELAZIONE TECNICA GENERALE E IDRAULICA	IN1711E0RGN5800001
RELAZIONE DI CONFRONTO P.D./P.E.	IN1711E0RGN5800002
PLANIMETRIA STATO DI FATTO E PROGETTO CON SEZIONI TIPO	IN1712E0P2N5806001
PROFILO E SEZIONI DI PROGETTO	IN1712E0P2N5806002
SOTTOATTRAVERSAMENTO COLLETTORE IDRAULICO – FASE1: PIANTA SCAVI E SEZIONI	IN1712E0P2N5800001
SOTTOATTRAVERSAMENTO COLLETTORE IDRAULICO – FASE2: INFISSIONE MANUFATTI	IN1712E0P2N5800002
SOTTOATTRAVERSAMENTO COLLETTORE IDRAULICO – CARPENTERIA FASE DEFINITIVA	IN1712E0P2N5800003
ARMATURA MANUFATTO DI SPINTA – TAV. 1	IN1712E0BZN5800001
ARMATURA MANUFATTO DI SPINTA – TAV. 2	IN1712E0BZN5800002
RELAZIONE DI CALCOLO	IN1712E0CLN5800001

NOTE GENERALI

- TUTTE LE MISURE SONO ESPRESSE IN METRI, SALVO OVE DIVERSAMENTE INDICATO
- TUTTE LE QUOTE ALTIMETRICHE SONO ESPRESSE IN METRI s.l.m.
- TUTTI GLI ANGOLI SONO ESPRESSI IN GRADI DECIMALI
- TUTTE LE PROGRESSIVE SONO ESPRESSE IN CHILOMETRI
- LE QUOTE ESPRESSE SONO DI PROGETTO ED IN SEDE DI ESECUZIONE DEI LAVORI DOVRANNO ESSERE VERIFICATE IN CONTRADDITTORIO CON LA D.L.
- PRIMA DELL'INIZIO DELLE LAVORAZIONI DOVRANNO ESSERE VERIFICATE, IN CONTRADDITTORIO CON D.L., L'ESATTA POSIZIONE DEI SOTTOSERVIZI E LE EVENTUALI INTERFERENZE.
- PRIMA DELL'INIZIO DELLE ATTIVITÀ, PREDISPORRE UN RILIEVO DELLE STRUTTURE GIÀ REALIZZATE, SE NECESSARIO, AGGIORNARE LA CARPENTERIA E LE ARMATURE COERENTEMENTE.
- LA GEOMETRIA DEL MASSETTO DI LIVELLAMENTO INTERNO AL TUBO CONSENTE DI TENER CONTO DI UNA TOLLERANZA DI POSA DELLA TUBAZIONE PARI A CIRCA 0.2%. TALE VALORE DOVRÀ ESSERE VERIFICATO SULLA BASE DELL'EFFETTIVA ATTREZZATURA UTILIZZATA IN CANTIERE; LO SPESSORE DEL MASSETTO SARÀ ADEGUATO DI CONSEGUENZA MANTENENDO LE QUOTE (F.S.) DI INGRESSO E USCITA.
- LA SCELTA DELLA TECNOLOGIA E DELLE ATTREZZATURE DI SPINTA SARÀ A CURA DELL'APPALTATORE IN ACCORDO CON LA D.L.
- LE CARPENTERIE DELLE CAMERE DI ARRIVO E DI SPINTA SONO DA VERIFICARE CON L'IMPRESA APPALTATRICE. LA POSIZIONE DEL MURO REGGISPINTA POTRÀ ESSERE MODIFICATA SULLA BASE DELL'ATTREZZATURA UTILIZZATA. LE CARPENTERIE E ARMATURE ANDRANNO ADATTATE DI CONSEGUENZA.

CARATTERISTICHE DEI MATERIALI

DESCRIZIONE	CODICE
Tabella Materiali	IN1710EI24TIN0000001

CONGLOMERATO CEMENTIZIO TUBI A REGGISPINTA PER MICROTUNNELLING:

CLASSE DI RESISTENZA (C(fck/Rck)min): C40/50 vibrocompresso

COMMITTENTE: RFI RETE FERROVIARIA ITALIANA – GRUPPO FERROVIE DELLO STATO

ALTA SORVEGLIANZA: ITALFERR – GRUPPO FERROVIE DELLO STATO

GENERAL CONTRACTOR: Consorzio IricAV Due

INFRASTRUTTURE FERROVIARIE STRATEGICHE DEFINITE DALLA LEGGE OBIETTIVO N. 443/01

LINEA A.V. /A.C. TORINO-VENEZIA Tratta VERONA-PADOVA
Lotto funzionale Verona-Bivio Vicenza

PROGETTO ESECUTIVO

INTERFERENZE IDRAULICHE ED OPERE IDRAULICHE
TOMBINO CIRCOLARE DOPPIO D=260 INTERNO ALLA KM 32+130,82
GENERALE

Sottoattraversamento collettore idraulico - Carpenteria Fase Definitiva

GENERAL CONTRACTOR	DIRETTORE LAVORI	SCALA :
IL PROGETTISTA INTEGRATORE Geom. Massimo BALAVENDA Iscritto all'Ordine degli Ingegneri di Venezia n. 4289 Data: Settembre 2021	Consorzio Iricav Due Ing. Paolo CARMONA Data: Settembre 2021	1:100

COMMESSA	LOTTO	FASE	ENTE	TIPO DOC.	OPERA/DISCIPLINA	PROGR.	REV.	FOGLIO
IN17	12	E	I2	P2	IN5800	003	A	001 di 001

VISTO CONSORZIO IRICAV DUE: Firma / Data — Ing. Luca ANDIOLI — Settembre 2021

Progettazione :

Rev.	Descrizione	Redatto	Data	Verificato	Data	Approvato	Data	IL PROGETTISTA
A	EMISSIONE	F.Ali	20/09/21	L.Vitale	20/09/21	F.Cappelletti	20/09/21	Ing. Luca ANDIOLI Ordine degli Ingegneri della Provincia di Bologna n. 8777
B								
C								

CIG. 8377957C01 — CUP: J41E91000000009 — File: IN1712E0BZN5800002.DWG — Cod. origine: CUAD

Progetto cofinanziato dalla Unione Europea

Scala di plot: — TUTTI I DIRITTI DEL PRESENTE DOCUMENTO SONO RISERVATI. LA PRODUZIONE ANCHE PARZIALE È VIETATA