:ILO LONGITUDINALE

LUNGHEZZA	25.00	4.51	58.75	5.25
DISLIVELLO	-0.27	0.00	-0.08	0.00
)ENZA LIVELLETTA	-1.15%	-0.00%	-0.2%	0.00%

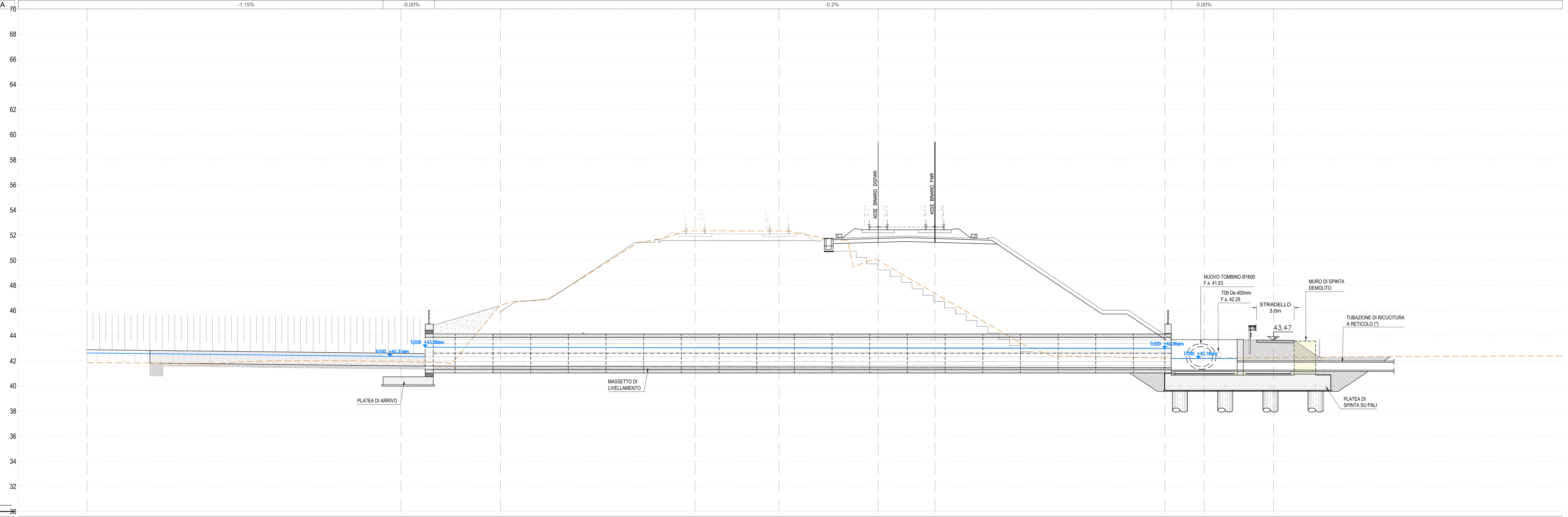

NI	1, 2, 3, 4, 5, 6, 7, 8, 9, 10
ORREVOLE	41.83, 41.77, 41.71, 41.66, 41.60, 41.56, 41.56, 41.56, 41.55, 41.55, 41.54, 41.53, 41.52, 41.51, 41.50, 41.49, 41.48, 41.47, 41.46, 41.45, 41.44, 41.27, 41.27
:SISTENTE	41.80, 41.80, 41.99, 41.99, 42.00, 42.00, 41.96, 41.96, 41.95, 41.93, 41.84, 42.49, 45.24, 46.69, 46.74, 46.78, 46.93, 48.08, 48.71, 51.43, 51.53, 51.65, 51.88, 52.35, 52.34, 50.54, 46.01, 46.04, 52.32, 52.32, 52.33, 51.95, 51.64, 51.63, 51.59, 50.13, 49.03, 46.15, 43.26, 43.26, 42.40, 42.34, 42.30, 42.24, 42.19, 42.22, 42.23, 42.26, 42.29, 42.30, 42.33, 42.35, 42.36, 42.38, 42.38
'IPO	CANALE ESITENTE IN TERRA; CANALE TRAPEZIO TRATTO DI RACCORDO b=1.0 B=3.0m H=1.0m; CANALE TRAPEZIO RIVESTITO CON MASSI TIPO RENO Dim: b=1.0 B=3.0m H=1.0m; ATTRAVERSAMENTO MEDIANTE N°2 SPINGITUBI Ø3180mm - N°2 CONDOTTE Dim: Ø2600; MANUFATTO DI PROGETTO
TRICHE	
ARZIALI	17.50, 25.0, 7.80, 15.50, 6.69, 7.90, 4.52, 18.30, 3.13, 5.52
ESSIVE	0+000.00, 0+025.00, 0+032.80, 0+048.30, 0+054.99, 0+062.89, 0+067.41, 0+085.71, 0+088.84, 0+094.36

SEZIONE 1
SCALA 1:100

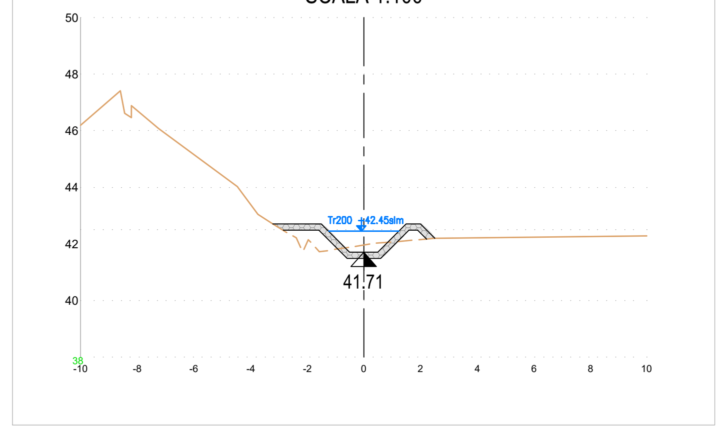

SEZIONE 2
SCALA 1:100

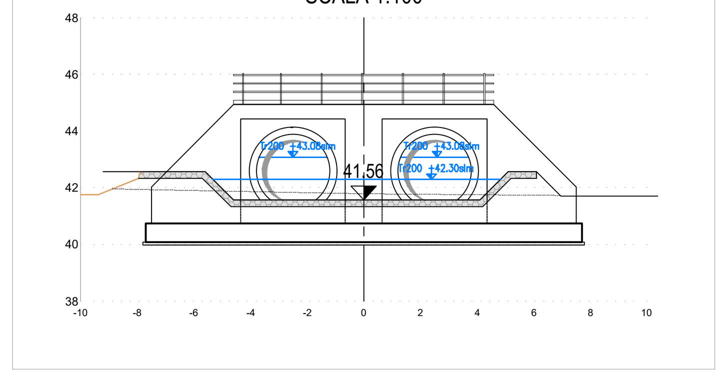

SEZIONE 3
SCALA 1:100

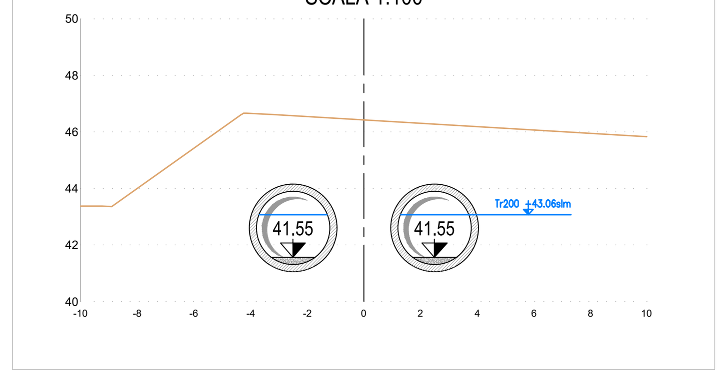

SEZIONE 4
SCALA 1:100

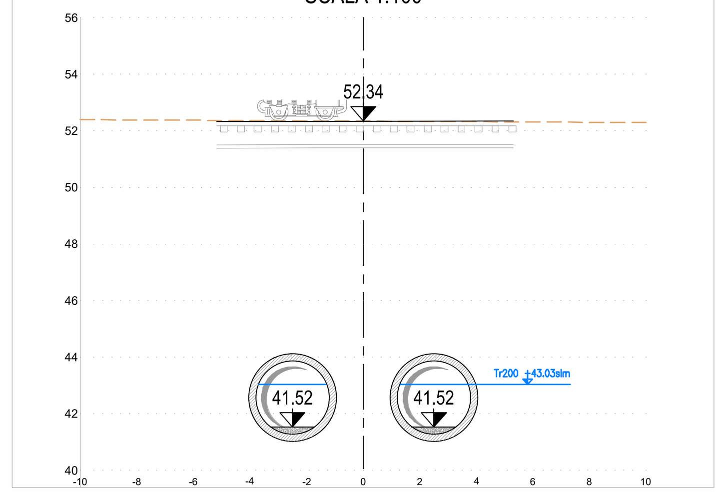

SEZIONE 5
SCALA 1:100

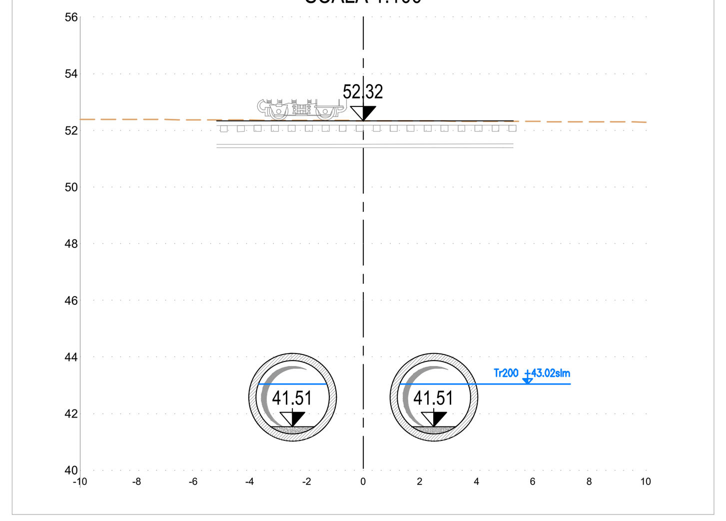

SEZIONE 6
SCALA 1:100

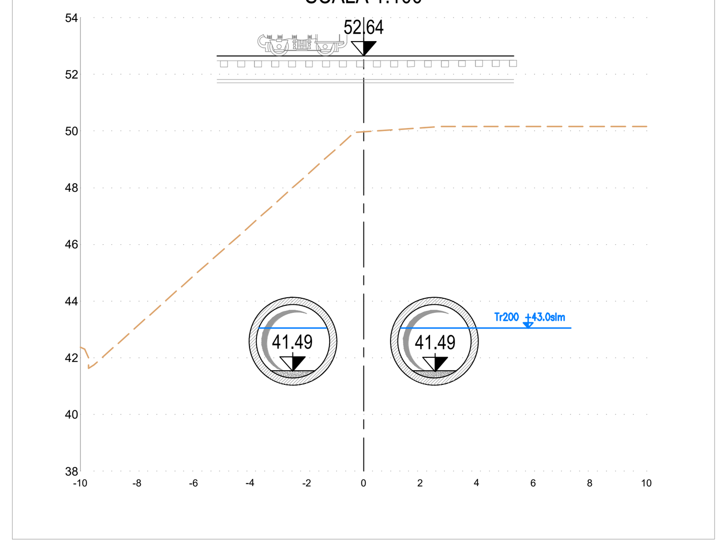

SEZIONE 7
SCALA 1:100

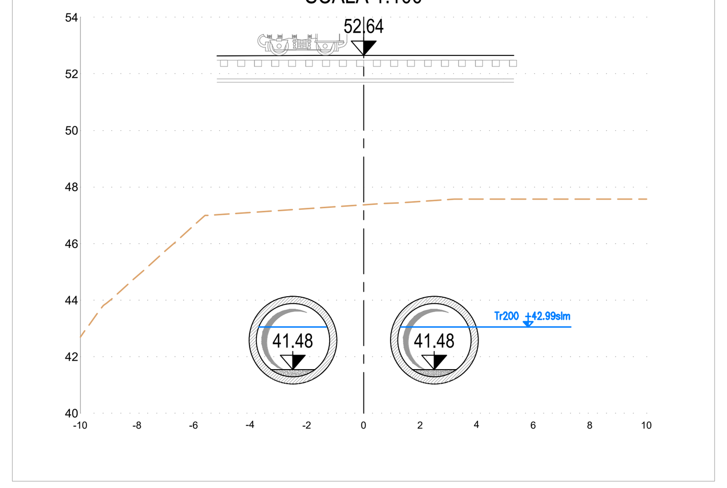

SEZIONE 8
SCALA 1:100

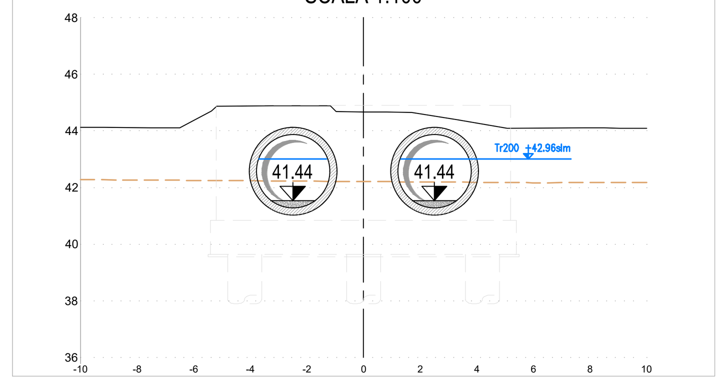

SEZIONE 9
SCALA 1:100

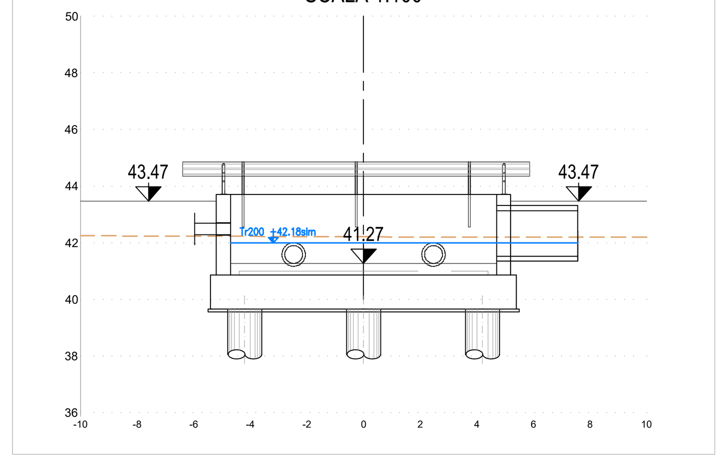

SEZIONE 10
SCALA 1:100

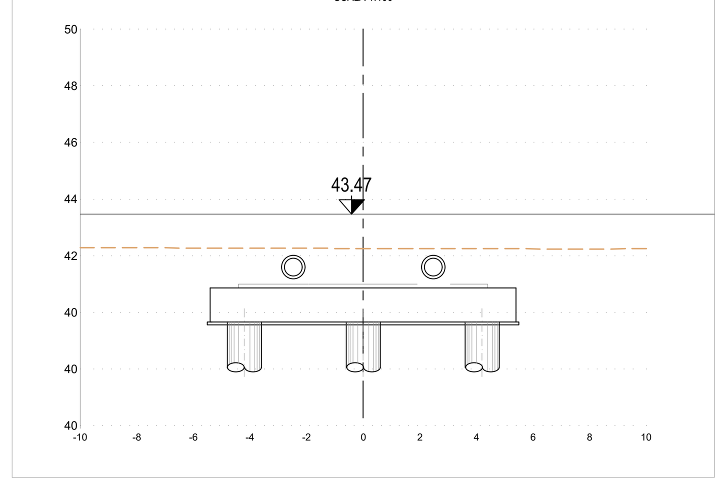

DISEGNI DI RIFERIMENTO

NOTE GENERALI

– TUTTE LE PROGRESSIVE SONO RIFERITE AL BINARIO PARI, SALVO OVE DIVERSAMENTE SPECIFICATO

COMMITTENTE: RFI RETE FERROVIARIA ITALIANA GRUPPO FERROVIE DELLO STATO

ALTA SORVEGLIANZA: ITALFERR GRUPPO FERROVIE DELLO STATO

GENERAL CONTRACTOR: Consorzio IricAV Due

INFRASTRUTTURE FERROVIARIE STRATEGICHE DEFINITE DALLA LEGGE OBIETTIVO N. 443/01

LINEA A.V. /A.C. TORINO-VENEZIA Tratta VERONA-PADOVA
Lotto funzionale Verona-Bivio Vicenza

PROGETTO ESECUTIVO

INTERFERENZE IDRAULICHE ED OPERE IDRAULICHE
TOMBINO CIRCOLARE DOPPIO Ø2600 INTERNO ALLA PK 32+140,80
INTEFERENZE E SISTEMAZIONI IDRAULICHE
PROFILO E SEZIONI DI PROGETTO

GENERAL CONTRACTOR		DIRETTORE LAVORI	SCALA :
IL PROGETTISTA INTEGRATORE ing. Giovanni MALAVENDA iscritto all'ordine degli ingegneri di Venezia n. 4289 Data: Settembre 2021	Consorzio Iricav Due ing. Paolo CARMONA Data: Settembre 2021		VARIE

COMMESSA	LOTTO	FASE	ENTE	TIPO DOC.	OPERA/DISCIPLINA	PROGR.	REV.	FOGLIO
IN17	12	E	I2	PZ	IN5806	002	A	DI

Consorzio IricAV Due	VISTO CONSORZIO IRICAV DUE	
	Firma	Data
	ing. Luca RANDOLFI	Settembre 2021

Progettazione :

Rev.	Descrizione	Redatto	Data	Verificato	Data	Approvato	Data	IL PROGETTISTA
A	EMISSIONE	Ghelma	20/09/21	Gardoni	20/09/21	Galvanin	20/09/21	ing. Paolo GALVANIN Albo ingegneri Milano n. A21784 Data: 20/09/21
B								
C								

CIG. 8377957CD1 | CUP: J41E91000000009 | File: IN1712EI2PZIN5806002A_01.DWG | Cod. origine: CODICE

Progetto cofinanziato dalla Unione Europea

Scala di plot:

TUTTI I DIRITTI DEL PRESENTE DOCUMENTO SONO RISERVATI: LA PRODUZIONE ANCHE PARZIALE È VIETATA