PIANTA COPERTURA

SCALA 1:50

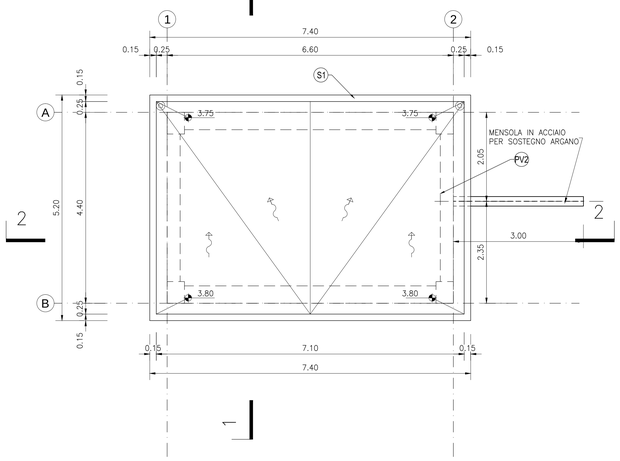

PIANTA

SCALA 1:50

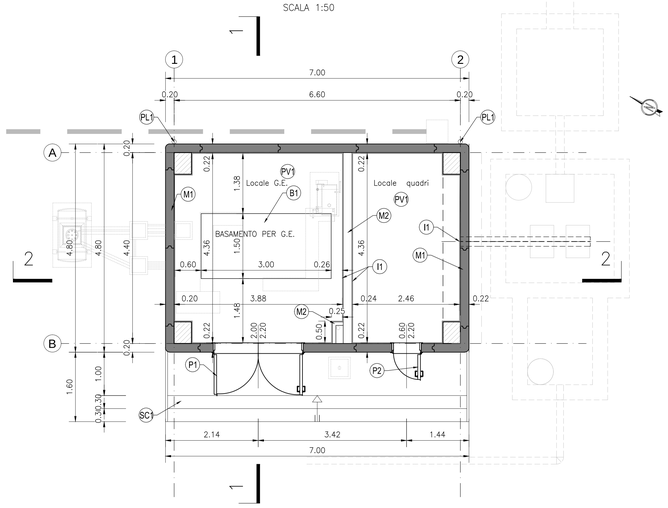

SEZIONE 1–1

SCALA 1:50

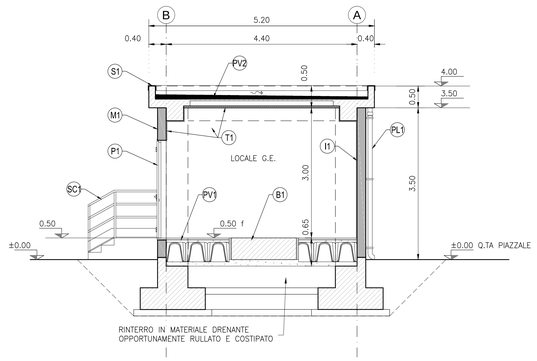

SEZIONE 2–2

SCALA 1:50

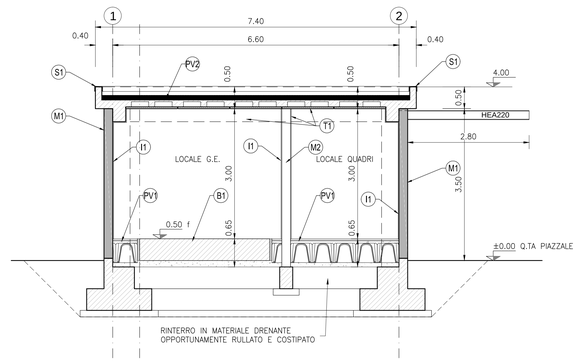

LEGENDA:

I1 INTONACO CIVILE COMPLETO PER INTERNI, CON MALTA AD ELEVATE PRESTAZIONI MECCANICHE, CLASSE M5 (UNI EN 998–2), A BASE DI CALCE SPENTA E POZZOLANA, ARMATO CON RETE PORTA INTONACO IN FIBRA DI VETRO FISSATA AL SUPPORTO IN MURATURA TRAMITE CONNETTORI A L IN FIBRE DI VETRO – SP. 2 CM

T1 TINTEGGIATURA PER INTERNI DI PARETI E SOFFITTI CON DUE MANI DI IDROPITTURA A BASE DI RESINE SINTETICHE DISPERSE IN ACQUA; PREVIA APPLICAZIONE DI UNO STRATO DI FONDO A BASE DI RESINE ACRILICHE IN EMULSIONE ACQUOSA, SU PERFICI OPPORTUNAMENTE PREPARATE.

M1 TAMPONATURA PERIMETRALE ESTERNA CON PANNELLI PREFABBRICATI IN C.A. ALLEGERITI INTERNAMENTE CON POLISTIRENE, DISPOSTI IN VERTICALE, CON GIUNTI MASCHIO–FEMMINA, FINITURA INTERNA IN CLS GRIGIO LISCIATA A FRATAZZO MECCANICO, FINITURA ESTERNA IN CLS GRIGIO LISCIA FONDO CASSERO, SIGILLATURA DEI GIUNTI INTERNI ED ESTERNI CON CORDONE ELASTOMERICO E SIGILLANTE POLIURETANICO, VERNICIATURA ESTERNA REALIZZATA IN PITTURA ACRILICA SEMICOPRENTE PREVIA APPLICAZIONE DI UNO STRATO DI FONDO A BASE DI RESINE ACRILICHE IN EMULSIONE ACQUOSA, TRATTAMENTO ANTISCRITTA – SPESSORE 20 CM.

M2 MURATURA IN BLOCCHI CAVI PREFABBRICATI IN CONGLOMERATO CEMENTIZIO ALLEGGERITO CON ARGILLA ESPANSA, PER INTERNI, DA INTONACO, CON MALTA CEMENTIZIA CLASSE M5 (UNI EN 998–2), PERCENTUALE DI FORATURA 54%, DA CERTIFICARE EI 120 (TIPO "LECABLOCCO TAGLIAFUOCO – B20 2 FORI" O SIMILARE) – SPESSORE 20 CM.

M3 MURATURA IN BLOCCHI CAVI PREFABBRICATI IN CONGLOMERATO CEMENTIZIO ALLEGGERITO CON ARGILLA ESPANSA, PER INTERNI, DA INTONACO, CON MALTA CEMENTIZIA CLASSE M5 (UNI EN 998–2), PERCENTUALE DI FORATURA 24%, DA CERTIFICARE EI 60 (TIPO "LECABLOCCO TAGLIAFUOCO – B8 2 FORI" O SIMILARE) – SPESSORE 8 CM.

S1 SCOSSALINA IN LAMIERA DI ACCIAIO ZINCATO PREVERNICIATO – SPESSORE 8/10 mm SV.=50 cm

D1 SOGLIA IN LASTRE DI MARMO, SPESSORE 3 CM, CON SPIGOLI ARROTONDATI, SUPERFICI IN VISTA LUCIDATE, GOCCIOLATOIO, POSATE CON MALTA CEMENTIZIA (SPESSORE 2 CM) – SPESSORE TOTALE 5 CM

PL1 PLUVIALE IN PVC ø100 mm CON BOCCHETTONE DI SCARICO IN REALIZZAZIONE VERTICALE IN POLIPROPILENE ANTIURTO (PP) CON FLANGIA BITUMINOSA DI SICUREZZA E PROTEZIONE DALL'ENTRATA DI GHIAIA.

SC1 SCALA COSTITUITA DA STRUTTURA IN ACCIAIO ZINCATO, PARAPETTI E CORRIMANI IN ACCIAIO (TUBOLARE), GRADINI E SOGLIE IN GRIGLIATI TIPO "ORSOGRILL" IN ACCIAIO ZINCATO.

P1 PORTA ESTERNA BLINDATA A 2 ANTE, 200x220 cm, IN LAMIERA DI ACCIAIO TAMBURATA E COIBENTATA, ZINCATA A CALDO E PREVERNICIATA, CLASSE ANTIEFFRAZIONE RC4, CERNIERE ANTISCASSO, GRIGLIE DI VENTILAZIONE A LAMELLA (DIMENSIONE DA COORDINARE CON PROG. IMPIANTI), SERRATURA DI SICUREZZA A PROFILO EUROPEO

P2 PORTA ESTERNA BLINDATA AD 1 ANTA, 60x220 cm, IN LAMIERA DI ACCIAIO TAMBURATA E COIBENTATA, ZINCATA A CALDO E PREVERNICIATA, CLASSE ANTIEFFRAZIONE RC4, CERNIERE ANTISCASSO, GRIGLIE DI VENTILAZIONE A LAMELLA (DIMENSIONE DA COORDINARE CON PROG. IMPIANTI), SERRATURA DI SICUREZZA A PROFILO EUROPEO

B1 BASAMENTO PER GRUPPO ELETTROGENO 1.50x3.00xh=0.50m IN CLS ARMATO CON DOPPIA RETE ELETTROSALDATA (INTRADOSSO ED ESTRADOSSO) ø8/20x20 OPPORTUNAMENTE SEPARATO DAL PAVIMENTO CON FOGLI DI POLISTIROLO

DETTAGLIO PAVIMENTO TIPO PV1

SCALA 1:10

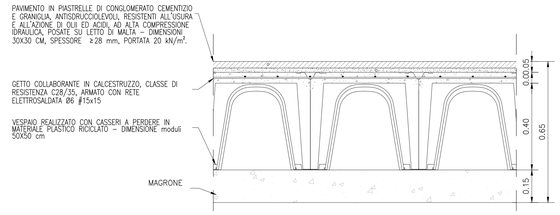

DETTAGLIO PAVIMENTO TIPO PV2

SCALA 1:10

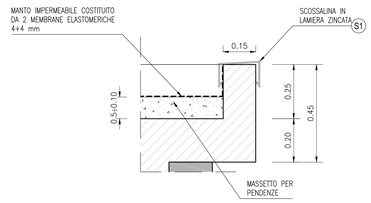

PROSPETTO NORD

SCALA 1:50

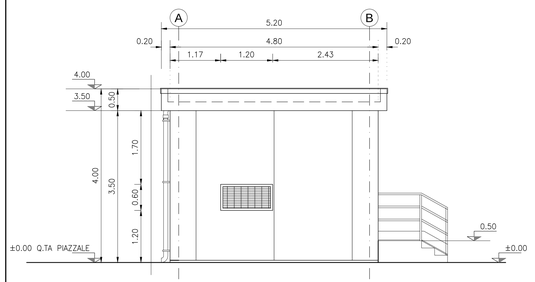

PROSPETTO EST

SCALA 1:50

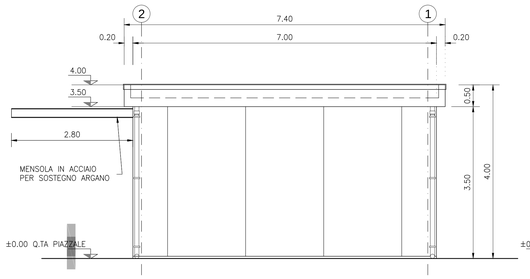

PROSPETTO SUD

SCALA 1:50

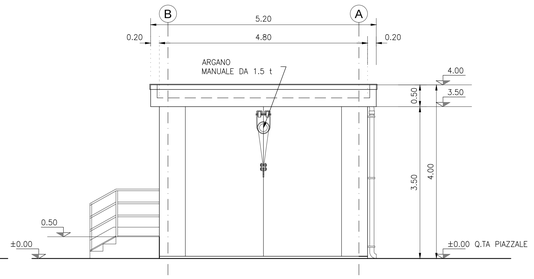

PROSPETTO OVEST

SCALA 1:50

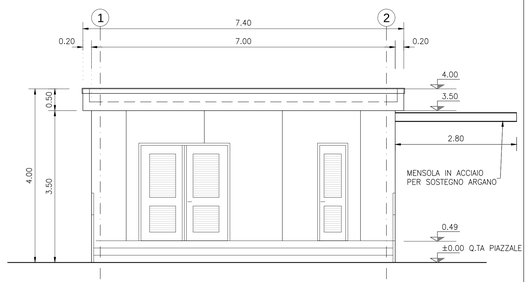

DISEGNI DI RIFERIMENTO

RELAZIONE TECNICA GENERALE	IN1712E2RORI44A0001A
RELAZIONE DI MODIFICA PD/PE	IN1712E2RORI44A0002A
PLANIMETRIA STATO DI FATTO	IN1712E2PBRI44A0001A
PLANIMETRIA DI PROGETTO	IN1712E2PBRI44A0002A
PROFILO LONGITUDINALE	IN1712E2ZZRI44A0001A
SEZIONI TIPO E PARTICOLARI	IN1712E2WZRI44A0001A
SEZIONI TRASVERSALI – TAV. 1	IN1712E2W9RI44A0001A
SEZIONI TRASVERSALI – TAV. 2	IN1712E2W9RI44A0002A
SEZIONI TRASVERSALI – TAV. 3	IN1712E2W9RI44A0003A
SEZIONI TRASVERSALI – TAV. 4	IN1712E2W9RI44A0004A
TABULATI MOVIMENTI TERRA	IN1712E2TTRI44A0001A
RELAZIONE IDRAULICA SMALTIMENTO ACQUE	IN1712E2RBRI44A0001A
PLANIMETRIA IDRAULICA	IN1712E2PBRI44A0001A

NOTE GENERALI

– TUTTE LE MISURE SONO ESPRESSE IN METRI, SALVO OVE DIVERSAMENTE INDICATO
– TUTTE LE QUOTE ALTIMETRICHE SONO ESPRESSE IN METRI s.l.m.
– TUTTI GLI ANGOLI SONO ESPRESSI IN GRADI DECIMALI
– LE QUOTE ESPRESSE SONO DI PROGETTO ED IN SEDE DI ESECUZIONE DEI LAVORI DOVRANNO ESSERE VERIFICATE IN CONTRADDITTORIO CON LA D.L.
– PRIMA DELL'INIZIO DELLE LAVORAZIONI DOVRANNO ESSERE VERIFICATE, IN CONTRADDITTORIO CON D.L., L'ESATTA POSIZIONE DEI SOTTOSERVIZI E LE EVENTUALI INTERFERENZE

CARATTERISTICHE DEI MATERIALI

DESCRIZIONE	CODICE
Tabella Materiali	IN1711EI24TIN0100001A

COMMITTENTE:

RFI RETE FERROVIARIA ITALIANA
GRUPPO FERROVIE DELLO STATO

ALTA SORVEGLIANZA:

ITALFERR
GRUPPO FERROVIE DELLO STATO

GENERAL CONTRACTOR:

Consorzio IricAV Due

INFRASTRUTTURE FERROVIARIE STRATEGICHE DEFINITE DALLA LEGGE OBIETTIVO N. 443/01

LINEA A.V. /A.C. TORINO–VENEZIA Tratta VERONA–PADOVA
Lotto funzionale Verona–Bivio Vicenza

PROGETTO ESECUTIVO

RILEVATI

RILEVATO FERROVIARIO DA PK 27+379,82 A PK 27+817,02

OPERE DI FINITURA

FABBRICATO IMPIANTO DI SOLLEVAMENTO- PIANTE E PROSPETTI ARCHITETTONICI

GENERAL CONTRACTOR	DIRETTORE LAVORI	SCALA :
IL PROGETTISTA INTEGRATORE Ing. Luca MALAVENDA Ordine degli Ingegneri di Venezia n. 4289 Data: Settembre 2021	Consorzio Iricav Due Ing. Paolo Carmona Data: Settembre 2021	Varie

CONMESSA	LOTTO	FASE	ENTE	TIPO DOC.	OPERA/DISCIPLINA	PROGR.	REV.	FOGLIO
IN17	12	E	12	PZ	RI4407	001	A	

VISTO CONSORZIO IRICAV DUE	
Firma	Data
Ing. Luca MALAVENDA	Settembre 2021

Progettazione :

Rev.	Descrizione	Redatto	Data	Verificato	Data	Approvato	Data
A	EMISSIONE	L.BUCCI	15/09/21	L.AFERI	15/09/21	F.GIUDICI	15/09/21
B							
C							

DG. 6377957C01 | CUP: J41E91000000009 | File: IN1712E2RORI44A0001A_01.DWG | Cod. origine:

Progetto cofinanziato dalla Unione Europea

Scala di plot:

TUTTI I DIRITTI DEL PRESENTE DOCUMENTO SONO RISERVATI: LA PRODUZIONE ANCHE PARZIALE È VIETATA