PILA 1
SEZIONE TRASVERSALE
Scala 1:200

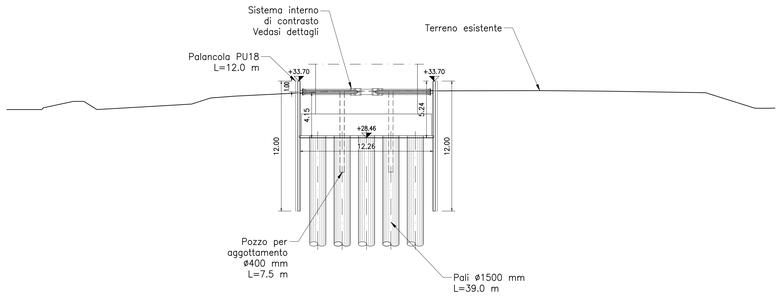

PILA 3
SEZIONE TRASVERSALE
Scala 1:200

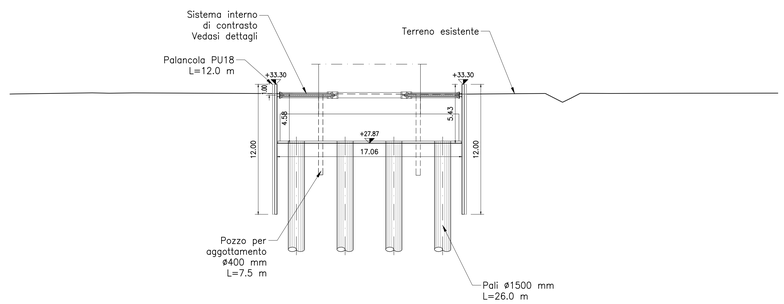

PILA 7
SEZIONE TRASVERSALE
Scala 1:200

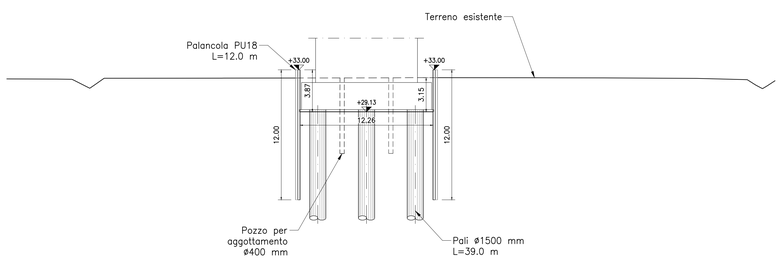

PILA 13
SEZIONE TRASVERSALE
Scala 1:200

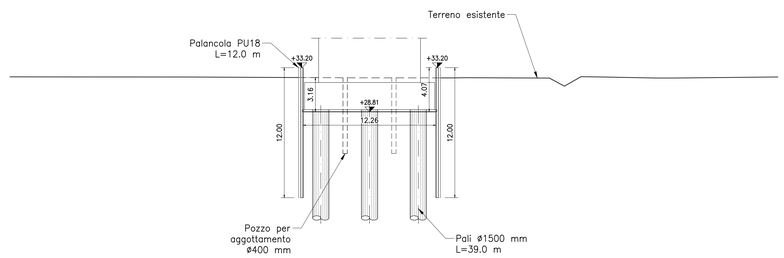

PILA 17
SEZIONE TRASVERSALE
Scala 1:200

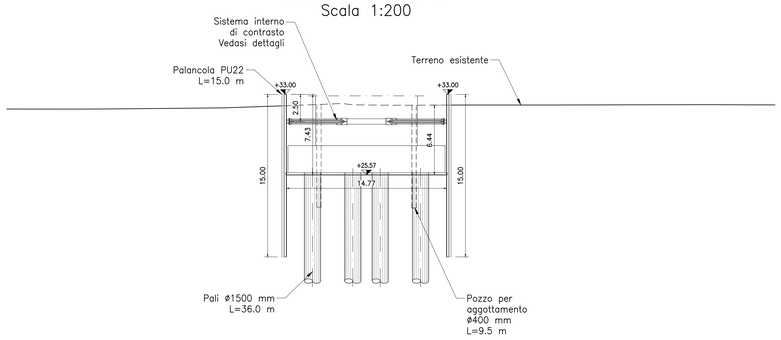

PILA 23
SEZIONE TRASVERSALE
Scala 1:200

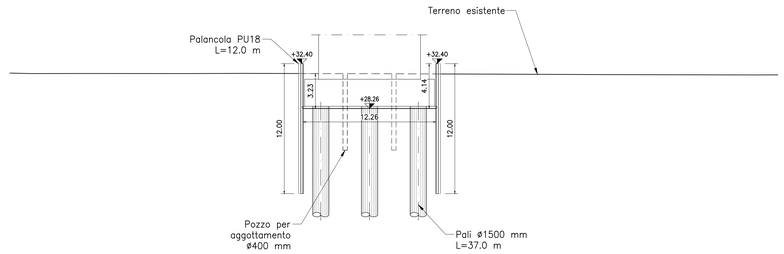

FASI ESECUTIVE

1. Preparazione piano di lavoro.
2. Realizzazione pali di fondazione con tratto a vuoto variabile.
3. Realizzazione pozzi di aggottamento.
4. Infissione delle palancole, ove previste.
5. Installazione del sistema di contrasto interno, ove previsto.
6. Scavo fino al piano di imposta fondazione e scapitozzatura pali.
7. Realizzazione fondazioni ed elevazioni pile e spalle.
8. Reinterro fino al p.c. e sistemazione finale.

PIANTA CHIAVE

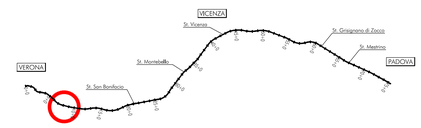

NOTE GENERALI

TUTTE LE MISURE SONO ESPRESSE IN METRI

CARATTERISTICHE DEI MATERIALI

- PER LE CARATTERISTICHE DEI MATERIALI, SE NON DIVERSAMENTE SPECIFICATE IN QUESTO ELABORATO, VEDASI: IN1710EI2TT1200000001 – TABELLA MATERIALI E PRESCRIZIONI

COMMITTENTE:

RFI RETE FERROVIARIA ITALIANA
GRUPPO FERROVIE DELLO STATO

ALTA SORVEGLIANZA:

ITALFERR
GRUPPO FERROVIE DELLO STATO

GENERAL CONTRACTOR:

IRICAV2

INFRASTRUTTURE FERROVIARIE STRATEGICHE DEFINITE DALLA LEGGE OBIETTIVO N. 443/01

LINEA A.V. /A.C. TORINO-VENEZIA Tratta VERONA-PADOVA
Lotto funzionale Verona-Bivio Vicenza

PROGETTO ESECUTIVO

VIADOTTI E PONTI

Viadotto Fibbio dal Km 7+657,67 al Km 8+431,67

SCAVI, DEMOLIZIONI, OPERE PROVVISIONALI

Sezioni trasversali opere provvisionali e di scavo

GENERAL CONTRACTOR		DIRETTORE LAVORI	SCALA :
IL PROGETTISTA INTEGRATORE Ing. Giovanni ARALA PENDA ALBO INGEGNERI PROV. PADOVA n. 2553 Data: Giugno 2022	Consorzio Iricav Due Ing. Paolo CARBONARI Data: Giugno 2022		1:200

COMMESSA	LOTTO	FASE	ENTE	TIPO DOC.	OPERA/DISCIPLINA	PROGR.	REV.	FOGLIO
IN17	12	E	I2	W9	VI01A1	001	B	

IRICAV2

VISTO CONSORZIO IRICAV DUE	
Firma Ing. Antonio LEVORATO	Data Giugno 2022

Progettazione :

Rev.	Descrizione	Redatto	Data	Verificato	Data	Approvato	Data	IL PROGETTISTA
A	EMISSIONE	S. Fadini	Giugno 2021	V. Pastore	Giugno 2021	F. Amari	Giugno 2021	Ing. Paolo Amari Ordine degli Ingegneri della Prov. di Ancona n. 1000
B	RECEPIMENTO ISTRUTTORIE	S. Fadini	Giugno 2022	V. Pastore	Giugno 2022	F. Amari	Giugno 2022	
C								Data: Giugno 2022

CIG. 8377957CD1	CUP: J41E91000000009	File: IN1710EI2TT1200W9VI01A1001B.DWG Cod. origine: CONGI

Progetto cofinanziato dalla Unione Europea

Scala di plot:

TUTTI I DIRITTI DEL PRESENTE DOCUMENTO SONO RISERVATI: LA PRODUZIONE ANCHE PARZIALE È VIETATA