PILA 1
SEZIONE TRASVERSALE
Scala 1:200

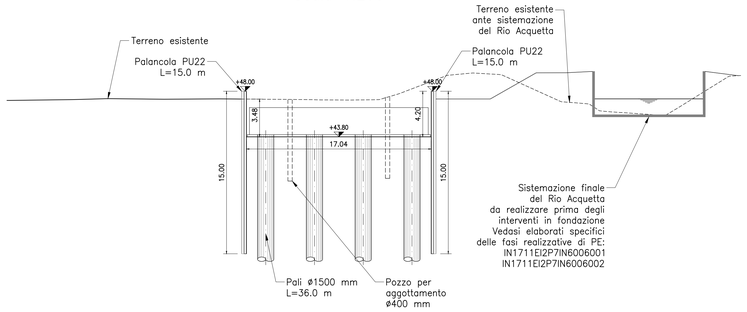

PILA 2
SEZIONE TRASVERSALE
Scala 1:200

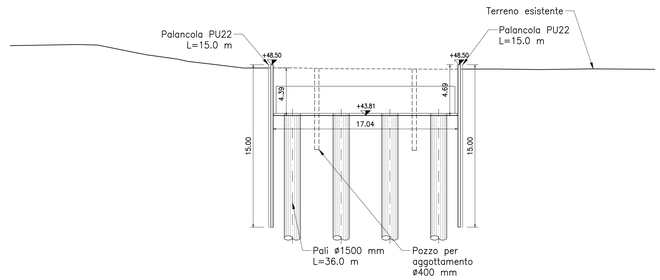

PILA 4
SEZIONE TRASVERSALE
Scala 1:200

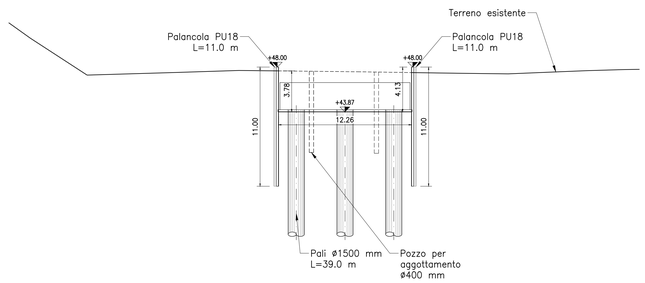

PILA 7
SEZIONE TRASVERSALE
Scala 1:200

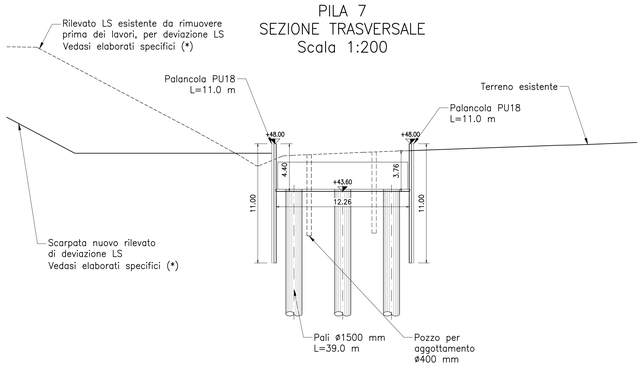

(*) Elaborati specifici delle macrofasi realizzative di PE:
IN1712EI2P7CS0000001÷IN1712EI2P7CS0000007

PILA 9
SEZIONE TRASVERSALE
Scala 1:200

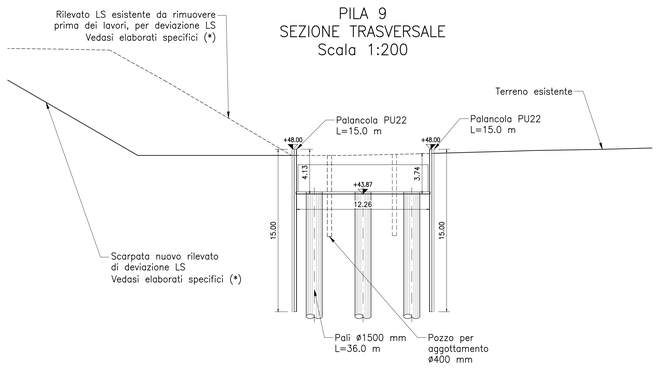

(*) Elaborati specifici delle macrofasi realizzative di PE:
IN1712EI2P7CS0000001÷IN1712EI2P7CS0000007

PILA 11
SEZIONE TRASVERSALE
Scala 1:200

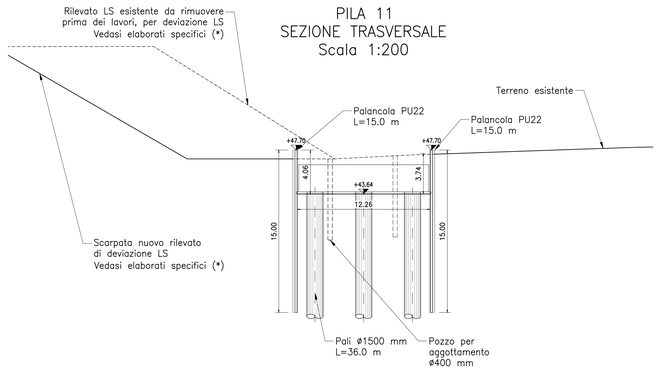

(*) Elaborati specifici delle macrofasi realizzative di PE:
IN1712EI2P7CS0000001÷IN1712EI2P7CS0000007

PIANTA CHIAVE

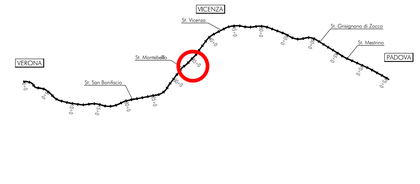

NOTE GENERALI

TUTTE LE MISURE SONO ESPRESSE IN METRI

PER LE MACRO FASI DI COSTRUZIONE SI RIMANDA AGLI ELABORATI SPECIFICI DI PE (WBS SF16)

CARATTERISTICHE DEI MATERIALI

– PER LE CARATTERISTICHE DEI MATERIALI, SE NON DIVERSAMENTE SPECIFICATE IN QUESTO ELABORATO, VEDASI: IN1710EI2TTVI0000001 – TABELLA MATERIALI E PRESCRIZIONI

COMMITTENTE:

RFI RETE FERROVIARIA ITALIANA
GRUPPO FERROVIE DELLO STATO

ALTA SORVEGLIANZA:

ITALFERR
GRUPPO FERROVIE DELLO STATO

GENERAL CONTRACTOR:

IRICAV2

INFRASTRUTTURE FERROVIARIE STRATEGICHE DEFINITE DALLA LEGGE OBIETTIVO N. 443/01

LINEA A.V. /A.C. TORINO-VENEZIA Tratta VERONA-PADOVA
Lotto funzionale Verona-Bivio Vicenza

PROGETTO ESECUTIVO

VIADOTTI E PONTI

AV - Viadotto Montebello Vicentino dal km 33+463,75 al km 33+722,75
SCAVI, DEMOLIZIONI, OPERE PROVVISIONALI

Sezioni trasversali opere provvisionali e di scavo

GENERAL CONTRACTOR	DIRETTORE LAVORI	SCALA :
IL PROGETTISTA INTEGRATORE Ing. Paolo SALAVENDA Iscritto all'Ordine degli Ingegneri di Venezia n. 4586 Data: Aprile 2022	Consorzio Iricav Due Ing. Paolo CARMONA Data: Aprile 2022	1:200

COMMESSA	LOTTO	FASE	ENTE	TIPO DOC.	OPERA/DISCIPLINA	PROGR.	REV.	FOGLIO
IN17	12	E	I2	W9	VI2101	001	B	

VISTO CONSORZIO IRICAV DUE
Firma: Ing. Alberto LEVORATO
Data: Aprile 2022

Progettazione :

Rev.	Descrizione	Redatto	Data	Verificato	Data	Approvato	Data	IL PROGETTISTA
A	EMISSIONE	G. Fedeli	Aprile 2022	V. Pastore	Aprile 2022	A. Ascari	Aprile 2022	Ing. Paolo Ascari Ordine degli Ingegneri di Venezia n. 4586
B	RECEPIMENTO ISTRUTTORIE	G. Fedeli	Aprile 2022	V. Pastore	Aprile 2022	A. Ascari	Aprile 2022	
C								Data: Aprile 2022

CIG. 8377957C01 | CUP: J41E91000000009 | File: IN1712EI2PRVI0101001B.DWG | Cod. origine: IC0002

Progetto cofinanziato dalla Unione Europea

Scala di plot:

TUTTI I DIRITTI DEL PRESENTE DOCUMENTO SONO RISERVATI. LA PRODUZIONE ANCHE PARZIALE È VIETATA