SEZIONI TIPO GA03-1 INTERASSE BINARIO 4.20 – V=220 Km/h

SCALA 1:50

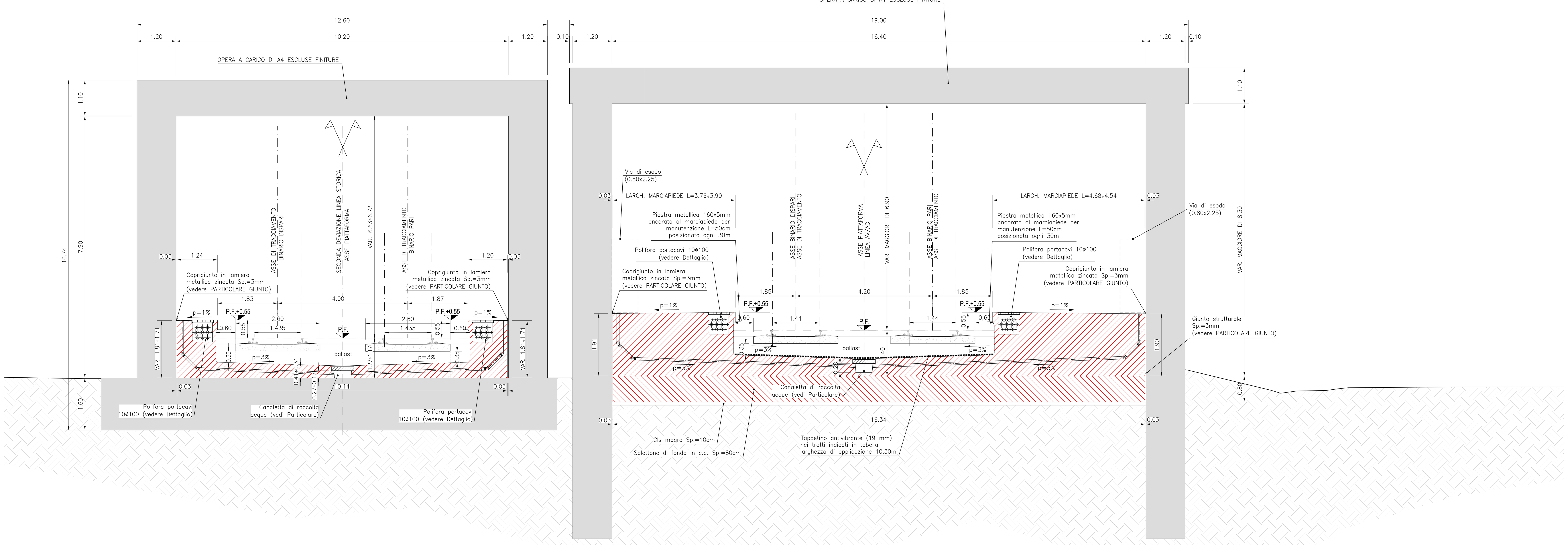

DISEGNI DI RIFERIMENTO

DESCRIZIONE	CODICE
RELAZIONE TECNICA GENERALE	IN1712EI2ROGA0300001
RELAZIONE DI CONFRONTO PD/PE	IN1712EI2ROGA0300002
RELAZIONE DI CALCOLO DELLA FONDAZIONE	IN1712EI2CLGA0300001
SEZIONE TIPO	IN1712EI2WZGA0300001
PLANIMETRIA STATO DI FATTO	IN1712EI2P8GA0300001
PLANIMETRIA – CANNA LS DAL KM 186+234,88 AL KM 186+414,87	IN1712EI2P8GA0300002
PLANIMETRIA – CANNA AV/AC DAL KM 36+530,19 AL KM 36+714,22	IN1712EI2P8GA0300003
PROFILO – CANNA LS DAL KM 186+234,88 AL KM 186+414,87	IN1712EI2F7GA0300001
PROFILO – CANNA AV/AC DAL KM 36+530,19 AL KM 36+714,22	IN1712EI2F7GA0300002
SEZIONI TRASVERSALI – CANNA LS – TAV. 1	IN1712EI2W9GA0300001
SEZIONI TRASVERSALI – CANNA LS – TAV. 2	IN1712EI2W9GA0300002
SEZIONI TRASVERSALI – CANNA AV/AC – TAV. 1	IN1712EI2W9GA0300003
SEZIONI TRASVERSALI – CANNA AV/AC – TAV. 2	IN1712EI2W9GA0300004
SOLETTONE DI FONDO, SUB-BALLAST E MARCIAPIEDI LINEA AV/AC – PLANIMETRIA E PROFILO LONGITUDINALE – TAV. 1	IN1712EI2PAGA0300001
SOLETTONE DI FONDO, SUB-BALLAST E MARCIAPIEDI LINEA AV/AC – PLANIMETRIA E PROFILO LONGITUDINALE – TAV. 2	IN1712EI2PAGA0300002
SUB-BALLAST E MARCIAPIEDI LS – PLANIMETRIA E PROFILO LONGITUDINALE – TAV. 1	IN1712EI2PAGA0300003
SUB-BALLAST E MARCIAPIEDI LS – PLANIMETRIA E PROFILO LONGITUDINALE – TAV. 2	IN1712EI2PAGA0300004
SOLETTONE DI FONDO LINEA AV/AC – ARMATURA	IN1712EI2BBGA0300001
SUB-BALLAST E MARCIAPIEDI LINEA AV/AC – ARMATURA	IN1712EI2BBGA0300002
SUB-BALLAST E MARCIAPIEDI LS – ARMATURA	IN1712EI2BBGA0300003
RACCOLTA E SMALTIMENTO ACQUE METEORICHE – PIANTA, SEZIONI,DETTAGLI	IN1712EI2PZGA0304001
TABULATI MOVIMENTI TERRA	IN1712EI2TTGA0300001

NOTE GENERALI

- SI RACCOMANDA DI INTRODURRE GIUNTI TRASVERSALI NEI MARCIAPIEDI/SUB-BALLAST ALLINEATI AI GIUNTI DEL SOLETTONE DI FONDO. PER IL DETTAGLIO RELATIVO AL GIUNTO STRUTTURALE TRASVERSALE DI SPESSORE PARI A 2cm, SI RIMANDA AGLI ELABORATI DI ARMATURA DEI MARCIAPIEDI E SUB-BALLAST.
- IN TUTTI I GIUNTI A CONTATTO CON I PIEDRITTI DELLA GALLERIA A4 GIÀ REALIZZATA, SARÀ PREDISPOSTO APPOSITO PANNELLO DI SEPARAZIONE IN POLISTIRENE PER LA FORMAZIONE DEL GIUNTO STRUTTURALE COME INDICATO NELLA SEZIONE TIPOLOGICA DI CUI AGLI ELABORATI DI RIFERIMENTO.
- TUTTI I PANNELLI DI RETI ELETTROSALDATA SARANNO SOVRAPPOSTI PER ALMEMO TRE MAGLIE.
- PRIMA DEL GETTO DEI MARCIAPIEDI/SUB-BALLAST, SARANNO PREDISPOSTI TUTTI GLI APPRESTAMENTI PER IL DRENAGGIO DELLE ACQUE E PER IL PASSAGGIO DEGLI IMPIANTI COME INDICATO NELLA SEZIONE TIPOLOGICA E NEGLI ELABORATI DI RIFERIMENTO.
- PRIMA DELL'INIZIO DELLE ATTIVITÀ, PREDISPORRE UN RILIEVO DELLE STRUTTURE GIÀ REALIZZATE. SE NECESSARIO, AGGIORNARE LA CARPENTERIA E LE ARMATURE COERENTEMENTE.

CARATTERISTICHE DEI MATERIALI

CALCESTRUZZO:

MAGRO:
- Tipo Cemento = I÷V
- Classe di esposizione ambientale: X0 (UNI EN 206-1)
- Classe di resistenza = C12/15

SOLETTONE DI FONDAZIONE:
- Tipo Cemento = III÷V
- Classe di resistenza = C30/37
- Classe di esposizione ambientale XC2 (UNI EN 206-1)
- Diametro massimo degli aggregati = 25mm
- Rapporto massimo Acqua/Cemento = 0.60
- Classe di consistenza = S4
- Copriferro minimo = 40 mm

CALCESTRUZZO PER GETTO IN OPERA MARCIAPIEDI E SUB-BALLAST

– CONFORMITA' ALLA NORMA	EN 206 e UNI 11104
– TIPO DI CEMENTO	CEM III-IV-V
– CLASSE DI RESISTENZA	C25/30
– CLASSE DI ESPOSIZIONE	XC1
– RAPPORTO A/C MAX	0.60
– COPRIFERRO MINIMO	40 mm
– MAX ø INERTI	32 mm
– CONGLOMERATO CEMENTIZIO TIPO	G2
– CLASSE DI CONSISTENZA SLUMP	S3-S4
– CLASSE STRUTTURALE	S6 (Vn = 100 anni)

ACCIAIO ORDINARIO PER CALCESTRUZZO ARMATO

IN BARRE E RETI ELETTROSALDATE

B450C saldabile che presenta le seguenti caratteristiche :	$f_{yk} > 450\ N/mm^2$
– Tensione di snervamento caratteristica	$f_{tk} > 540\ N/mm^2$
– Tensione caratteristica a rottura	$1.15 \leq f_{tk}/f_{yk} < 1.35$

CANALETTA DI RACCOLTA ACQUE IN CLS CON COPERCHIO PREFABBRICATO

SCALA 1:10

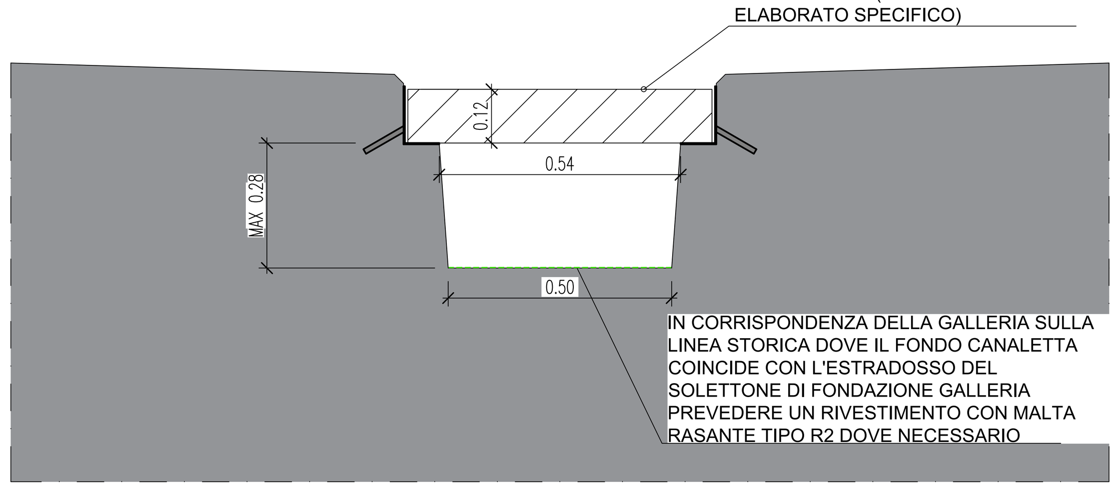

DETTAGLIO PROFILATO METALLICO

SCALA 1:10

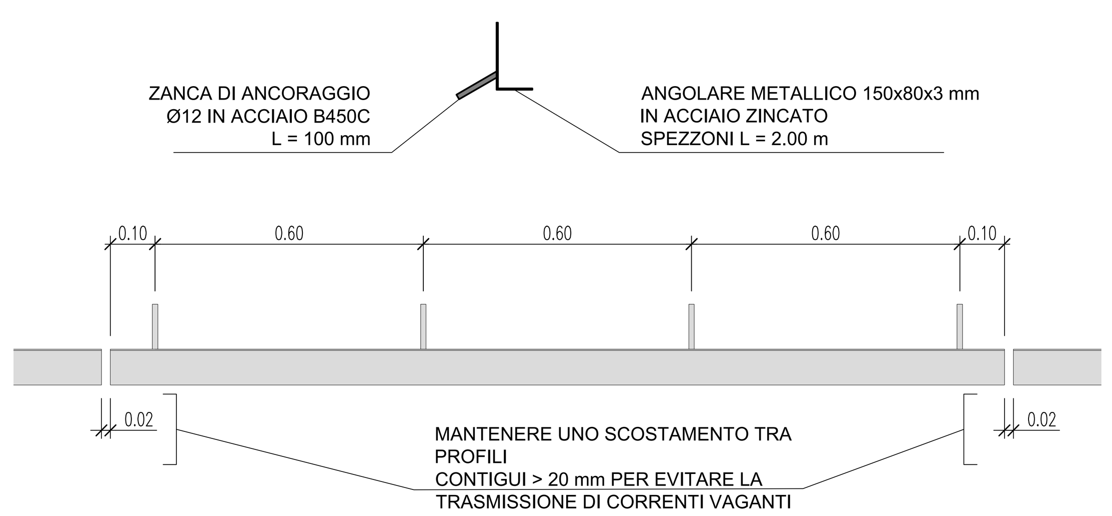

DETTAGLIO POZZETTO DI INFILAGGIO CAVI (60x60x60 cm; PASSO 24 m)

SCALA 1:25

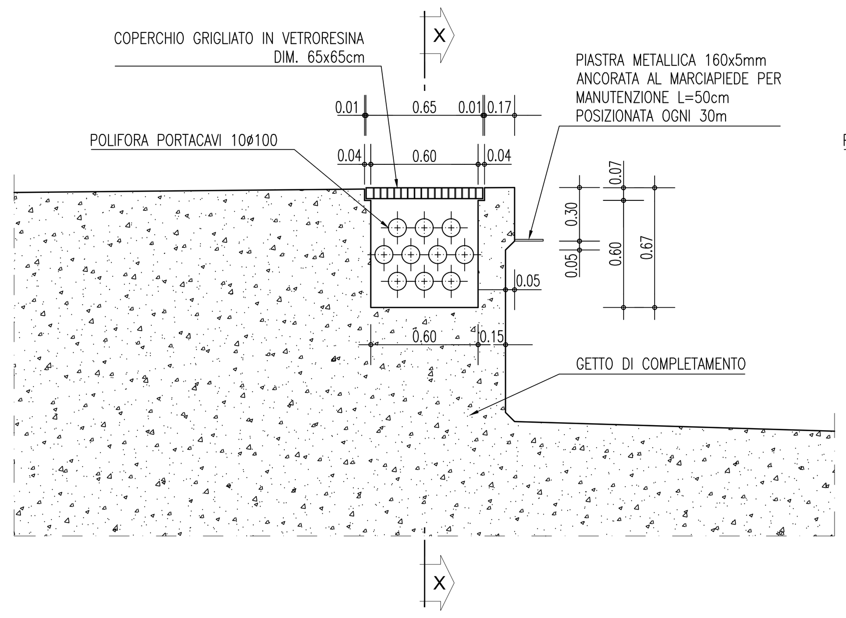

SEZIONE X-X

SCALA 1:25

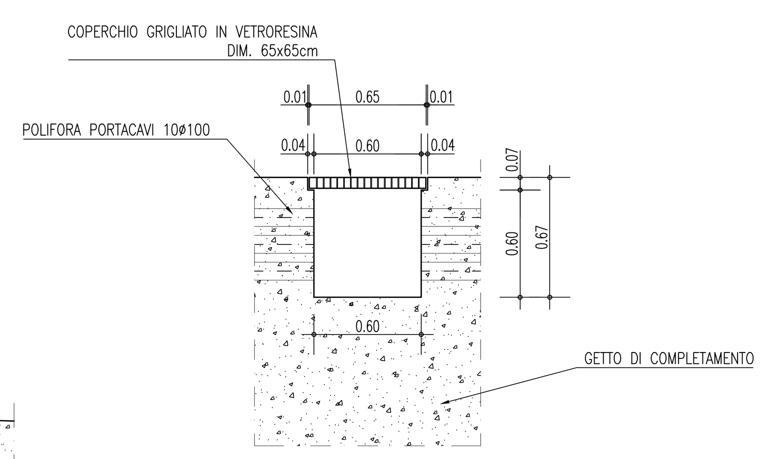

PARTICOLARE GIUNTO TRASVERSALE TRA SOLETTONI DI FONDO

SCALA 1:10

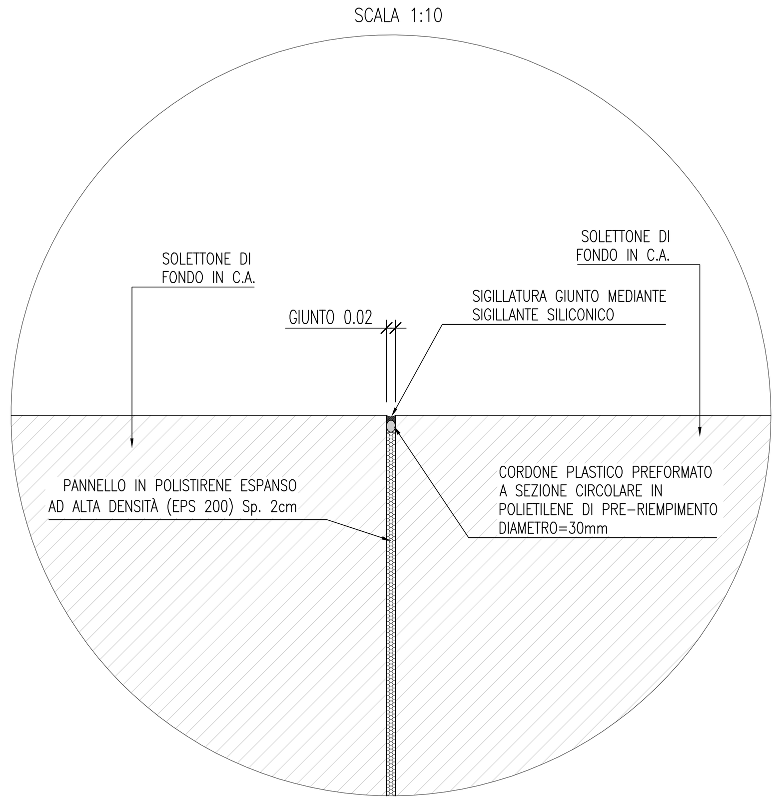

TAPPENTINO ANTIVIBRANTE TRATTI INTERESSATI				
CODICE	Km Inizio (AC)	Km Fine (AC)	Lunghezza [m]	Ubicazione
VIB 01	0+0,00	0+108,00	108	Linea AV/AC
VIB 02	0+347,00	3+363,00	3016	Linea AV/AC
VIB 04	1+875,00	3+363,00	1488	Linea Storica deviata
VIB 05	5+658,00	5+758,00	100	Linea AWAC
VIB 06	10+452,00	10+674,00	222	Linea AV/AC
VIB 07	13+498,00	15+198,00	1700	Linea AV/AC
VIB 08	18+611,00	18+725,00	114	Linea AWAC
VIB 09	23+050,00	24+150,00	1100	Linea AV/AC
VIB 10	24+610,00	24+868,00	258	Linea AV/AC
VIB 11	25+477,00	25+743,00	266	Linea AV/AC
VIB 13	27+330,00	27+430,00	100	Linea AV/AC
VIB 14	27+678,00	28+008,00	330	Linea AV/AC
VIB 16	29+471,00	30+523,00	1052	Linea AV/AC
VIB 18	32+371,00	32+491,00	120	Linea AV/AC
VIB 19	35+300,00	36+051,00	751	Linea AV/AC
VIB 20	36+437,00	36+700,00	263	Linea AV/AC
VIB 21	37+368,00	38+276,00	908	Linea AV/AC
VIB 22	38+640,00	40+360,00	1720	Linea AWAC
VIB 23	38+640,00	39+081,00	441	Linea Storica deviata
VIB 25	40+594,00	41+306,00	712	Linea AV/AC
VIB 27	41+509,00	43+124,00	1615	Linea AV/AC
VIB 31	43+700,00	44+250,00	550	Linea AV/AC

PARTICOLARE GIUNTO STRUTTURALE LONGITUDINALE

SCALA 1:10

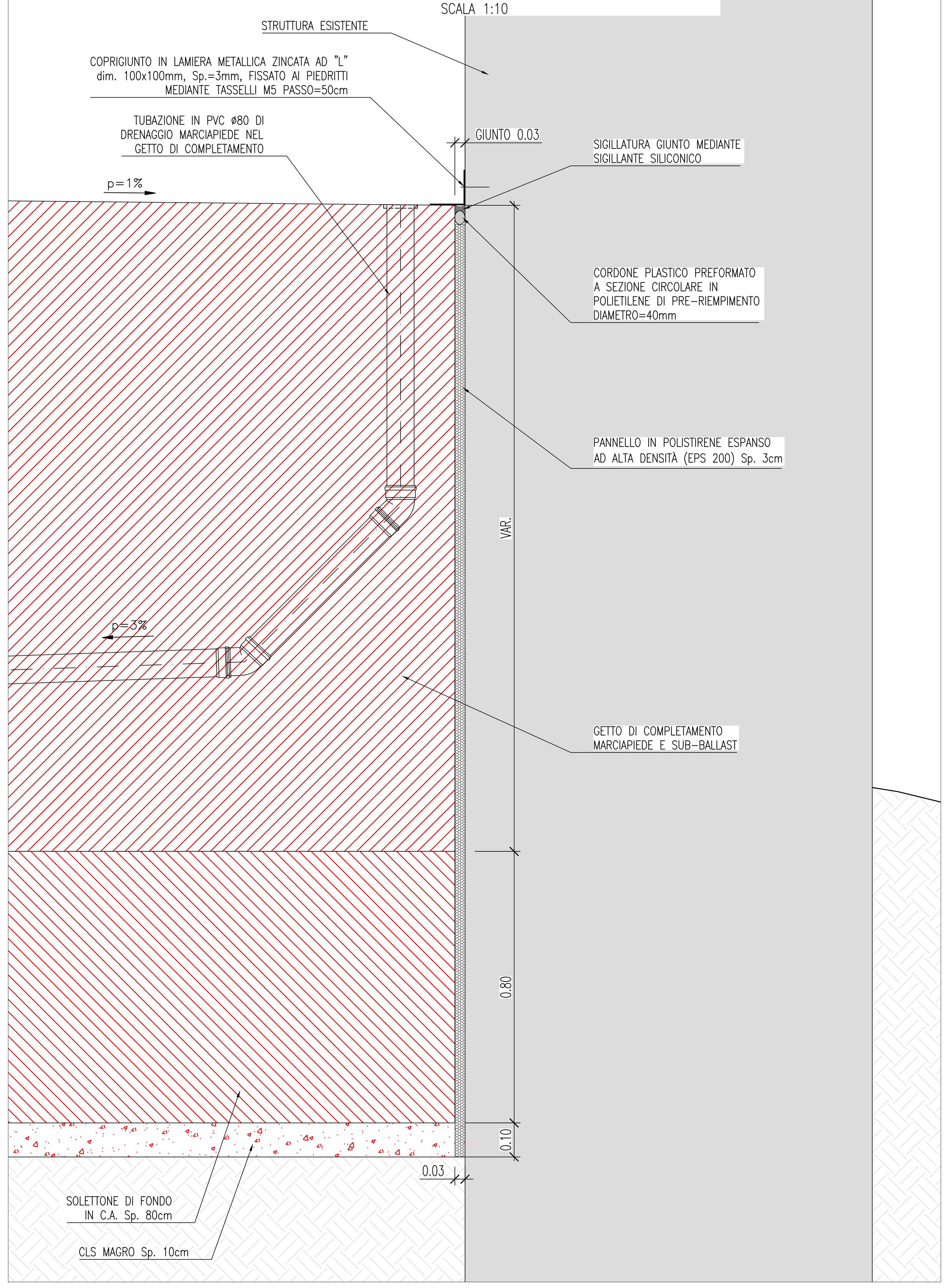

LEGENDA

- LAVORI OGGETTO DEL PRESENTE APPALTO
- LAVORI OGGETTO DI ALTRO APPALTO

COMMITTENTE: RFI RETE FERROVIARIA ITALIANA – GRUPPO FERROVIE DELLO STATO

ALTA SORVEGLIANZA: ITALFERR – GRUPPO FERROVIE DELLO STATO

GENERAL CONTRACTOR: Consorzio IricAV Due

INFRASTRUTTURE FERROVIARIE STRATEGICHE DEFINITE DALLA LEGGE OBIETTIVO N. 443/01

LINEA A.V. /A.C. TORINO-VENEZIA Tratta VERONA-PADOVA
Lotto funzionale Verona-Bivio Vicenza

PROGETTO ESECUTIVO

GA - GALLERIE ARTIFICIALI

GA03 - INTERFERENZA A4 DAL KM 36+530,19 al KM 36+714,22 - OPERE INTERNE GENERALE

SEZIONE TIPO E DETTAGLI

GENERAL CONTRACTOR		DIRETTORE LAVORI	SCALA :
IL PROGETTISTA INTEGRATORE Ing. Giovanni MALAVENDA Iscritto all'ordine degli ingegneri di Venezia n. 4289 Data: Maggio 2021	Consorzio Iricav Due ing. Paolo CARMONA Data: Maggio 2021		Varie

COMMESSA	LOTTO	FASE	ENTE	TIPO DOC.	OPERA/DISCIPLINA	PROGR.	REV.	FOGLIO
IN17	12	E	I2	WZ	GA0300	001	A	DI

VISTO CONSORZIO IRICAV DUE

Firma	Data
ing. Luca RANDOLFI	Maggio 2021

Progettazione :

Rev.	Descrizione	Redatto	Data	Verificato	Data	Approvato	Data	IL PROGETTISTA
A	EMISSIONE	D. MARTINO	30/04/21	L. ALFIERI	30/04/21	P. GALVANIN	30/04/21	ing. Paolo GALVANIN Albo Ingegneri Milano n. A21784 Data: 30/04/21
B								
C								

CIG. 8377957CD1 | CUP: J41E91000000009 | File: IN1712EI2WZGA0300001A.DWG | Cod. origine: CODICE

Progetto cofinanziato dalla Unione Europea

Scala di plot:

TUTTI I DIRITTI DEL PRESENTE DOCUMENTO SONO RISERVATI: LA PRODUZIONE ANCHE PARZIALE È VIETATA