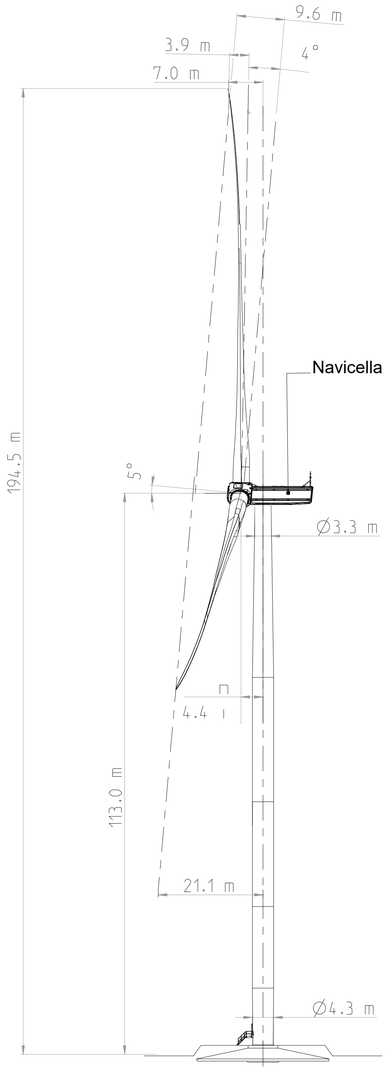

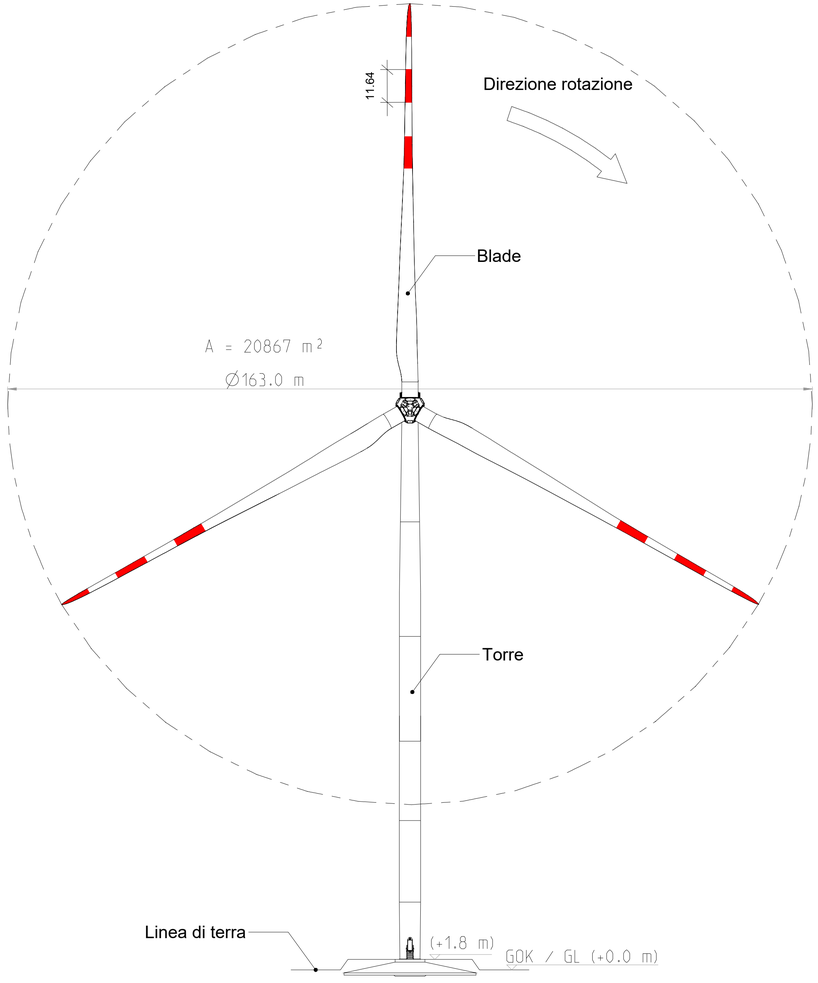

AEROGENERATORE TIPO DI PROGETTO - VESTAS 163

COMMITTENTE

GRV Green Resources Value

GRV WIND SHARDANA S.R.L.
Via Durini, 9
20122 Milano
Tel. +39.02.50043159
PEC: grvwindshardana@legalmail.it

PROGETTISTI

INSE Ingegneria & Servizi

INSE S.r.l.
Viale Michelangelo,71
80129 Napoli
Tel. 081.579.7998
Mail: tecnico@insesrl.it

Amm. Francesco Di Maso
Ing. Nicola Galdiero
Ing. Pasquale Esposito

Collaboratori:
Dott. Geol. V. E. Ianvolino
Dott. F. Mancia
Dott. M. Medda
Ing. A. Bartolazzi
Arch. R. Alfano
Arch. C. Gaudiero
Ing. F. Quarto
Ing. R. D'Onofrio
Ing. R. M. De Lucia
Geom. A. Bove

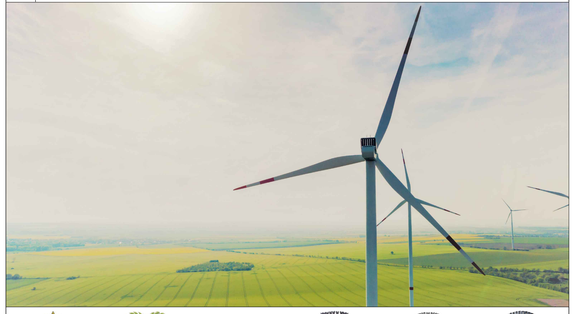

REGIONE SARDEGNA | PROVINCIA DI ORISTANO | PROVINCIA DEL SUD SARDEGNA | COMUNE DI USELLUS | COMUNE DI ASSOLO | COMUNE DI VILLA SANT'ANTONIO

PROGETTO

PROGETTO DEFINITIVO PER LA REALIZZAZIONE DI UN PARCO EOLICO COMPOSTO DA 10 AEROGENERATORI DA 4.5 MW, PER UNA POTENZA COMPLESSIVA DI 45 MW SITO NEI COMUNI DI USELLUS (OR), VILLA SANT'ANTONIO (OR) E ASSOLO (OR) CON OPERE DI CONNESSIONE NEI COMUNI DI USELLUS (OR), VILLA SANT'ANTONIO (OR), ASSOLO (OR), ALBAGIARA (OR), SENIS (OR), NURECI (OR) E GENONI (SU)

ELABORATO

Titolo:

AEROGENERATORE TIPO DI PROGETTO

Tav. / Doc: OC 19

Codice elaborato: **HS311-OC19-D**

Scala / Formato: -:- / 915x420

REV.	DATA	DESCRIZIONE	ELABORAZIONE	VERIFICA	APPROVAZIONE
00	DICEMBRE 2023	PRIMA EMISSIONE	INSE Srl	INSE Srl	GRV WIND SHARDANA Srl