REGIONE MOLISE

Provincia di CAMPOBASSO

Comuni di

GUGLIONESI - MONTENERO DI BISACCIA - MONTECILFONE

TITOLO:	**Progetto per la realizzazione di un Parco Agrivoltaico denominato "GUGLIONESI", di Potenza nominale pari a 190,08 MWp e relative opere di connessione alla RTN, sito nei Comuni Guglionesi, Montenero Di Bisaccia, Montecilfone.**
PROPONENTE:	IBVI6 S.r.l. Sede legale: Via Amedeo Duca D'Aosta n.76 - 39100 Bolzano (BZ)
ELABORATO:	N. GMM02TAV97 IMPIANTO FV 190.08 MWp SCHEMA ELETTRICO UNIFILARE CAMPO 07 SCALA: NESSUNA SCALA
I TECNICI:	Ing. Filippo Tumini
DATA:	10.12.2023

studiogiuliano srl •Territorio •Ambiente •Agricoltura

86039 TERMOLI Via dei gelsi n. 51

www.studiogiuliano.it info@studiogiuliano.it

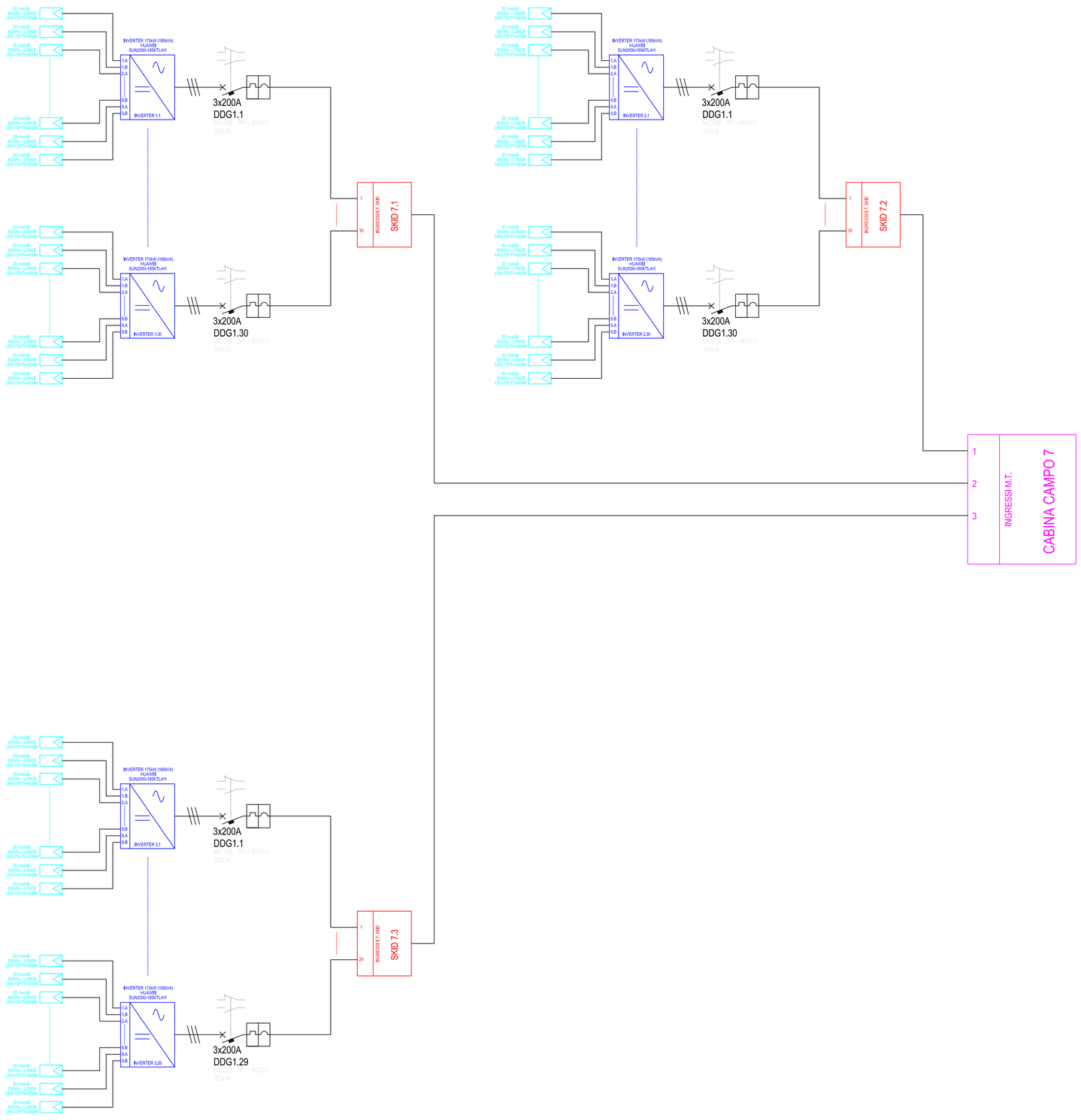

Firmato digitalmente da

Filippo Tumini

O = Ordine Ingegneri della Provincia di Chieti

T = Ingegnere

C = IT