PIANTA
SCALA 1:50

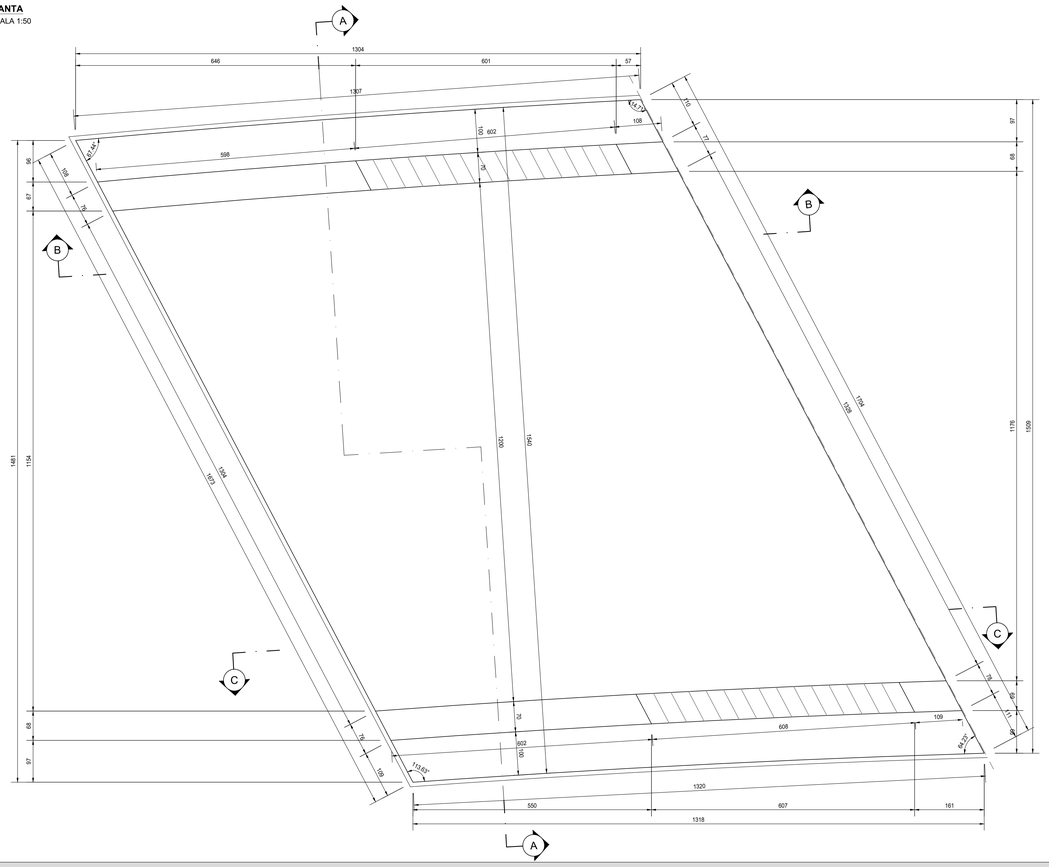

SEZIONE A-A
SCALA 1:50

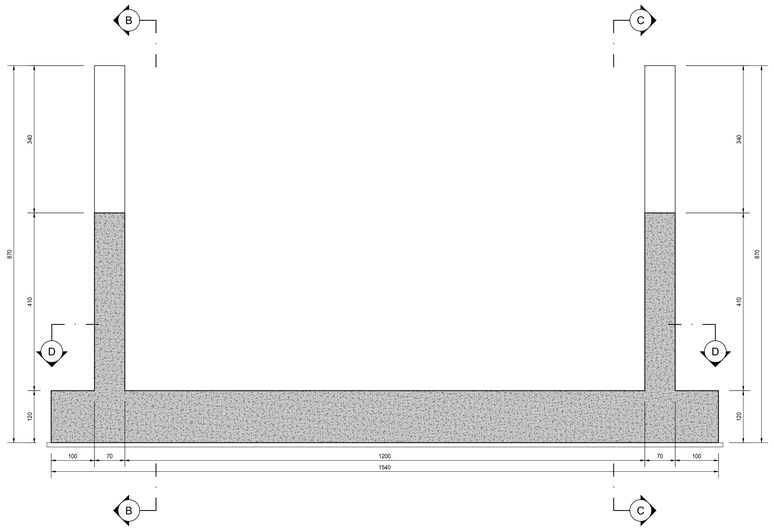

SEZIONE B-B
SCALA 1:50

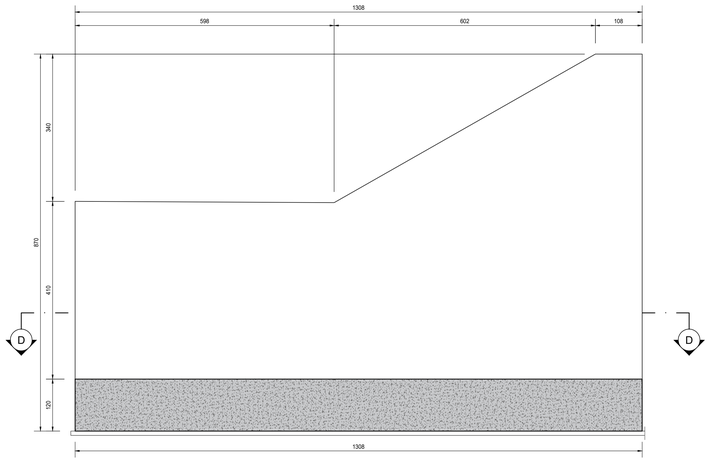

SEZIONE D-D
SCALA 1:50

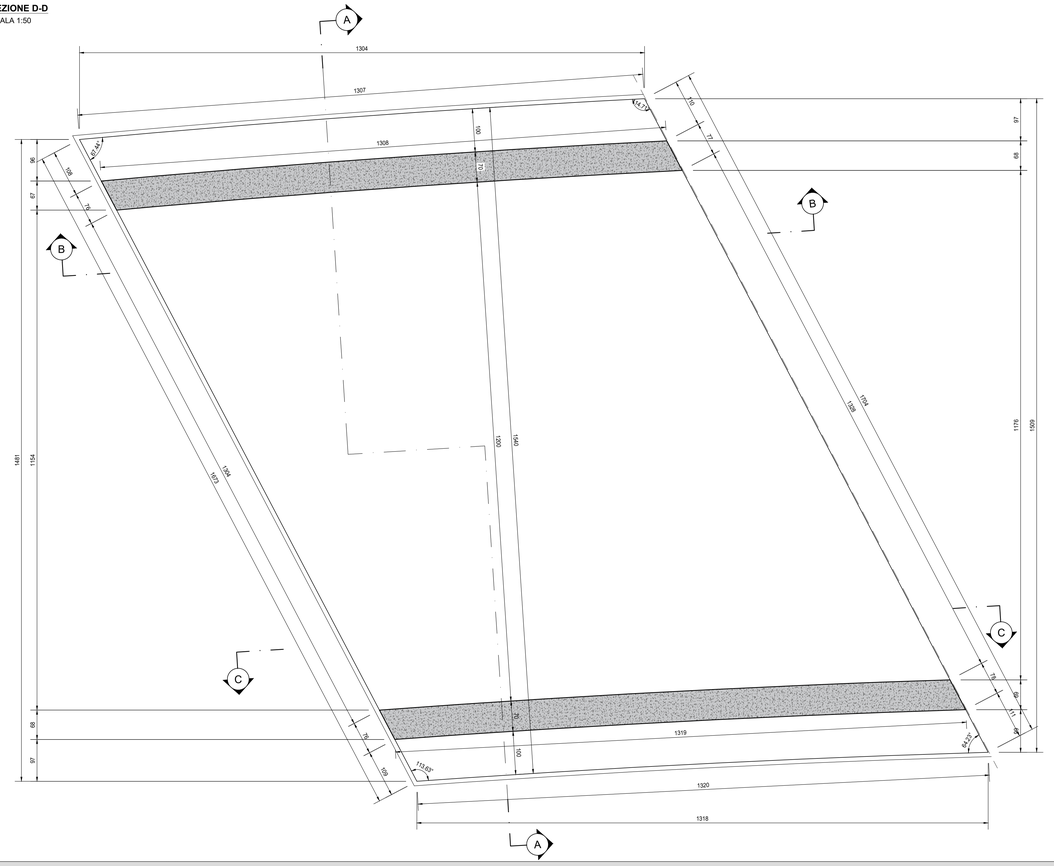

SEZIONE C-C
SCALA 1:50

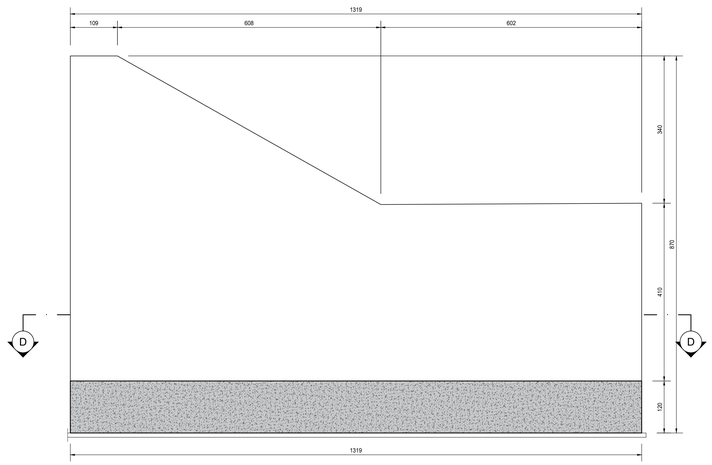

anas
GRUPPO FS ITALIANE

Struttura Territoriale Lazio

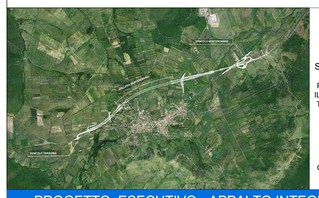

S.S. 675
UMBRO - LAZIALE

SISTEMA INFRASTRUTTURALE DEL COLLEGAMENTO DEL PORTO DI CIVITAVECCHIA CON IL NODO INTERMODALE DI ORTE TRATTA MONTE ROMANO EST - CIVITAVECCHIA
1° STRALCIO TRATTA MONTE ROMANO EST - TARQUINIA

CODICE GARA: RM 07/23
CODICE CIG: 9612182F81
CODICE CUP: F47H22001170001

PROGETTO ESECUTIVO - APPALTO INTEGRATO RM07/23

APPALTATORE	PROGETTISTI INDICATI		
	MANDATARIA	MANDANTI	
RAGGRUPPAMENTO TEMPORANEO D'IMPRESA: ETERNA Consorzio Stabile Scarl - Impresa mandataria; Vitrarbi S.p.a.; Dall'Alba s.r.l.; Impresa Mandanti	TECH PROJECT ENGINEERING	STUDIO CORONA; A.A.T. s.r.l.; Terre	
VISTO, IL RESPONSABILE DEL PROCEDIMENTO Dott. Ing. Paolo NARDOCCI	RESPONSABILE INTEGRAZIONE DELLE PRESTAZIONI SPECIALISTICHE TANZI GIANCARLO Ordine degli Ingegneri della Provincia di Roma Ingegnere IT-ISPE-RGNI-ENGINEER-147-01-00 Ing. Giancarlo TANZI Iscritto all'ordine degli Ingegneri di Roma e provincia al n°20314	GEOLOGO Geol. Francesco AMANTIA SCUDERI Iscritto all'ordine dei Geologi della Sicilia al n°143	COORDINATORE DELLA SICUREZZA IN FASE DI PROGETTAZIONE Ing. Giancarlo TANZI Iscritto all'ordine degli ingegneri di Roma e provincia al n°20314

H304	CAPITOLO PROGETTUALE	H	OPERE D'ARTE
	SUBCAPITOLO PROGETTUALE	H3	SOTTOVIA ST02
	TITOLO ELABORATO		CARPENTERIA STRUTTURALE - CONCIO N.01

CODICE SIL	NOME FILE	REVISIONE	SCALA:
ATNORM0016 6	H304-T00ST02STRCP01_B.dwg		
CODICE PROGETTO: DPRM0366E2301	CODICE ELAB.: T00ST02STRCP01	B	1:50

REV.	DESCRIZIONE	DATA	REDATTO	VERIFICATO	APPROVATO
C					
B	EMISSIONE PER RECEPIMENTO ISTRUTTORIA ANAS	MARZO 2024	ARCH. MAURO SASSO	ING. VALERIO BAJETTI	ING. GIANCARLO TANZI
A	EMISSIONE	NOVEMBRE 2023	ING. NICOLA LIGAS	ING. FABRIZIO BAJETTI	Ing. Giancarlo Tanzi