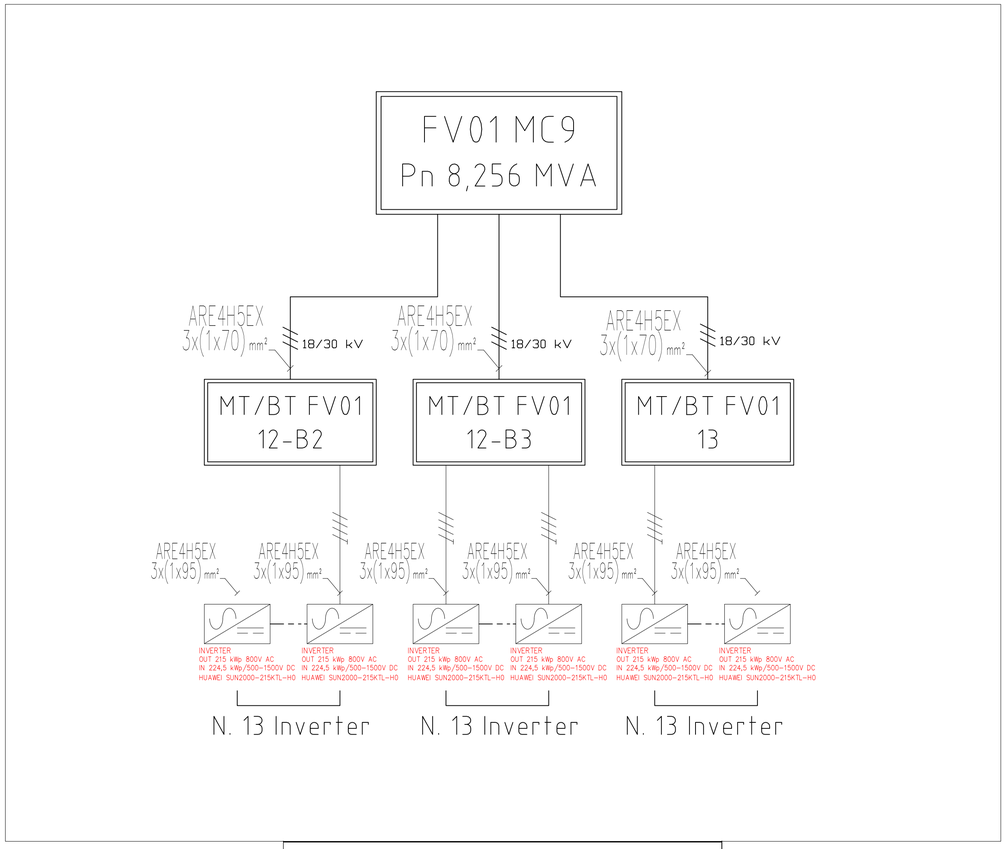

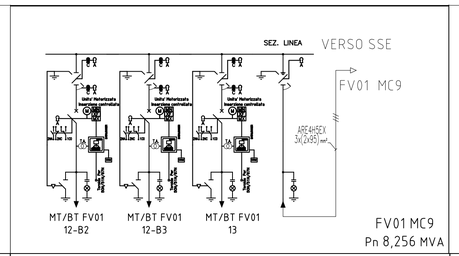

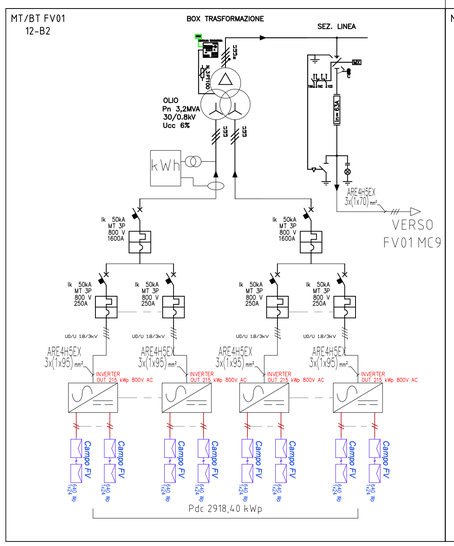

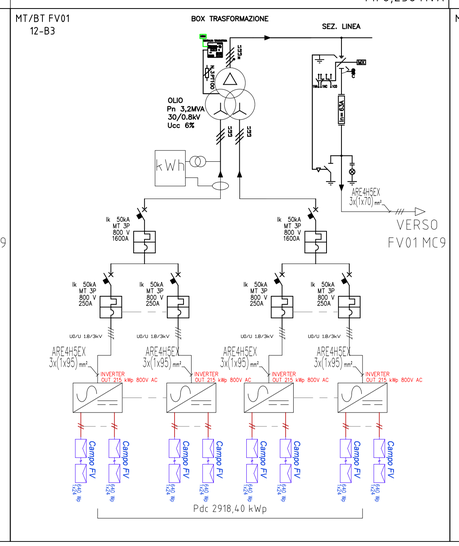

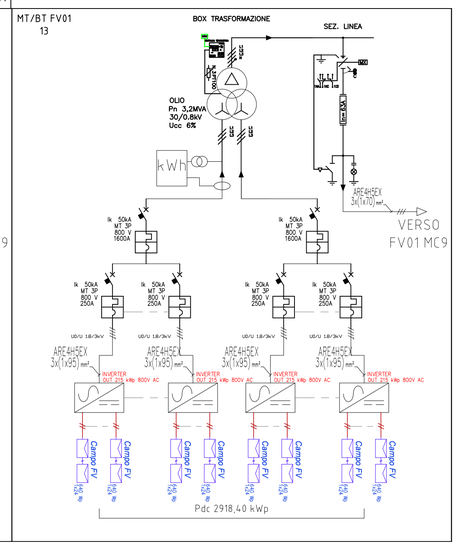

MINISTERO DELLA TRANSIZIONE ECOLOGICA

REGIONE: SICILIA	PROVINCIA: PALERMO
COMUNI: CIMINNA, MEZZOJUSO, VILLAFRATI	LOCALITA': C/da Buffa, C/da Serre, C/da Feotto

TIPO PROGETTO: **PD**

OGGETTO: Progetto per la realizzazione di un impianto agrovoltaico denominato "Agrovoltaico Ciminna" per la produzione di energia elettrica con una potenza installata di 57 MW, potenza di immissione di 54 MW e potenza del sistema di accumulo di 10 MW, per la produzione agricola di beni e servizi oltre alle opere connesse e alle infrastrutture indispensabili nelle aree identificate nei comuni di Villafrati (PA), Mezzojuso (PA) e Ciminna (PA)

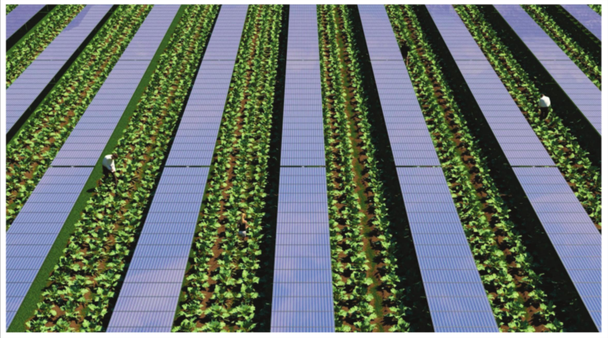

TAVOLA N.: 139	IMPIANTO: AGROFOTOVOLTAICO CIMINNA	RT	SCALA
	ELABORATO: Schema elettrico unifilare di sottocampo 09	COD. DOC. SP01ELRT139	REV.
PROPONENTE: FRI-EL SUN	RESPONSABILE: Timbro e Firma	APPROVATO DA: Timbro e Firma	
PROGETTISTA: SUPER ENGINEERING	DIRETTORE TECNICO ARCH. FRANCESCO LAUDICINA	REDATTO DA: Timbro e Firma	

REV.	DATA	DESCRIZIONE
0	Dicembre 2021	PRIMA EMISSIONE
1		
2		
3		

IL PRESENTE DISEGNO E' DI NOSTRA PROPRIETA' ED E' SOTTO LA PROTEZIONE DELLA LEGGE SULLA PROPRIETA' LETTERARIA. NE E' QUINDI VIETATA PER QUALSIASI MOTIVO LA RIPRODUZIONE E CONSEGNA A TERZI.

Firmato digitalmente da
FRANCESCO LAUDICINA
SerialNumber = TINIT-LDCFNC70P02G273L
C = IT