## DIAFRAMMA PLASTICO: PARTICOLARI REALIZZATIVI DIAFRAMMA E CORREE DI GUIDA, SISTEMAZIONE FINALE

### *PARTICOLARE DIAFRAMMA PLASTICO*
*Scala 1:25*

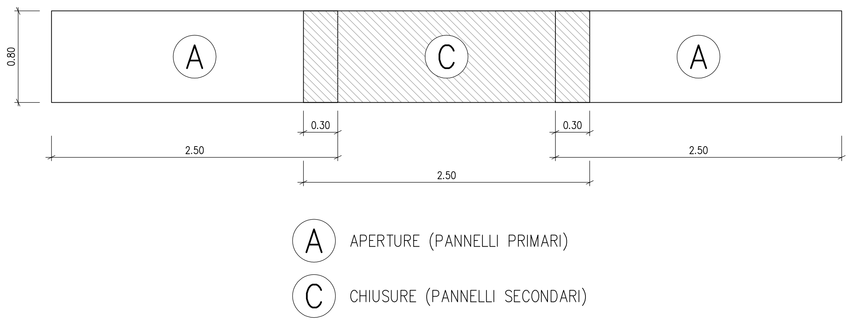


### *SEZIONE TIPO CORREE DI GUIDA*
*Scala 1:25*

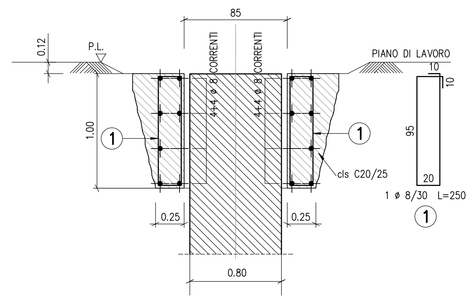


### *SEZIONE TIPO SISTEMAZIONE FINALE TESTA DIAFRAMMA IN STRADA*
*Scala 1:25*

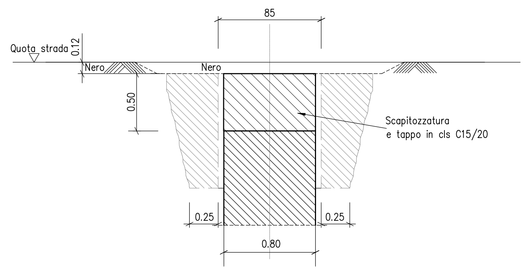


## EVENTUALE SISTEMA DI CONTROLLO INTEGRATIVO DEL REGIME IDRAULICO: SEZIONI TIPOLOGICHE TRINCEE DRENANTI, POZZETTI E VASCHE DI ACCUMULO

### *GUARDIA IDRAULICA (TRINCEA DRENANTE)*
*Scala 1:50*

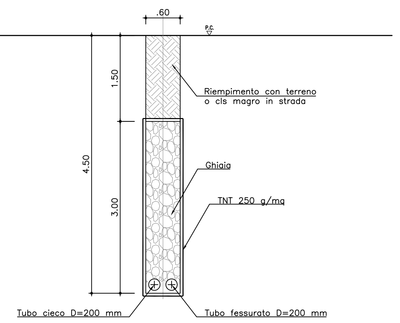


### *VASCA INTERMEDIA DI RACCOLTA ACQUA*

#### *PIANTA*
*Scala 1:50*

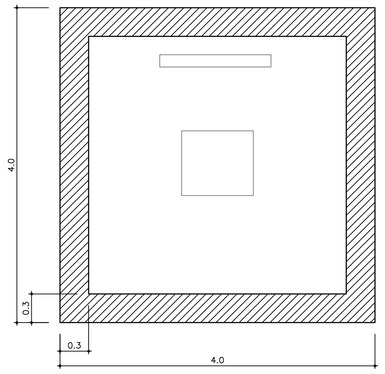


#### *SEZIONE*
*Scala 1:50*

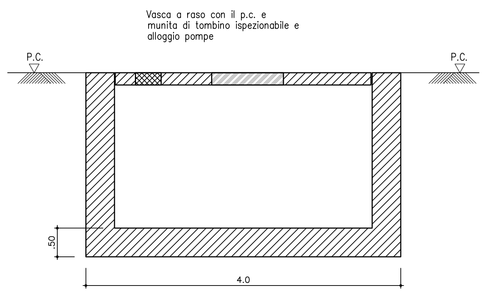


### *POZZETTO DI ISPEZIONE (100x100cm)*
*Scala 1:25*

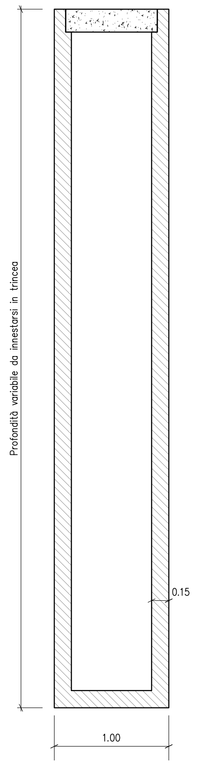


## INTERFERENZE DIAFRAMMA PLASTICO DI TIPO AEREO (NASTRI/PONTI) ED INTERRATE NON RIPOSIZIONABILI

### *INTERFERENZA CON POZZETTO*

#### *PIANTA*
*Scala 1:50*

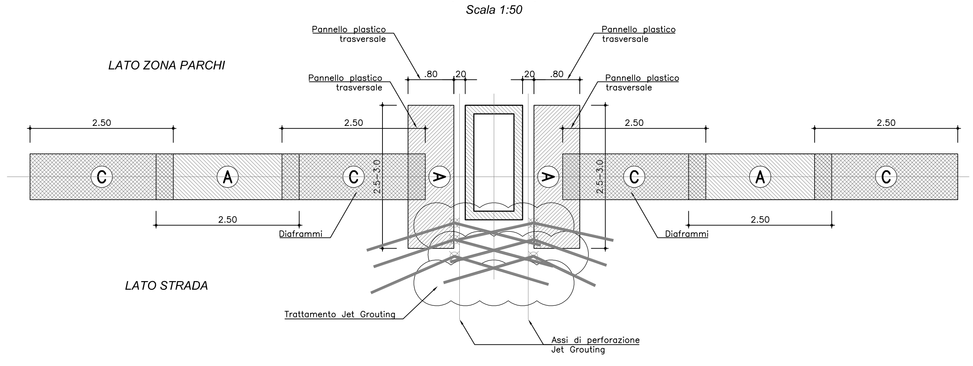


#### *SEZIONE*
*Scala 1:50*

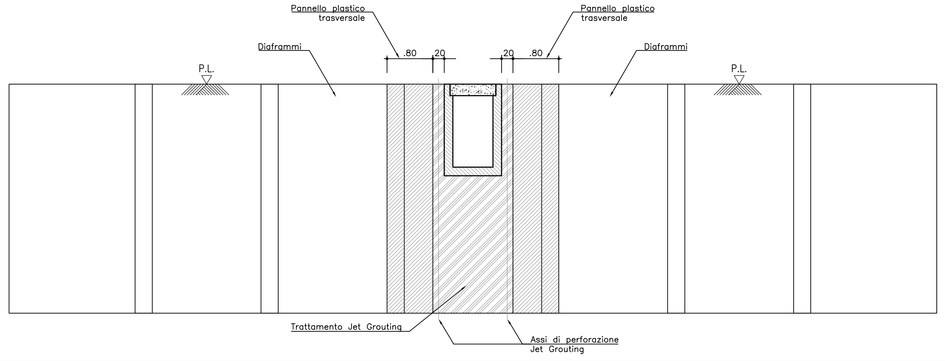


### *INTERFERENZA CON TUBAZIONE INTERRATA*

#### *PIANTA*
*Scala 1:50*

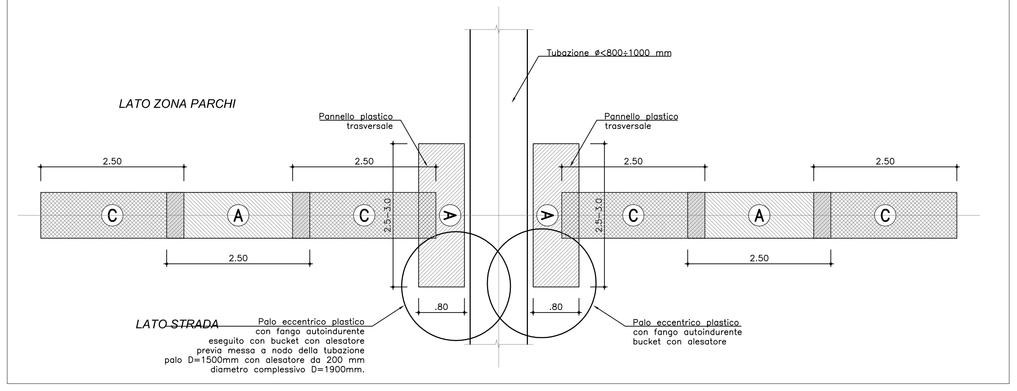


### INTERFERENZE DIAFRAMMA PLASTICO CON BINARI

AL fine di realizzare il diaframma plastico nel tratto in cui i binari intersecano l'asse diaframma, si dovrà provvedere al momentaneo smantoggio dell'armamento. Il tratto di binari verrà ripristinato a completamento opera.

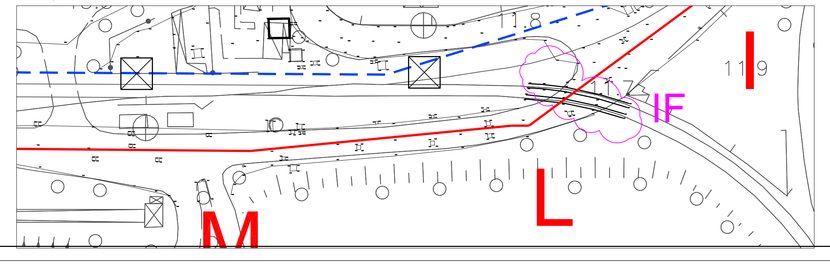


### *INTERFERENZA CON NASTRO*
*Scala 1:50*

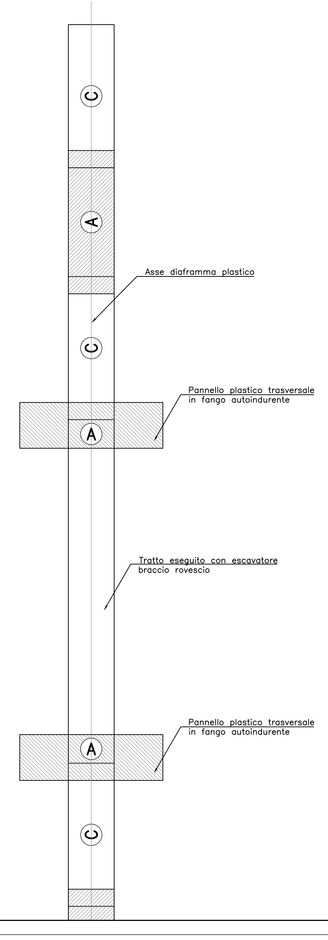


**AREA PARCHI MATERIE PRIME - ILVA STABILIMENTO DI TARANTO**

INTERVENTI DI MESSA IN SICUREZZA D'EMERGENZA DELLA FALDA IN AREA "PARCHI PRIMARI" E "PARCO LOPPA"

ILVA STABILIMENTO DI TARANTO

INVITALIA



**COORDINAMENTO DELLA PROGETTAZIONE :** Dott. Ing. EDOARDO ROBORTELLA STACUL

ATTIVITA' TECNICHE

INVITALIA

ATTIVITÀ PRODUTTIVE

In Italia Attività Produttive S.p.A.
VIA PIETRO BOCCANELLI 30 - 00138 - ROMA

**DIRETTORE TECNICO:**
Dott. Ing. MASSIMO MATTEOLI

**PROGETTAZIONE AMBIENTALE :**
Dott. Ing. EDOARDO ROBORTELLA STACUL

**GRUPPO DI LAVORO INTERNO :**
Dott. Ing. DANIELE BENOTTI
Dott. Ing. ANDREA VACCARO
Sig.ra PATRIZIA FOOLI

**COMPUTI E STIME :**
Geom. GENNARO DI MARTINO

**PROGETTO DEFINITIVO**

ELABORATO

Particolari e sezioni tipo

| | DATA | NOME | FIRMA |
|---|---|---|---|
| REDATTO | | | |
| VERIFICATO | | | |
| APPROVATO | | | |

DATA
NOVEMBRE 2013

| REVISIONE | DATA | AGGIORNAMENTI |
|---|---|---|
| --- | --- | --- |
| --- | --- | --- |
| --- | --- | --- |

SCALA

CODICE FILE
ILVA TA_ 05-06.dwg

06