PROFILO	VERDUNO-DIR-CUNEO
SEZIONE	GCN-19
PROGRESSIVA	4221.29

BASE
D1 1.79 mq.
FONDAZIONE
E1 39.45 mq.
MISTO CEMENTATO
F1 2.39 mq.
CORDOLO IN CLS
G1 0.15 mq.
G2 0.23 mq.
Totale: 0.38 mq.
RIEMPIMENTO IN CLS
GG1 0.29 mq.
GG2 0.44 mq.
Totale: 0.73 mq.
USURA
a1 11.95 ml.
BINDER
bb1 11.95 ml.

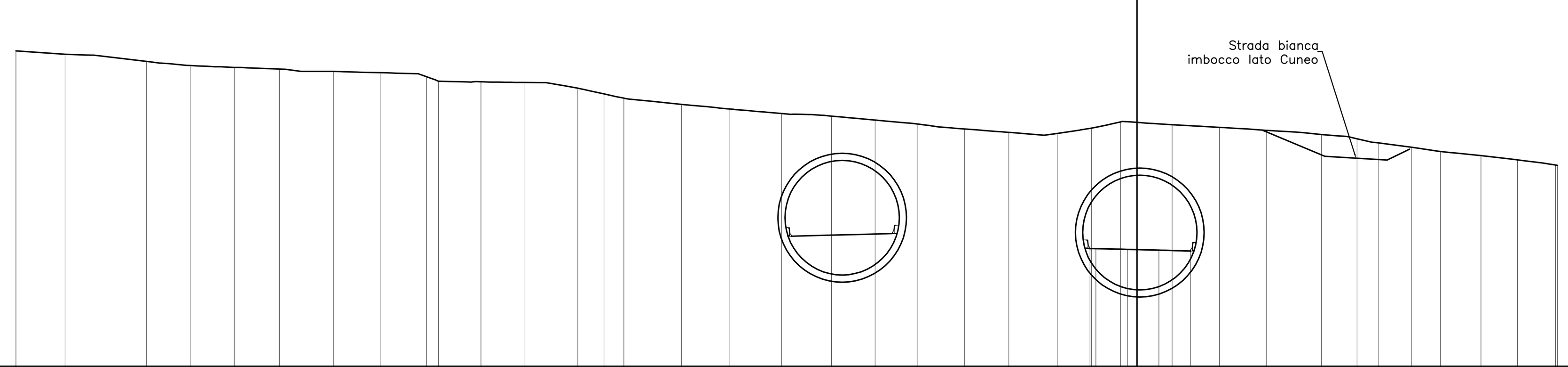

PROGRESSIVE TERRENO	133.29 127.45 117.76 112.57 107.33 101.95 95.55 89.98 84.47 83.07 78.01 72.88 66.48 63.38 61.01 54.14 48.41 42.27 36.32 31.14 26.06 20.49 15.25 9.49 5.41 1.96 4.16 9.79 15.39 21.92 26.16 28.73 32.62 36.07 40.88 45.23 49.75 50.00
PARZIALI TERRENO	5.84 9.69 5.19 5.24 5.38 6.40 5.57 5.51 1.40 5.06 5.13 6.40 3.10 2.37 6.87 5.73 6.14 5.95 5.18 5.08 5.57 5.24 5.76 4.08 3.45 6.12 5.63 5.60 6.53 4.24 2.57 3.89 3.45 4.81 4.35 4.52 0.25
QUOTE TERRENO	227.44 227.03 226.15 225.70 225.47 225.27 225.00 224.85 224.35 223.85 223.76 223.66 223.00 222.35 221.88 221.08 220.54 220.00 219.65 219.22 218.75 218.17 217.76 217.62 218.27 219.00 218.67 218.36 218.00 217.50 217.00 216.50 216.00 215.50 215.00 214.50 213.89 213.84
PROGRESSIVE PROGETTO	5.60 4.90 1.15 0.00 2.60 6.35
PARZIALI PROGETTO	0.70 3.75 1.15 2.60 3.75
QUOTE PROGETTO	203.99 203.97 203.88 203.85 203.78 203.69

PROFILO	VERDUNO-DIR-CUNEO
SEZIONE	GCN-22
PROGRESSIVA	4297.59

BASE
D1 1.79 mq.
FONDAZIONE
E1 39.42 mq.
MISTO CEMENTATO
F1 2.39 mq.
CORDOLO IN CLS
G1 0.15 mq.
G2 0.23 mq.
Totale: 0.38 mq.
RIEMPIMENTO IN CLS
GG1 0.28 mq.
GG2 0.43 mq.
Totale: 0.71 mq.
USURA
a1 11.95 ml.
BINDER
bb1 11.95 ml.

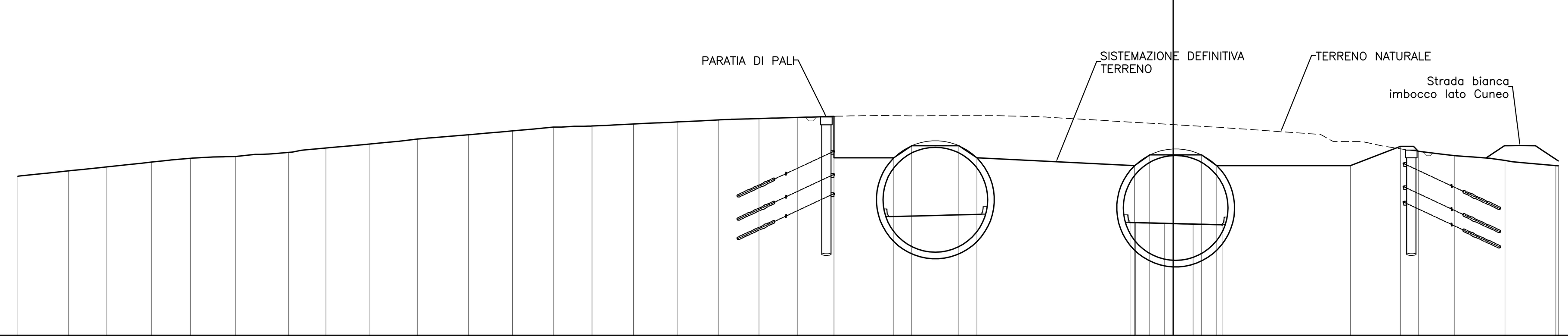

PROGRESSIVE TERRENO	150.00 143.43 138.53 132.65 127.55 121.72 114.87 109.99 104.39 98.10 91.50 85.78 80.49 75.44 70.07 64.32 59.01 53.78 48.73 44.03 44.03 36.27 33.93 27.81 25.48 5.00 3.04 3.70 5.66 23.01 29.52 31.82 36.56 43.08 49.68 50.00
PARZIALI TERRENO	6.57 4.90 5.88 5.10 5.83 6.85 4.88 5.60 6.29 6.60 5.72 5.29 5.05 5.37 5.75 5.31 5.23 5.05 4.70 7.76 2.34 6.12 2.33 20.48 1.96 6.74 1.96 17.35 6.51 2.30 4.74 6.52 6.60 0.32
QUOTE TERRENO	210.63 211.32 211.84 212.46 212.96 213.18 213.73 214.29 214.80 215.45 216.00 216.50 217.00 217.14 217.40 217.67 217.93 218.11 218.24 218.39 213.01 213.01 214.55 214.55 213.01 212.01 213.39 213.39 212.01 212.01 214.51 213.86 213.25 212.67 212.00 211.97
PROGRESSIVE PROGETTO	5.60 4.90 1.15 0.00 2.60 6.35
PARZIALI PROGETTO	0.70 3.75 1.15 2.60 3.75
QUOTE PROGETTO	204.63 204.62 204.52 204.49 204.43 204.33

PROFILO	VERDUNO-DIR-CUNEO
SEZIONE	GCN-20
PROGRESSIVA	4263.60

BASE
D1 1.79 mq.
FONDAZIONE
E1 39.39 mq.
MISTO CEMENTATO
F1 2.39 mq.
CORDOLO IN CLS
G1 0.15 mq.
G2 0.23 mq.
Totale: 0.38 mq.
RIEMPIMENTO IN CLS
GG1 0.29 mq.
GG2 0.43 mq.
Totale: 0.72 mq.
USURA
a1 11.95 ml.
BINDER
bb1 11.95 ml.

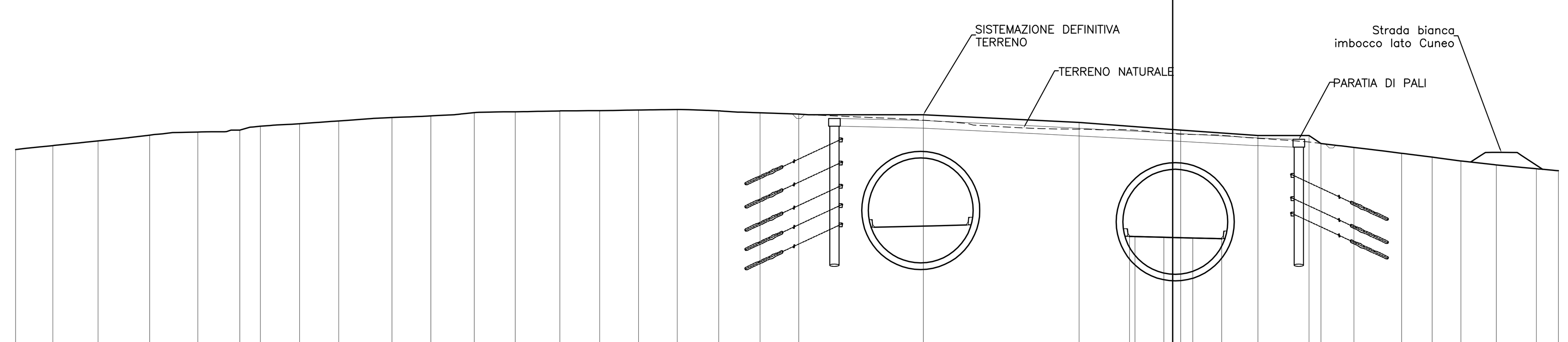

PROGRESSIVE TERRENO	150.00 145.16 139.30 132.61 126.36 120.94 118.27 113.17 108.11 101.20 96.15 90.54 85.22 79.44 74.28 69.24 64.23 58.85 53.50 48.48 32.33 12.14 1.04 11.04 17.67 19.22 23.48 29.67 33.64 37.35 41.96 47.14 50.00
PARZIALI TERRENO	4.84 5.86 6.69 6.25 5.42 2.67 5.10 5.06 6.91 5.05 5.61 5.32 5.78 5.16 5.04 5.01 5.38 5.35 5.02 16.15 20.19 13.18 10.00 6.63 1.55 4.26 6.19 3.97 3.71 4.61 5.18 2.86
QUOTE TERRENO	215.45 216.00 216.60 217.35 217.76 218.00 218.50 218.83 219.19 219.63 219.84 220.26 220.37 220.49 220.52 220.60 220.66 220.50 220.25 220.05 220.00 219.00 218.00 217.31 217.31 216.28 215.76 215.00 214.50 214.00 213.50 213.00 212.75
PROGRESSIVE PROGETTO	5.60 4.90 1.15 0.00 2.60 6.35
PARZIALI PROGETTO	0.70 3.75 1.15 2.60 3.75
QUOTE PROGETTO	204.24 204.23 204.13 204.10 204.04 203.94

PROFILO	VERDUNO-DIR-CUNEO
SEZIONE	GCN-21
PROGRESSIVA	4278.77

BASE
D1 1.79 mq.
FONDAZIONE
E1 39.48 mq.
MISTO CEMENTATO
F1 2.39 mq.
CORDOLO IN CLS
G1 0.15 mq.
G2 0.23 mq.
Totale: 0.38 mq.
RIEMPIMENTO IN CLS
GG1 0.28 mq.
GG2 0.43 mq.
Totale: 0.71 mq.
USURA
a1 11.95 ml.
BINDER
bb1 11.95 ml.

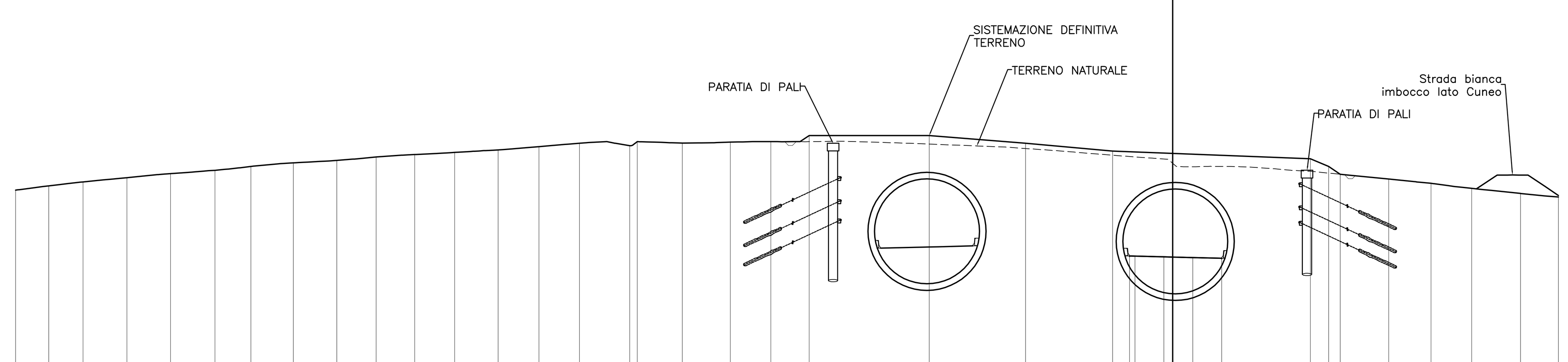

PROGRESSIVE TERRENO	150.00 145.69 141.25 135.56 129.90 124.15 119.50 113.98 108.35 103.26 98.25 93.07 87.45 82.16 76.89 70.38 69.40 63.57 57.36 52.10 47.12 31.57 19.08 7.79 17.83 20.20 21.70 28.00 33.48 38.74 45.08 50.00
PARZIALI TERRENO	4.31 4.44 5.69 5.66 5.75 4.65 5.52 5.63 5.09 5.01 5.18 5.62 5.29 5.27 6.51 0.98 5.83 6.21 5.26 4.98 15.55 12.49 11.29 25.62 2.37 1.50 6.30 5.48 5.26 6.34 4.92
QUOTE TERRENO	212.93 213.46 214.00 214.55 215.07 215.50 216.00 216.46 216.79 217.22 217.54 217.81 218.15 218.57 219.00 218.68 219.21 219.04 219.14 219.23 220.00 220.00 219.00 218.00 217.00 216.00 214.95 214.37 213.81 213.16 212.50 212.03
PROGRESSIVE PROGETTO	5.60 4.90 1.15 0.00 2.60 6.35
PARZIALI PROGETTO	0.70 3.75 1.15 2.60 3.75
QUOTE PROGETTO	204.40 204.38 204.29 204.26 204.19 204.10

NOTE GENERALI

AUTOSTRADA ASTI - CUNEO S.p.A.

PROVINCIA DI ASTI — REGIONE PIEMONTE — PROVINCIA DI CUNEO

COLLEGAMENTO AUTOSTRADALE ASTI - CUNEO

TRONCO II A21 (ASTI EST) - A6 (MARENE)
LOTTO 6 RODDI - DIGA ENEL

VERIFICA DI ASSOGGETTABILITA' EX ART. 20 D.LGS. 152/06
STRALCIO DEL PROGETTO ESECUTIVO

PROGETTO DELL'INFRASTRUTTURA

OPERE INFRASTRUTTURALI
SEZIONI TRASVERSALI DI COMPUTO
SEZIONI TRASVERSALI GALLERIA VERDUNO DIR. CUNEO
TAVOLA 4

Aggiornato:	Data :	Descrizione:	Redatto:	Controllato:	Approvato:
00	Marzo 2014	EMISSIONE	Ing. Testa	Ing. Ossesia	Ing. Ghislandi

Codifica: 2.6 (Lotto) E (Prog.) - d (Tipo) C.2.3.11 (Elaborato)
Data: MARZO 2014
Scala: 1:500

SINA
PROGETTISTA e RESP. INTEGRAZIONE PRESTAZIONI SPECIALISTICHE:
Dott. Ing. Enrico Ghislandi
Albo di Milano
N° A 16993

CONCESSIONARIA:
AUTOSTRADA ASTI - CUNEO S.p.A.