SEZIONE LONGITUDINALE
Scala 1:50

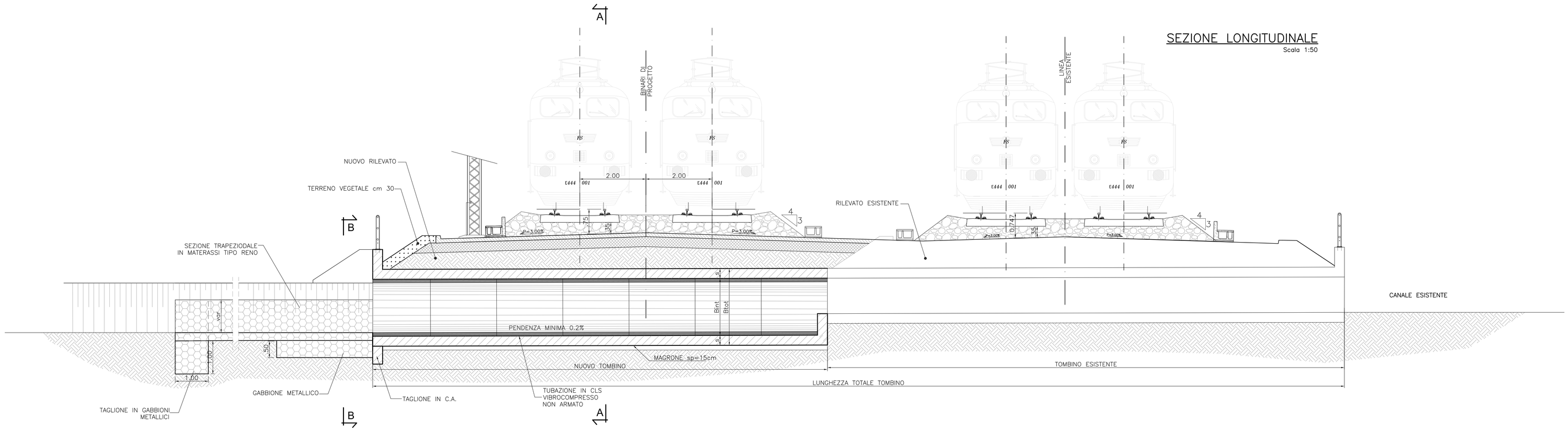

NOTE

– NEL CASO IN CUI LA GIUNZIONE TRA TOMBINO ESISTENTE E NUOVO PROLUNGAMENTO SIA SITUATA AL DI SOTTO DEI BINARI PREVEDERE INGHISAGGIO TRA NUOVA E VECCHIA STRUTTURA. IN TUTTI GLI ALTRI CASI PREVEDERE INTERPOSIZIONE DI WATER–STOP

SEZIONE PIANTA
Scala 1:50

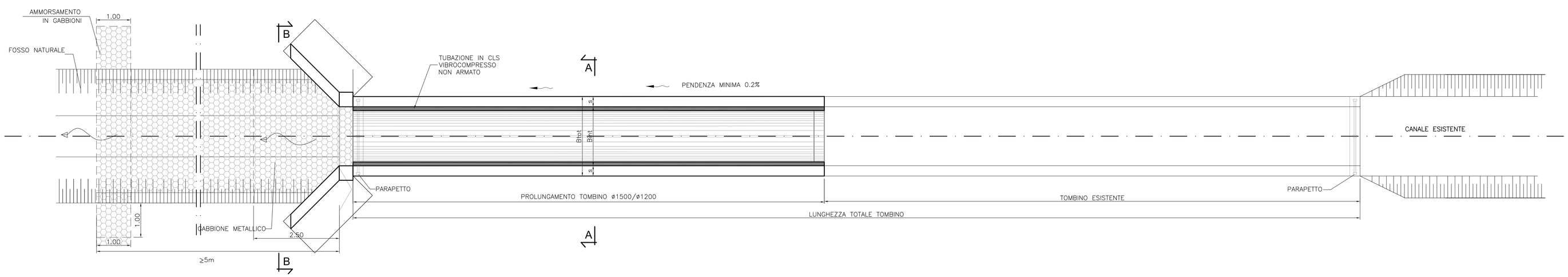

TABELLA INCIDENZE	
TOMBINO	120 Kg/m³
IMBOCCO	80 Kg/m³

CONDOTTA CIRCOLARE PREFABBRICATA ø1500
Scala 1:50

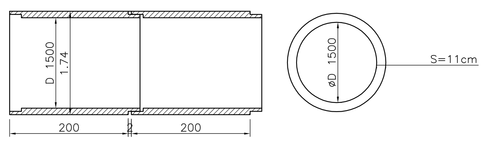

N.B. Giunti ricavati nello spessore tubo

CONDOTTA CIRCOLARE PREFABBRICATA ø1200
Scala 1:50

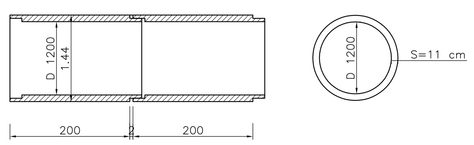

N.B. Giunti ricavati nello spessore tubo

ø1200 SEZIONE A–A
Scala 1:25

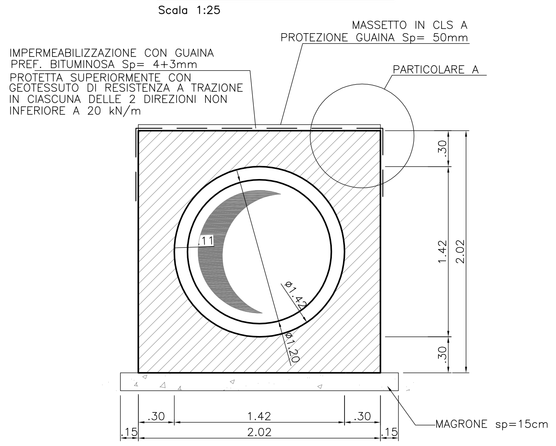

ø1500 SEZIONE A–A
Scala 1:25

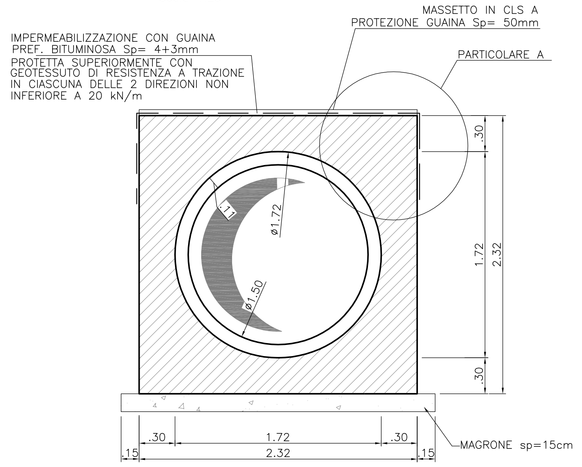

SEZIONE B–B
Scala 1:25

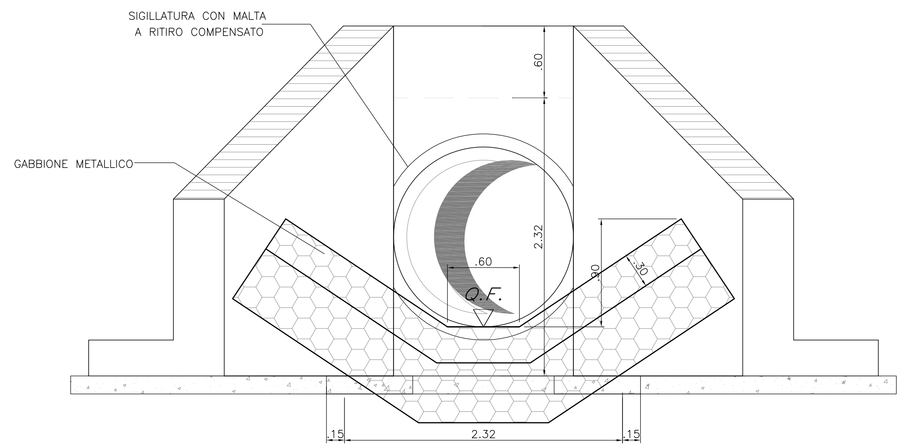

PARTICOLARE A
Scala 1:50

COMMITTENTE:

RFI RETE FERROVIARIA ITALIANA
GRUPPO FERROVIE DELLO STATO ITALIANE

PROGETTAZIONE:

ITALFERR
GRUPPO FERROVIE DELLO STATO ITALIANE

CUP J71H92000020011

U.O. PROGETTAZIONE INTEGRATA NORD

PROGETTO DI FATTIBILITA' TECNICA ED ECONOMICA

VELOCIZZAZIONE DELLA LINEA MILANO GENOVA
QUADRUPLICAMENTO TORTONA VOGHERA

OPERE IDRAULICHE DI ATTRAVERSAMENTO

Carpenteria opere di attraversamento
tombini circolari

SCALA: varie

COMMESSA	LOTTO	FASE	ENTE	TIPO DOC.	OPERA/DISCIPLINA	PROGR.	REV.
IQ01	01	R	26	BB	IN0000	001	A

Rev.	Descrizione	Redatto	Data	Verificato	Data	Approvato	Data	Autorizzato Data
A	Emissione esecutiva	F. Eusepi	Settembre 2021	A. Morari	Settembre 2021	M. Bertinetti	Settembre 2021	A. Perego Settembre 2021

File: IQ0101R26BBIN0000001A

n. Elab.:

SCALA DI STAMPA: 1=1