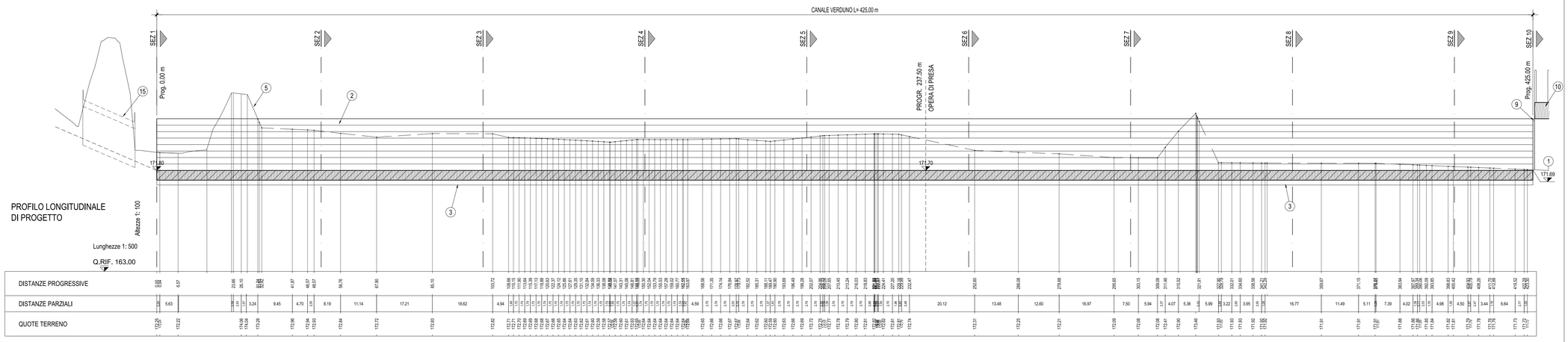

PROFILO LONGITUDINALE
DI PROGETTO

LEGENDA

1. Canale di Verduno esistente
2. Tratto di deviazione del canale di Verduno realizzato in cemento armato
3. Sottofondazione in calcestruzzo magro
4. Sagoma teorica scavo di sbancamento
5. Andamento terreno attuale
6. Riempimento dello scavo in misto cementato (dosaggio 80 kg/m³)
7. Modellazione del terreno per formazine arginello
8. Rilevato autostradale in progetto
9. Paratoia di intercettazione esistente,su manufatto in c.a., da mantenere
10. Ponticello di attraversamento esistente, strada vicinale SV8
11. Ricoprimento superficiale con terreno vegetale, spessore 30 cm
12. Elemento di interposizione in polistirolo, spessore 20 mm
13. Giunto di tenuta waterstop in PVC con bulbo e doppie alette ancoranti; larghezza 30 cm
14. Sigillatura con sigillante cementizio poliuretanico
15. Manufatto di attraversamento stradale esistente, da mantenere
16. Opera di presa irrigua, attrezzata con paratoia di regolazione
17. Strada vicinale SV8
18. Riempimento con materiale proveniente dagli scavi, debitamente compattato

SEZIONE TIPO DEVIAZIONE CANALE VERDUNO
IN PROGETTO
Scala 1:50

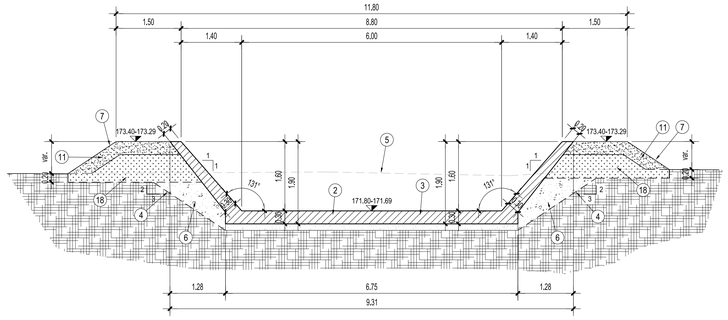

SEZIONE TIPO DEVIAZIONE CANALE VERDUNO
IN CORRISPONDENZA OPERA DI PRESA
Scala 1:50

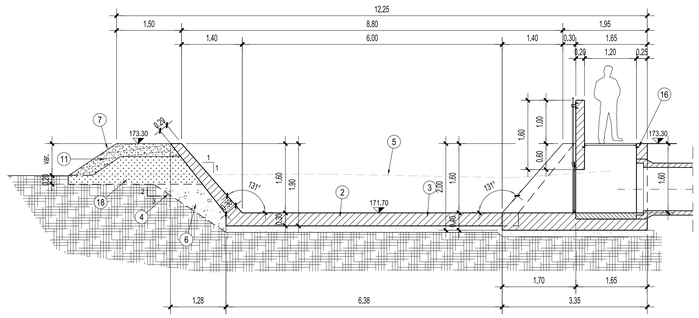

GIUNTO DI DILATAZIONE WATER-STOP
(misure espresse in cm)
Scala 1:10

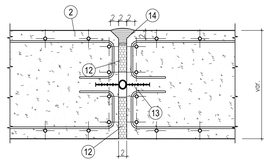

ARMATURA SEZIONE CORRENTE
Scala 1:25

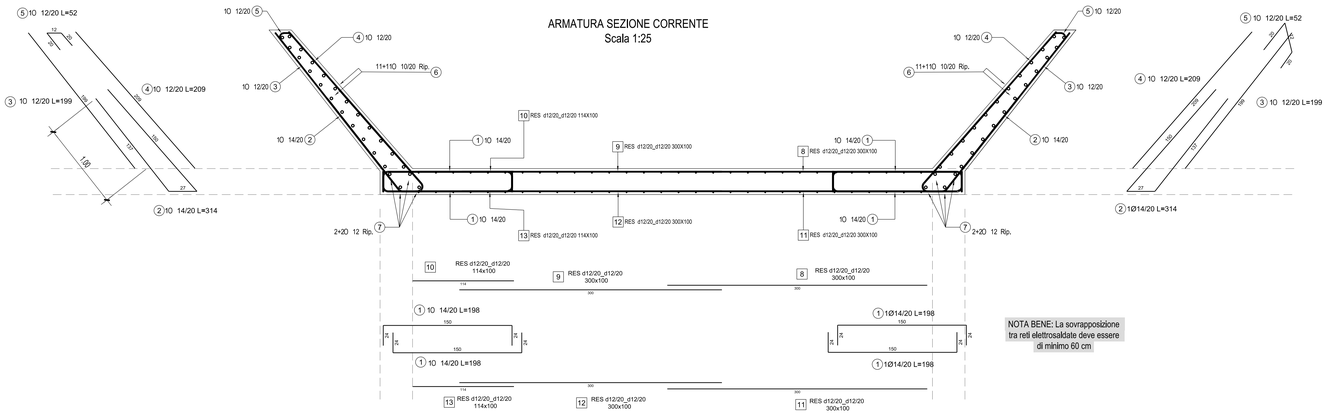

NOTA BENE: La sovrapposizione tra reti elettrosaldate deve essere di minimo 60 cm

DISTINTA FERRO TONDO PER ARMATURE

Pos.	Schema (cm)	Numero in un elemento	Diametro	Spaziatura (cm)	Lunghezza (cm)	Lunghezza totale (m)
1	150 / 18	4	14	20	198	15,84
2	150 / 12 / 12	2	14	20	314	12,56
3	199	2	12	20	199	7,96
4	209	2	12	20	209	8,36
5	12 / 12 / 27	2	12	20	52	2,08
6	100	44	10	20	100	88,00
7	100	8	12		100	16,00

DISTINTA RETI ELETTROSALDATE PER ARMATURE

Pos.	Tipo di reticolo	Dimensioni (cm)	Diametro delle barre	Dimensione della maglia (cm)
8	d12/20_d12/20	100x300	12.0 | 12.0	20 | 20
9	d12/20_d12/20	100x300	12.0 | 12.0	20 | 20
10	d12/20_d12/20	100x114	12.0 | 12.0	20 | 20
11	d12/20_d12/20	100x300	12.0 | 12.0	20 | 20
12	d12/20_d12/20	100x300	12.0 | 12.0	20 | 20
13	d12/20_d12/20	100x114	12.0 | 12.0	20 | 20

AUTOSTRADA ASTI - CUNEO S.p.A.

PROVINCIA DI ASTI
REGIONE PIEMONTE
PROVINCIA DI CUNEO

COLLEGAMENTO AUTOSTRADALE ASTI - CUNEO

TRONCO II A21 (ASTI EST) - A6 (MARENE)

LOTTO 6 RODDI - DIGA ENEL

VERIFICA DI ASSOGGETTABILITA' EX ART. 20 D.LGS. 152/06
STRALCIO DEL PROGETTO ESECUTIVO
OPERE D'ARTE DI ATTRAVERSAMENTO

OPERE IDRAULICHE
DEVIAZIONE CANALE VERDUNO
PROFILO LONGITUDINALE, SEZIONI TIPO E ARMATURE

Aggiornato:	Data:	Descrizione:	Redatto:	Controllato:	Approvato:	Codifica:
00	Marzo 2014	EMISSIONE	Ing. Dal Col	Ing. Ossesia	Ing. Ghislandi	2.6 | E | - | d | E.3.13.05 (Lotto, Prog., Tipo, Elaborato)
Aggiornato:	Data:	Descrizione:	Redatto:	Controllato:	Approvato:	Data: MARZO 2014
Aggiornato:	Data:	Descrizione:	Redatto:	Controllato:	Approvato:	
Aggiornato:	Data:	Descrizione:	Redatto:	Controllato:	Approvato:	Scala: VARIE

SINA

PROGETTISTA e RESP. INTEGRAZIONE PRESTAZIONI SPECIALISTICHE:
Dott. Ing. Enrico Ghislandi
Albo di Milano
N° A 16993

CONCESSIONARIA:
AUTOSTRADA ASTI - CUNEO S.p.A.