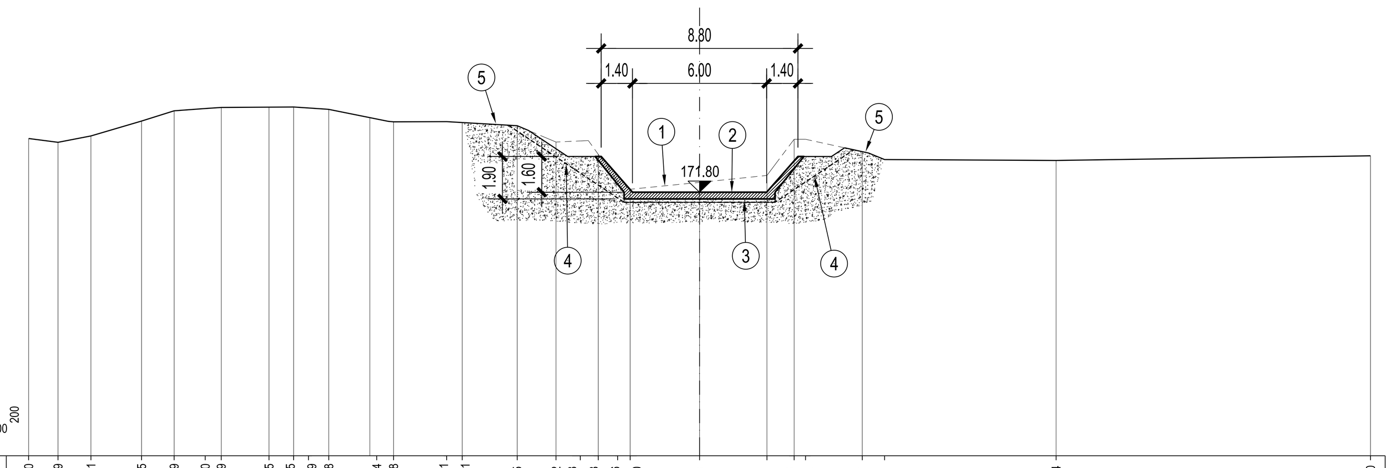


SEZIONE 1-1
Progr. 0.00 m

160.00 — 200

| | |
|---|---|
| PROGRESSIVE TERRENO | -30.00 -28.69 -27.21 -24.95 -23.49 -22.10 -21.39 -19.25 -18.15 -17.49 -16.58 -14.44 -13.68 -11.31 -10.61 -8.15 -6.42 -5.33 -4.53 -3.66 -3.10 0.00 3.01 4.23 4.74 7.27 8.27 15.94 30.00 |
| PARZIALI TERRENO | 1.31 1.10 2.26 1.46 1.39 0.72 1.89 1.10 0.66 0.60 1.84 2.37 2.22 1.38 1.09 0.44 0.86 0.56 3.10 2.65 0.89 2.54 0.71 7.67 14.06 |
| QUOTE TERRENO | 174.20 174.03 174.32 174.99 175.45 175.55 175.60 175.61 175.62 175.57 175.51 175.08 174.95 174.96 174.92 174.78 174.05 174.10 173.50 172.30 171.93 172.24 172.55 174.17 174.17 173.62 173.26 173.22 173.43 |

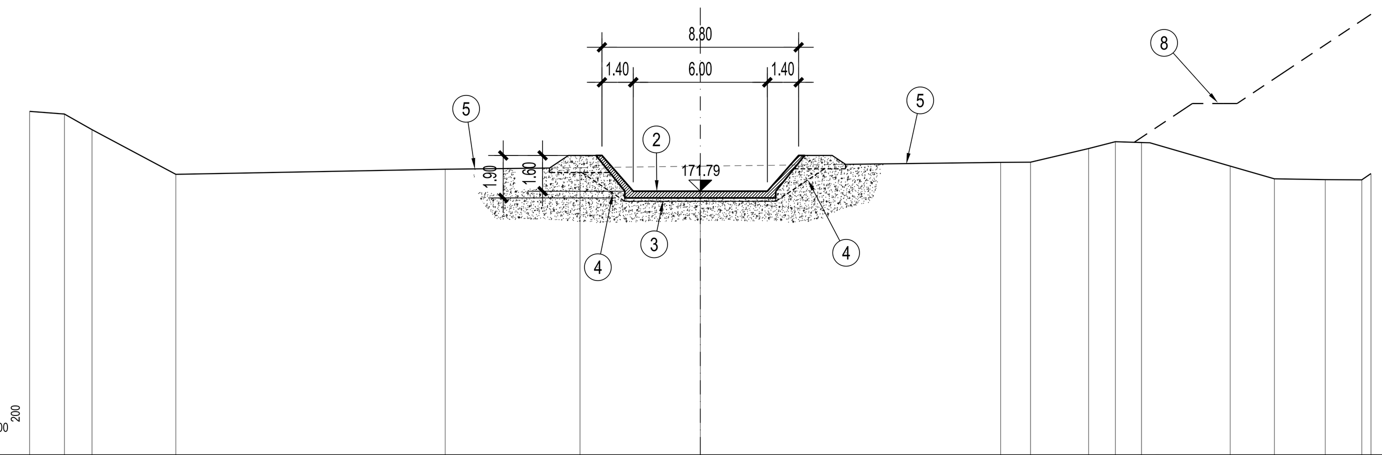


SEZIONE 2-2
Progr. 50.76 m

160.00 — 200

| | |
|---|---|
| PROGRESSIVE TERRENO | -30.00 -28.44 -27.21 -23.46 -11.41 -5.38 13.43 14.77 17.37 18.57 19.74 20.38 23.70 25.68 27.95 29.59 30.00 |
| PARZIALI TERRENO | 1.56 1.23 3.75 12.05 6.03 5.38 13.43 1.34 2.60 1.20 1.17 3.32 1.98 2.28 1.64 |
| QUOTE TERRENO | 175.36 175.24 174.54 172.54 172.77 172.84 172.91 173.08 173.09 173.70 174.00 173.97 173.88 172.91 172.34 172.30 172.30 172.58 |

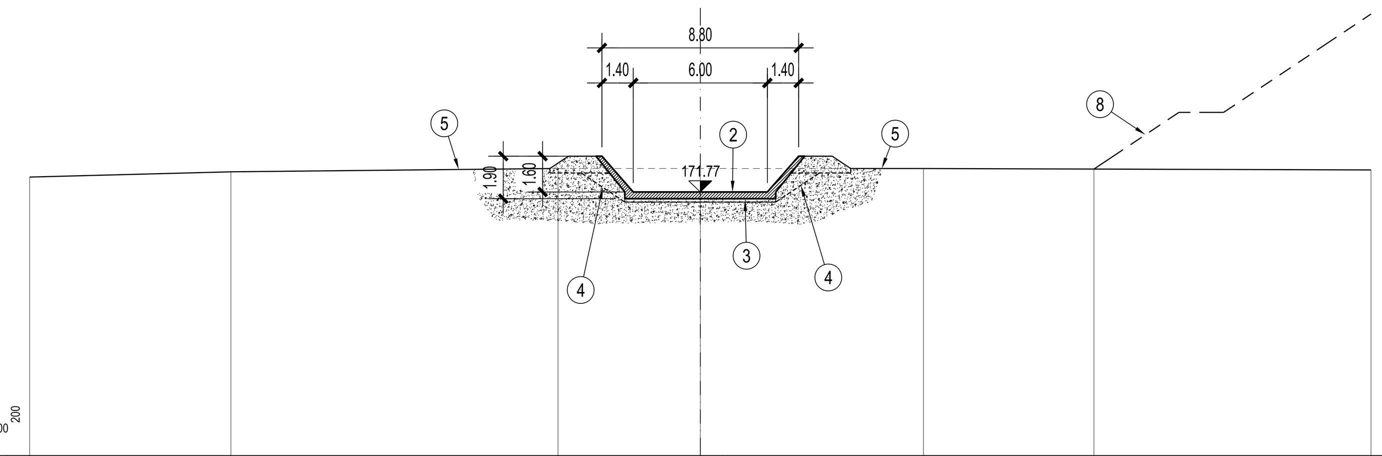


SEZIONE 3-3
Progr. 100.76 m

160.00 — 200

| | |
|---|---|
| PROGRESSIVE TERRENO | -30.00 -21.00 -6.36 9.98 30.00 |
| PARZIALI TERRENO | 9.00 14.63 6.36 9.98 20.02 |
| QUOTE TERRENO | 172.44 172.68 172.83 172.82 172.82 172.76 |

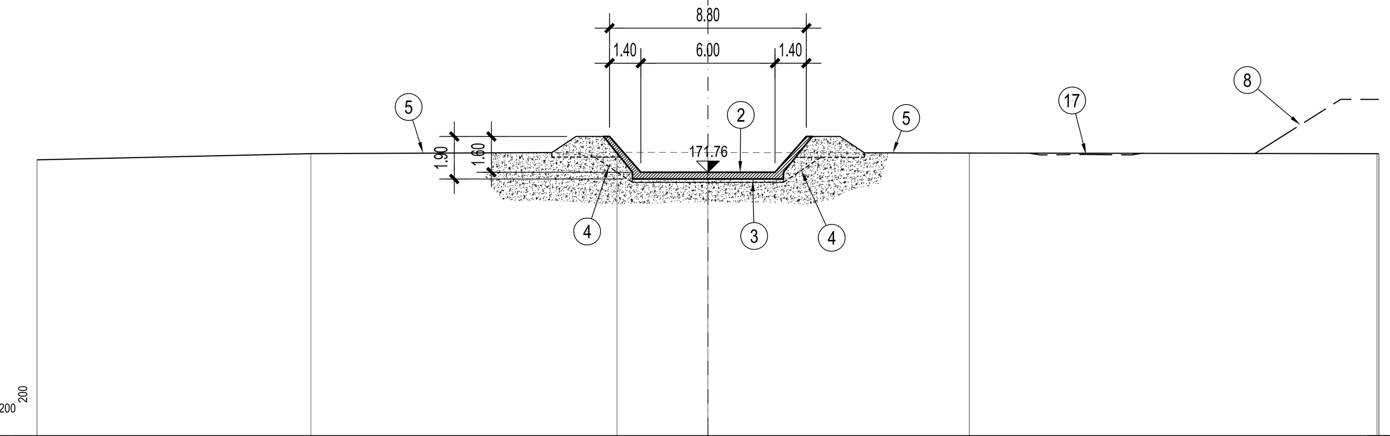


SEZIONE 4-4
Progr. 150.76 m

160.00 — 200

| | |
|---|---|
| PROGRESSIVE TERRENO | -30.00 -17.75 -4.07 0.00 11.69 29.92 30.00 |
| PARZIALI TERRENO | 12.25 13.69 4.07 11.69 18.23 |
| QUOTE TERRENO | 172.32 172.59 172.65 172.64 172.62 172.59 172.59 |

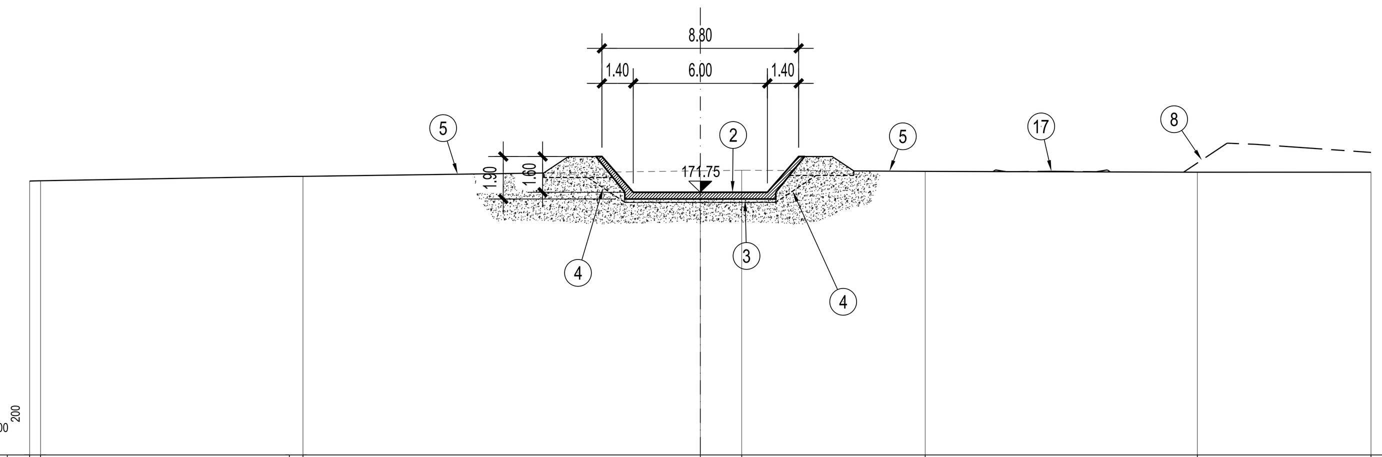


SEZIONE 5-5
Progr. 200.76 m

160.00 — 200

| | |
|---|---|
| PROGRESSIVE TERRENO | -30.00 -29.51 -18.38 -17.77 1.85 10.06 22.23 30.00 |
| PARZIALI TERRENO | 11.13 17.77 1.85 8.07 12.17 7.77 |
| QUOTE TERRENO | 172.25 172.26 172.46 172.46 172.71 172.73 172.68 172.65 172.65 |

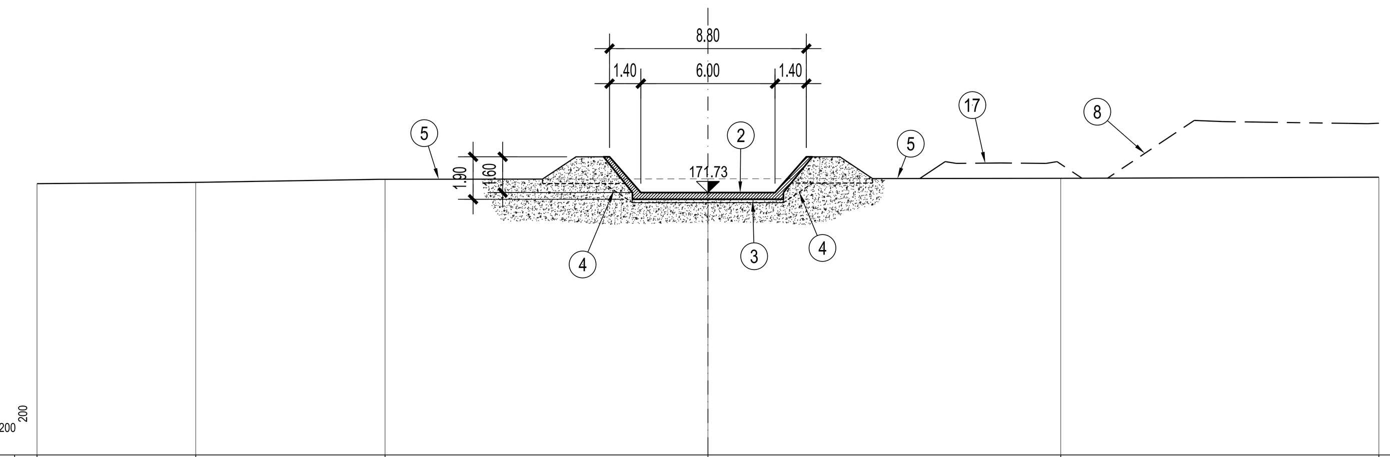


SEZIONE 6-6
Progr. 250.76 m

160.00 — 200

| | |
|---|---|
| PROGRESSIVE TERRENO | -30.00 -22.90 -14.44 15.78 30.00 |
| PARZIALI TERRENO | 7.10 8.22 14.44 15.78 14.22 |
| QUOTE TERRENO | 172.13 172.19 172.33 172.35 172.37 172.42 |

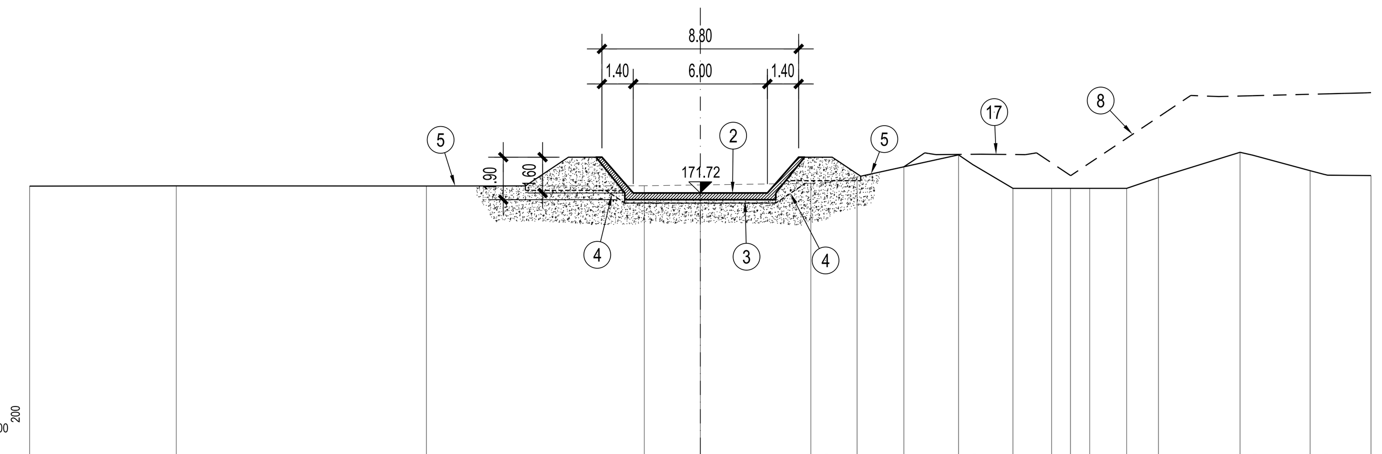


SEZIONE 7-7
Progr. 300.76 m

160.00 — 200

| | |
|---|---|
| PROGRESSIVE TERRENO | -30.00 -23.44 -12.25 -2.51 4.94 5.56 7.01 11.55 12.19 13.98 16.56 19.07 20.49 24.14 24.70 27.28 27.88 30.00 |
| PARZIALI TERRENO | 6.56 11.19 9.74 2.51 4.94 0.62 1.45 4.54 0.64 1.80 2.57 2.51 1.42 3.65 0.56 2.57 0.60 1.94 |
| QUOTE TERRENO | 172.03 172.04 172.03 172.05 172.08 172.15 172.16 172.44 173.43 172.99 171.93 171.93 171.93 172.41 173.54 173.41 172.72 172.56 172.50 |

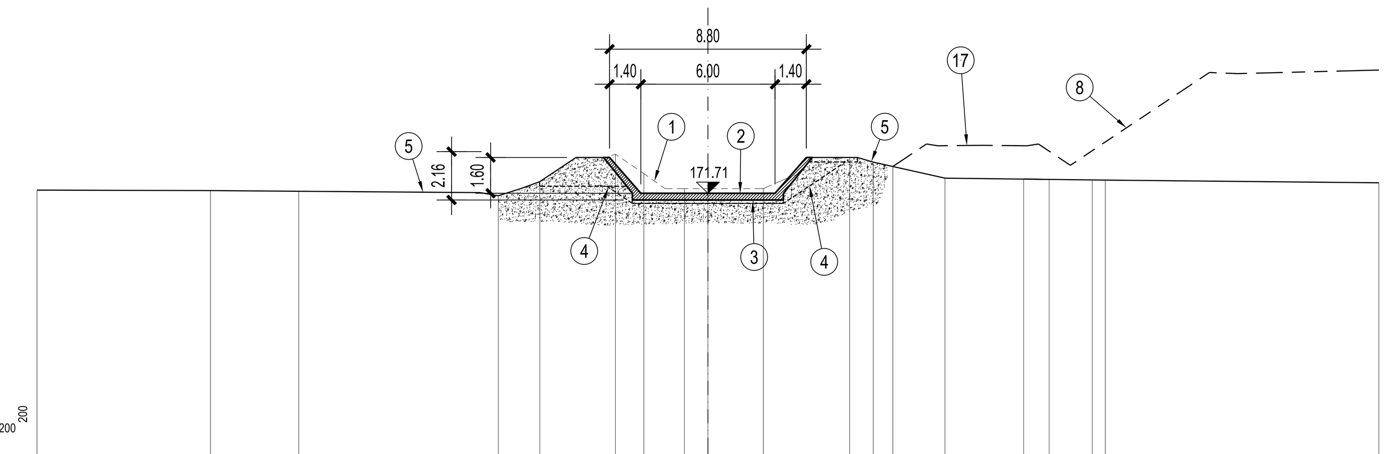


SEZIONE 8-8
Progr. 350.76 m

160.00 — 200

| | |
|---|---|
| PROGRESSIVE TERRENO | -30.00 -22.24 -18.30 -10.13 -9.37 -8.07 -7.51 -4.14 -2.86 -1.92 -1.05 2.48 3.39 6.34 7.39 10.60 17.77 30.00 |
| PARZIALI TERRENO | 7.76 3.95 8.10 0.76 1.00 0.56 3.38 1.27 0.95 0.87 1.05 2.48 0.91 2.95 1.06 3.21 7.17 12.23 |
| QUOTE TERRENO | 171.85 171.83 171.80 171.73 171.60 172.03 172.23 173.46 172.59 171.92 171.92 171.92 171.92 172.32 173.41 173.10 172.39 172.30 172.18 |

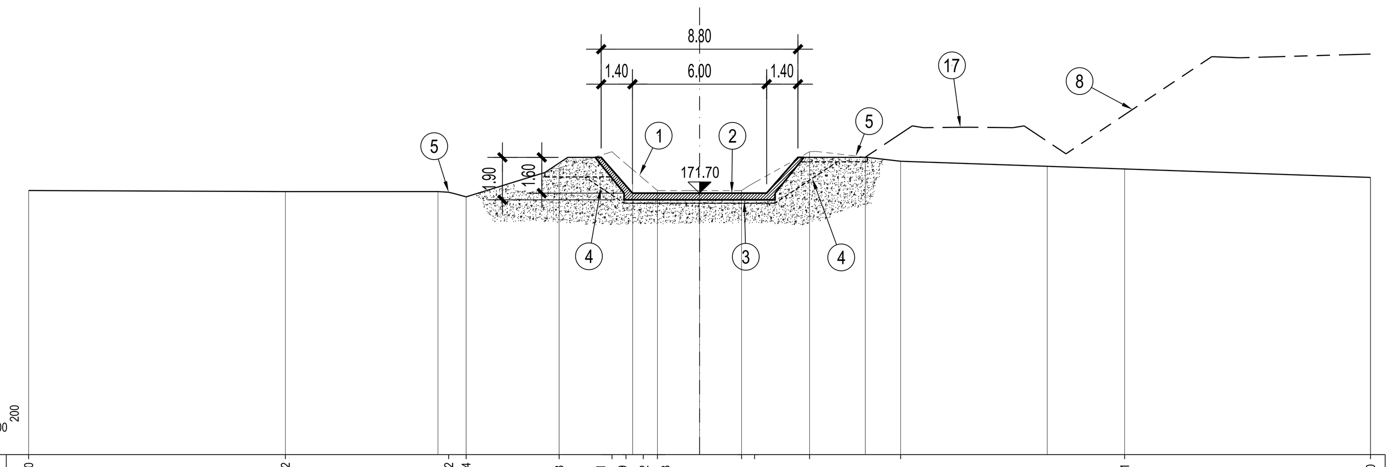


SEZIONE 9-9
Progr. 400.76 m

160.00 — 200

| | |
|---|---|
| PROGRESSIVE TERRENO | -30.00 -18.52 -11.22 -10.44 -6.28 -3.91 -3.29 -2.52 -1.88 1.88 2.46 4.92 8.99 19.01 30.00 |
| PARZIALI TERRENO | 11.48 6.82 0.50 4.16 2.37 0.40 0.48 0.63 1.43 1.88 2.46 3.78 10.02 10.99 |
| QUOTE TERRENO | 171.81 171.77 171.74 171.53 172.82 173.55 173.00 172.35 171.81 171.81 172.17 173.55 173.12 172.78 172.49 |

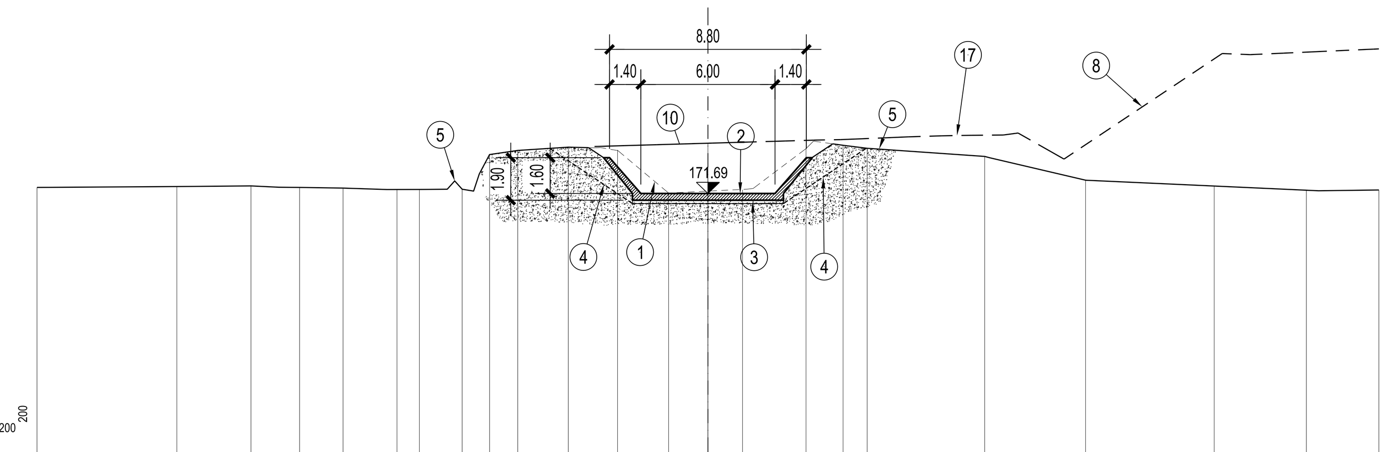


SEZIONE 10-10
Progr. 425.00 m

160.00 — 200

| | |
|---|---|
| PROGRESSIVE TERRENO | -30.00 -23.75 -20.43 -19.19 -18.26 -16.32 -13.90 -12.90 -11.66 -10.99 -10.22 -9.35 -8.51 -6.24 -4.81 -4.04 -1.76 1.55 4.39 6.04 7.12 12.37 16.89 22.64 26.76 27.29 30.00 |
| PARZIALI TERRENO | 6.25 3.31 1.24 0.93 1.94 1.97 0.63 1.25 0.51 0.46 0.84 2.26 1.21 0.72 2.27 1.76 1.52 2.36 1.32 1.08 5.25 4.22 5.70 4.12 2.70 |
| QUOTE TERRENO | 171.96 172.00 172.03 171.97 171.96 171.93 171.87 171.87 171.88 171.88 172.56 173.49 173.61 173.76 173.74 173.62 171.71 171.86 173.70 173.84 173.71 173.35 172.28 172.02 171.84 171.81 171.85 |

## NOTE GENERALI

1. Canale di Verduno esistente
2. Tratto di deviazione del canale di Verduno realizzato in cemento armato
3. Sottofondazione in calcestruzzo magro
4. Sagoma teorica scavo di sbancamento
5. Andamento terreno attuale
6. Riempimento dello scavo in misto cementato (dosaggio 80 kg/m³)
7. Modellazione del terreno per formazine arginello
8. Rilevato autostradale in progetto
9. Paratoia di intercettazione esistente,su manufatto in c.a., da mantenere
10. Ponticello di attraversamento esistente, strada vicinale SV8
11. Ricoprimento superficiale con terreno vegetale, spessore 30 cm
12. Elemento di interposizione in polistirolo, spessore 20 mm
13. Giunto di tenuta waterstop in PVC con bulbo e doppie alette ancoranti; larghezza 30 cm
14. Sigillatura con sigillante cementizio poliuretanico
15. Manufatto di attraversamento stradale esistente, da mantenere
16. Opera di presa irrigua, attrezzata con paratoia di regolazione
17. Strada vicinale SV8
18. Riempimento con materiale proveniente dagli scavi, debitamente compattato

# AUTOSTRADA ASTI - CUNEO S.p.A.

PROVINCIA DI ASTI — REGIONE PIEMONTE — PROVINCIA DI CUNEO

## COLLEGAMENTO AUTOSTRADALE ASTI - CUNEO

TRONCO II A21 (ASTI EST) - A6 (MARENE)
LOTTO 6 RODDI - DIGA ENEL

VERIFICA DI ASSOGGETTABILITA' EX ART. 20 D.LGS. 152/06
STRALCIO DEL PROGETTO ESECUTIVO
OPERE D'ARTE DI ATTRAVERSAMENTO

OPERE IDRAULICHE
DEVIAZIONE CANALE VERDUNO
SEZIONI TRASVERSALI DI PROGETTO

| Aggiornato: | Data: | Descrizione: | Redatto: | Controllato: | Approvato: |
|---|---|---|---|---|---|
| 00 | Marzo 2014 | EMISSIONE | Ing. Dal Col | Ing. Ossesia | Ing. Ghislandi |
| | | | | | |
| | | | | | |
| | | | | | |

Codifica: 2.6 (Lotto) E (Prog.) - d (Tipo) E.3.13.06 (Elaborato)
Data: MARZO 2014
Scala: VARIE

SINA
PROGETTISTA e RESP. INTEGRAZIONE PRESTAZIONI SPECIALISTICHE:
Dott. Ing. Enrico Ghislandi
Albo di Milano
N° A 16993

CONCESSIONARIA:
AUTOSTRADA ASTI - CUNEO S.p.A.