Sezione longitudinale - Scala 1:20

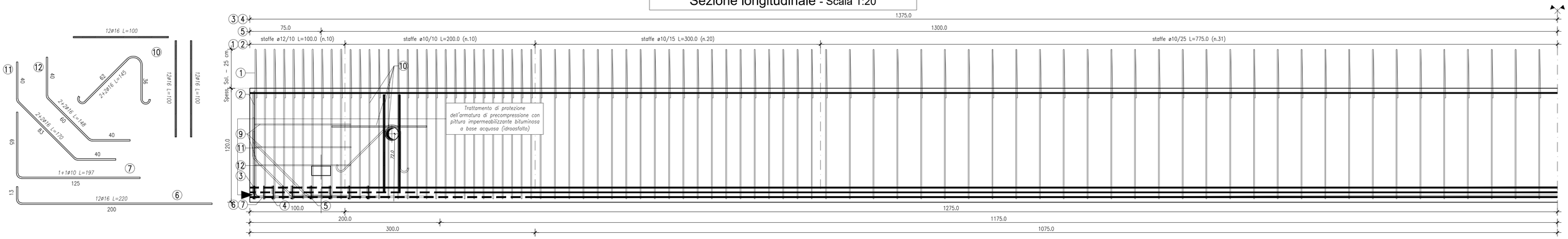

Carpenteria Travi: sezione filante, vista laterale, vista in pianta - Scala 1:50

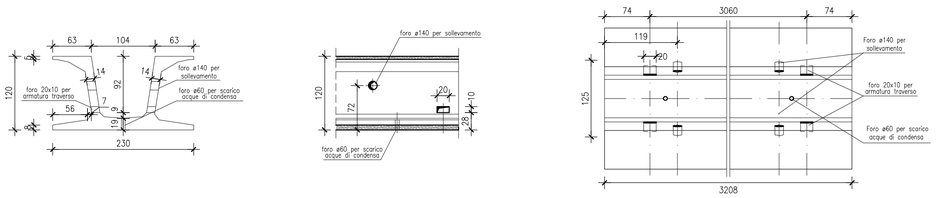

Traverso: sezione longitudinale (carpenteria e armature), sezione traversale - Scala 1:50

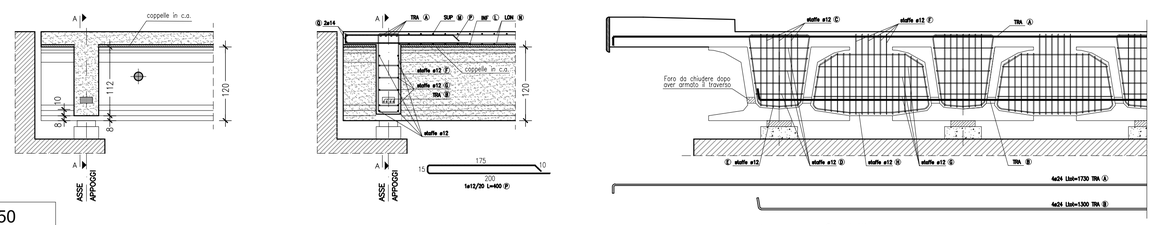

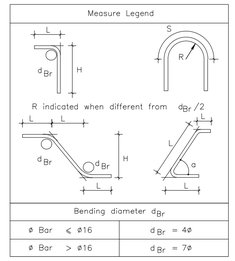

Sezione trasversale - Scala 1:20

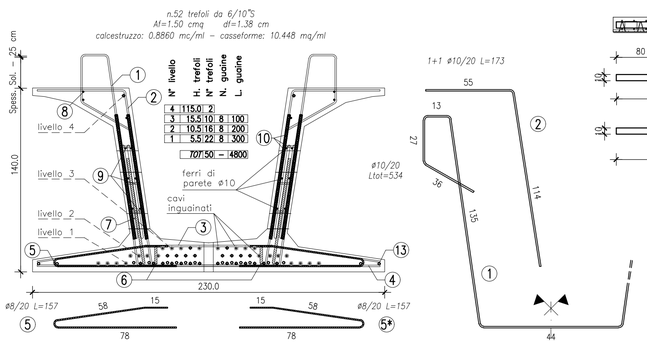

Armatura soletta - Sezione Longitudinale - Scala 1:50

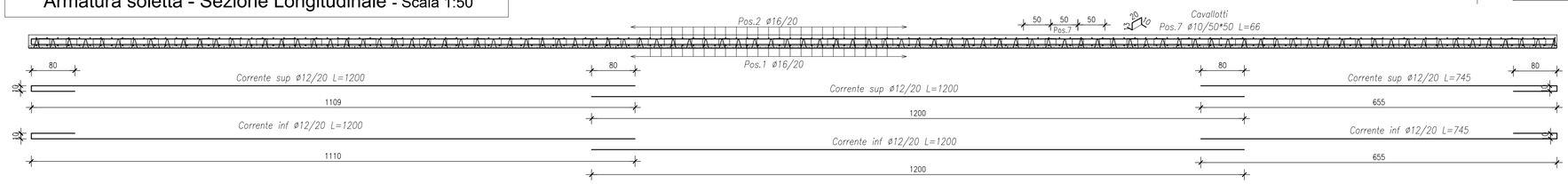

Armatura soletta - Sezione Trasversale - Scala 1:50

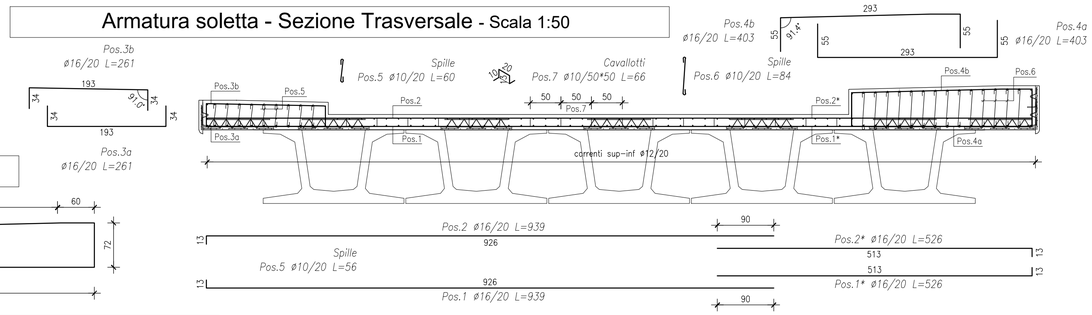

Carpenteria soletta - Scala 1:50

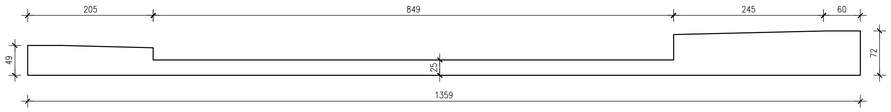

Planimetria impalcato - Scala 1:100

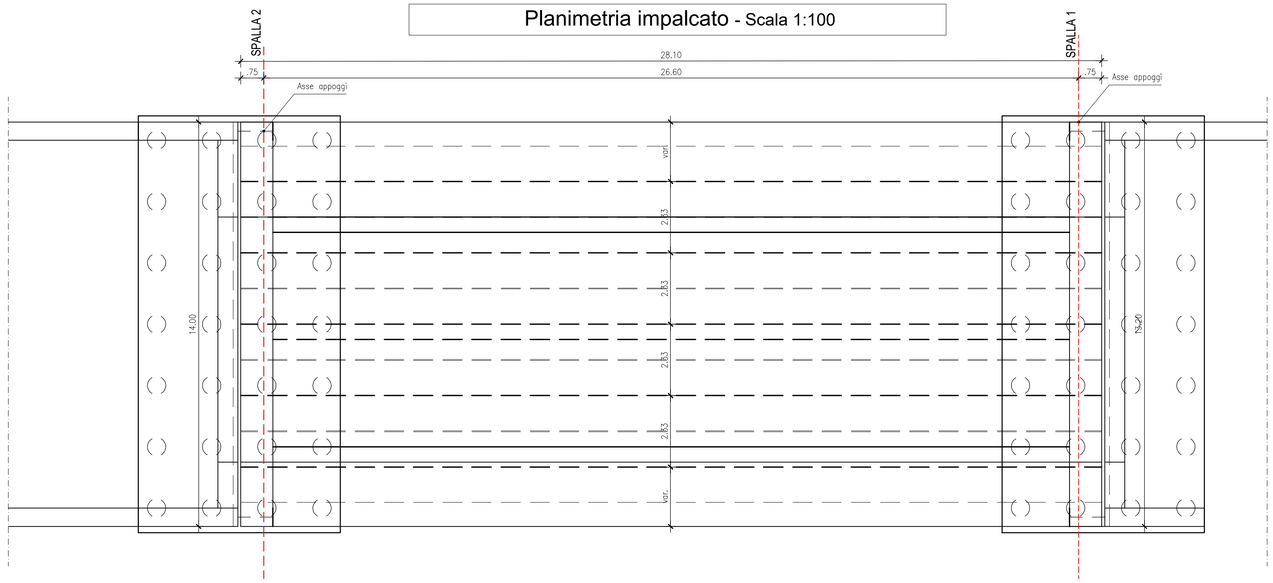

PRESCRIZIONI MATERIALI

PER LE TRAVI

- Classe di resistenza minima C45/55: Rck≥55 Mpa = 550 Kg/cm²
- Resistenza caratteristica al taglio dei trefoli: Rckj≥40 Mpa = 400 Kg/cm²
- Classe di esposizione XC4-XD1-XF1
- Classe di consistenza S5
- Copriferro 3 cm

- Acciaio B450C (FeB44K controllato)
- Acciaio per c.a.p. fptk≥19000 Kg/cm²
  σ_{spi} = 14250 Kg/cm²

PER LA SOLETTA ed il TRAVERSO

- Classe di resistenza minima C32/40 Rck≥400 Kg/cm²
- Classe di esposizione XC4
- Copriferro min. 4 cm
- Acciaio B450C (FeB44K controllato)

TOLLERANZE

- Lunghezza trave: ±(9+Lt/1000)mm
- Larghezza trave: ±(9+Lt/1000)mm
- Copriferro: -0,5/+1,0 cm

MINISTERO DELLE INFRASTRUTTURE E DEI TRASPORTI

E.N.A.C. ENTE NAZIONALE per L'AVIAZIONE CIVILE

Committente Principale

Toscana Aeroporti

AEROPORTO INTERNAZIONALE DI FIRENZE - "AMERIGO VESPUCCI"

Opera

PROJECT REVIEW - PIANO DI SVILUPPO AEROPORTUALE AL 2035

Titolo Documento Completo

VBT8 – PONTE SUL FOSSO REALE
Carpenteria impalcato

Livello di Progetto

SCHEDE DI APPROFONDIMENTO PROGETTUALE A LIVELLO MINIMO DI PROGETTO DI FATTIBILITÀ TECNICA ED ECONOMICA

LIV	REV	DATA EMISSIONE	SCALA	CODICE FILE COMPLETO
PSA	01	MARZO 2024	1:1000/1:100	FLR-MPL-PSA-VBT8-004-ST-DE
				TITOLO RIDOTTO: Carp Imp Fos Rea

REV	DATA	DESCRIZIONE	REDATTO	VERIFICATO	APPROVATO
01	03/24	EMISSIONE PER PROCEDURA VIA-VAS	TAE , SITECO	A. BURCHI	L. TENERANI
00	10/22	EMISSIONE PER DIBATTITO PUBBLICO	TAE , SITECO	D. VESTRINI	L.TENERANI

COMMITTENTE PRINCIPALE	GRUPPO DI PROGETTAZIONE	SUPPORTI SPECIALISTICI
Toscana Aeroporti ACCOUNTABLE MANAGER Dott. Vittorio Fanti	Toscana Aeroporti engineering DIRETTORE TECNICO Ing. Lorenzo Tenerani Ordine degli Ingegneri di Massa Carrara n°633	PROGETTAZIONE SPECIALISTICA Toscana Aeroporti engineering Ing. Lorenzo Tenerani Ordine degli Ingegneri di Massa Carrara n°633
POST HOLDER PROGETTAZIONE Ing.Lorenzo Tenerani POST HOLDER MANUTENZIONE Ing. Nicola D'Apuzzo POST HOLDER AREA DI MOVIMENTO Geom. Luca Ermini	RESPONSABILE INTEGRAZIONE PRESTAZIONI SPECIALISTICHE Ing. Lorenzo Tenerani Ordine degli Ingegneri di Massa Carrara n°633	SUPPORTO SPECIALISTICO SITECO Ing. Andrea Burchi

È SEVERAMENTE VIETATA LA RIPRODUZIONE E/O LA CESSIONE A TERZI SENZA AUTORIZZAZIONE DELLA COMMITTENTE