SEZIONE TRASVERSALE CENTINA TIPO 2xIPN 200/1.00m

SCALA 1:20

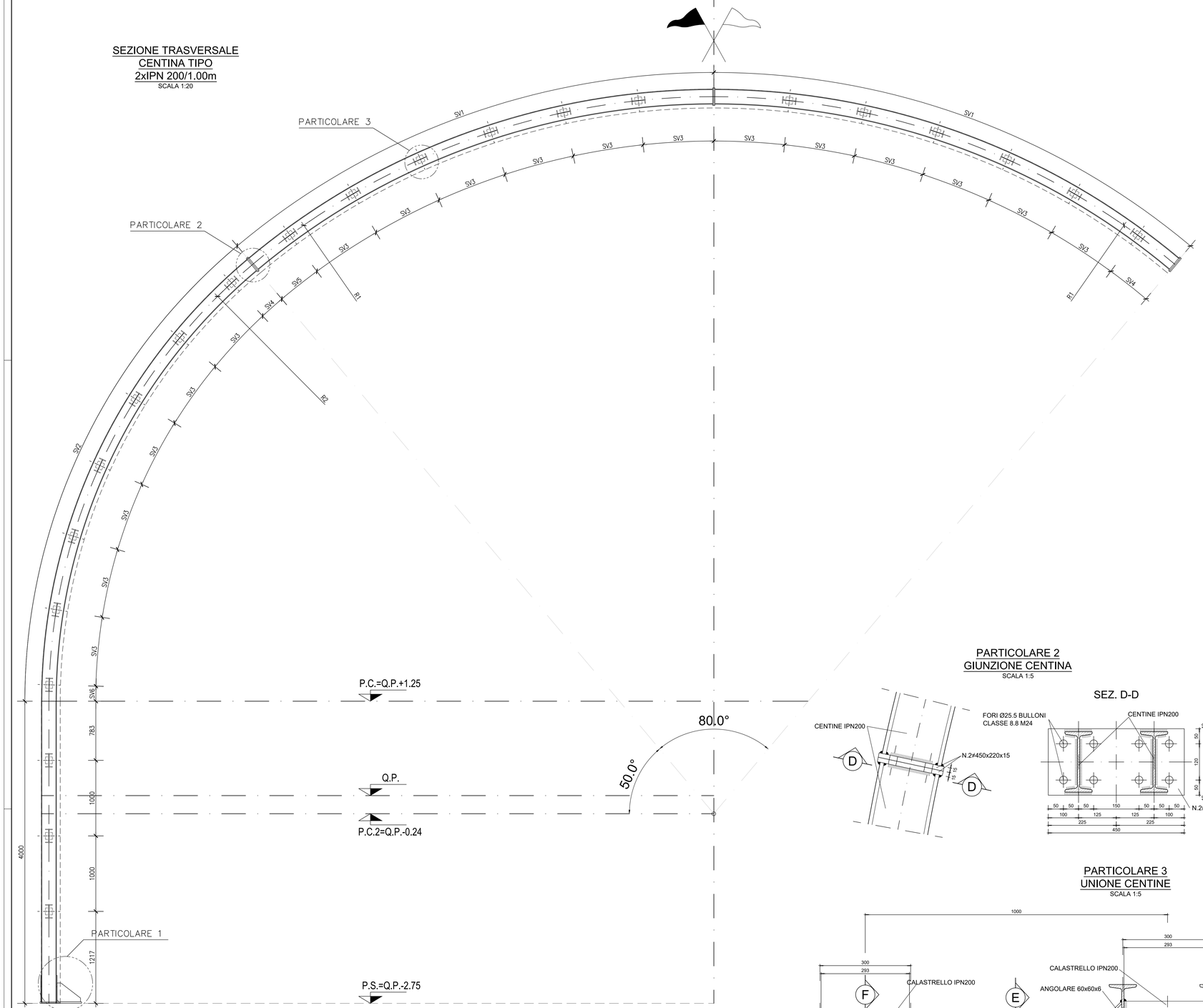

CENTINA	R1	R2	SV1	SV2	SV3	SV4	SV5	SV6
1	8795	6850	6140	5978	917	279	638	197
2	8895	6950	6210	6065	929	292	637	200
3	8995	7050	6279	6153	941	305	635	203
4	9095	7150	6349	6240	953	318	634	206
5	9195	7250	6419	6327	964	332	633	208
6	9295	7350	6489	6414	976	345	632	211
7	9395	7450	6558	6502	988	358	630	214
8	9495	7550	6628	6589	1000	371	629	217

SCHEMA LONGITUDINALE DISPOSIZIONE CENTINE

SCALA 1:100

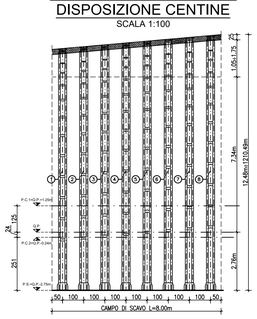

PARTICOLARE 1 PIEDE CENTINA

SCALA 1:5

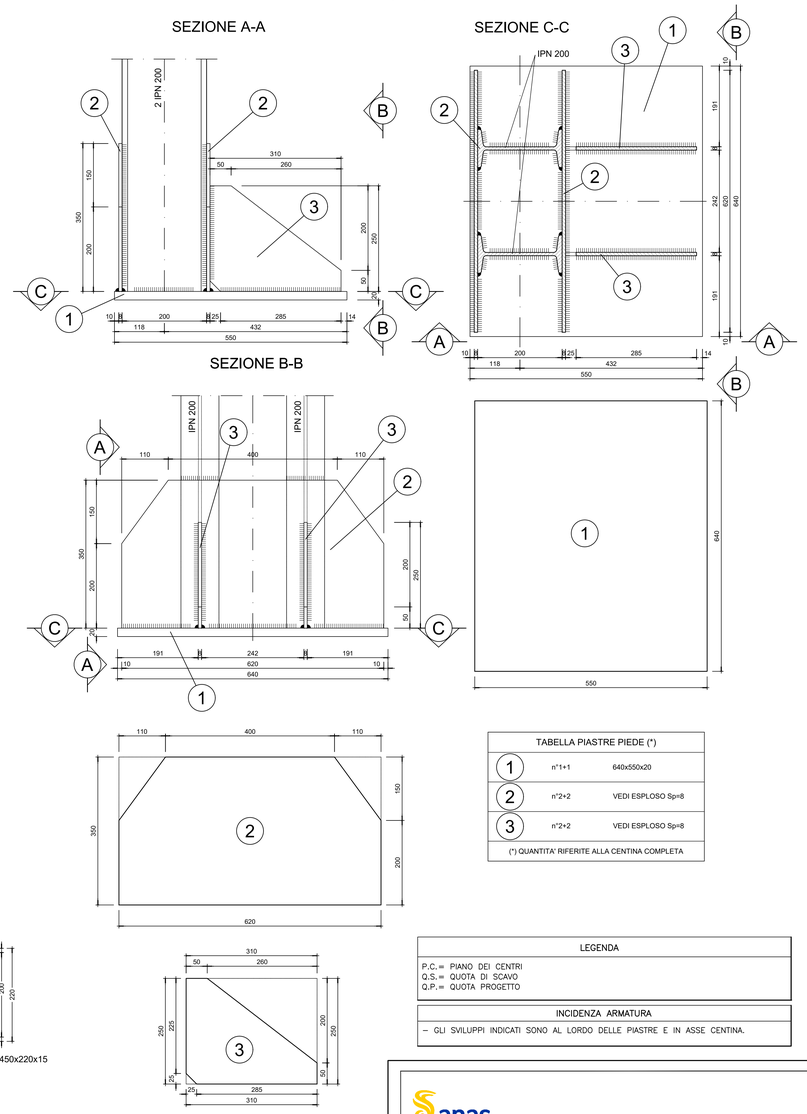

TABELLA PIASTRE PIEDE (*)		
1	n°1+1	640x550x20
2	n°2+2	VEDI ESPLOSO Sp=8
3	n°2+2	VEDI ESPLOSO Sp=8
(*) QUANTITA' RIFERITE ALLA CENTINA COMPLETA		

LEGENDA
P.C.= PIANO DEI CENTRI Q.S.= QUOTA DI SCAVO Q.P.= QUOTA PROGETTO

INCIDENZA ARMATURA
– GLI SVILUPPI INDICATI SONO AL LORDO DELLE PIASTRE E IN ASSE CENTINA.

PARTICOLARE 2 GIUNZIONE CENTINA

SCALA 1:5

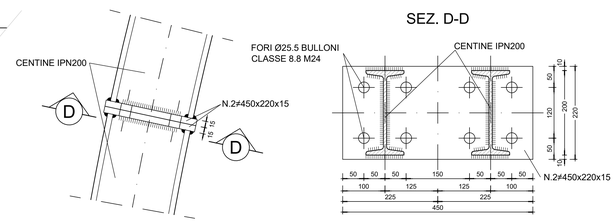

PARTICOLARE 3 UNIONE CENTINE

SCALA 1:5

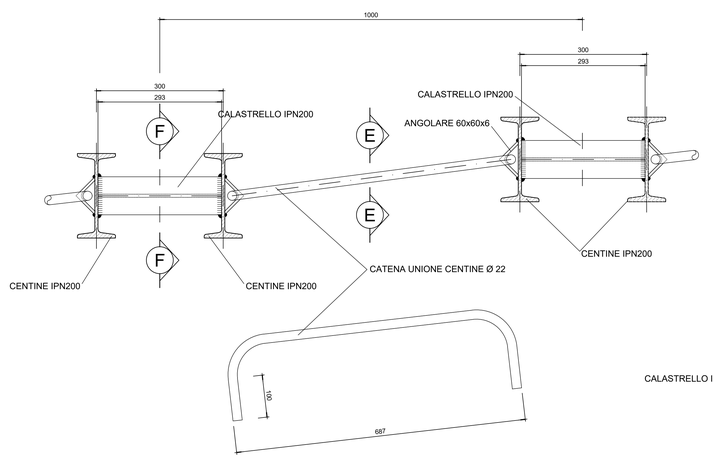

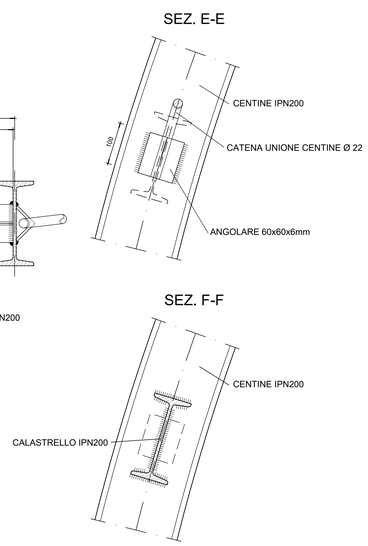

anas GRUPPO FS ITALIANE

Direzione Progettazione e Realizzazione Lavori

E78 GROSSETO - FANO
Tratto Nodo di Arezzo – Selci – Lama (E45)
Adeguamento a quattro corsie del tratto
San Zeno – Arezzo – Palazzo del Pero, 1° lotto

PROGETTO DEFINITIVO | **FI 508**

ANAS - DIREZIONE PROGETTAZIONE E REALIZZAZIONE LAVORI

IL GEOLOGO
Dott. Geol. Roberto Salucci
Ordine dei geologi della Regione Lazio n. 633

COORDINATORE PER LA SICUREZZA IN FASE DI PROGETTAZIONE
Arch. Santo Salvatore Vermiglio
Ordine Architetti Provincia di Reggio Calabria n. 1270

VISTO: IL RESP. DEL PROCEDIMENTO
Ing. Francesco Pisani

VISTO: IL RESP. DEL PROGETTO
Arch.Pianif. Marco Colazza

I PROGETTISTI SPECIALISTICI PER LA PROGETTAZIONE ATI:
Ing. Ambrogio Sciascia (Capogruppo Mandataria)
Ordine Ingegneri Provincia di Roma n. 20629 — GPI INGEGNERIA GESTIONE PROGETTI INGEGNERIA srl
Ing. Moreno Ponfili (Mandante)
Ordine Ingegneri Provincia di Perugia n. A2657 — cooprogetti (Mandante)
Ing. Matteo Bordugo (Mandante)
Ordine Ingegneri Provincia di Pordenone al n. 790A — engeko
Ing. Giuseppe Resta
Ordine Ingegneri Provincia di Roma n. 20629 — SAIM

IL PROGETTISTA RESPONSABILE DELL'INNTEGRAZIONE DELLE PRESTAZIONI SPECIALISTICHE. (DPR207/10 ART. 15 COMMA 5)
Dott. Ing. GIORGIO GIUDUCCI
ORDINE DEGLI INGEGNERI PROV. FIRENZE N° 14035

OPERE D'ARTE MAGGIORI
Asse principale
GN.01 – Galleria Torrino – Dir. GROSSETO
Sezione tipo B2v – Carpenteria centine e particolari costruttivi

CODICE PROGETTO (PROGETTO / LIV.PROG. / ANNO)	NOME FILE	REVISIONE	SCALA
DPFI508 D 23	P01GN01OSTCA02_A CODICE ELAB. P01GN01OSTCA02	A	VARIE

REV.	DESCRIZIONE	DATA	REDATTO	VERIFICATO	APPROVATO
A	EMISSIONE	Agosto '23	S.Riccobene	A.Signorelli	G.Guiducci