PROFILO LONGITUDINALE MURO OS16

SCALA 1:200

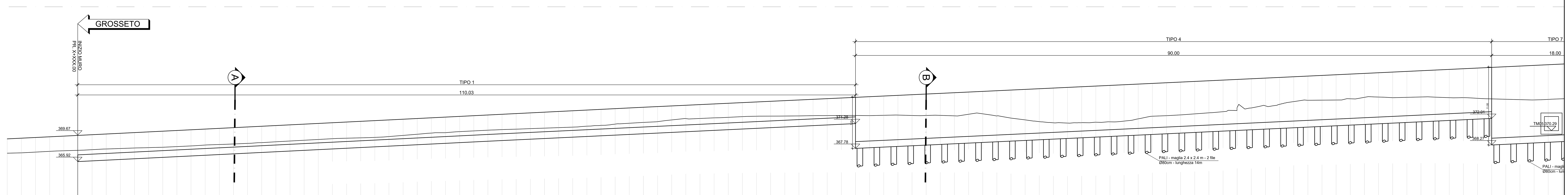

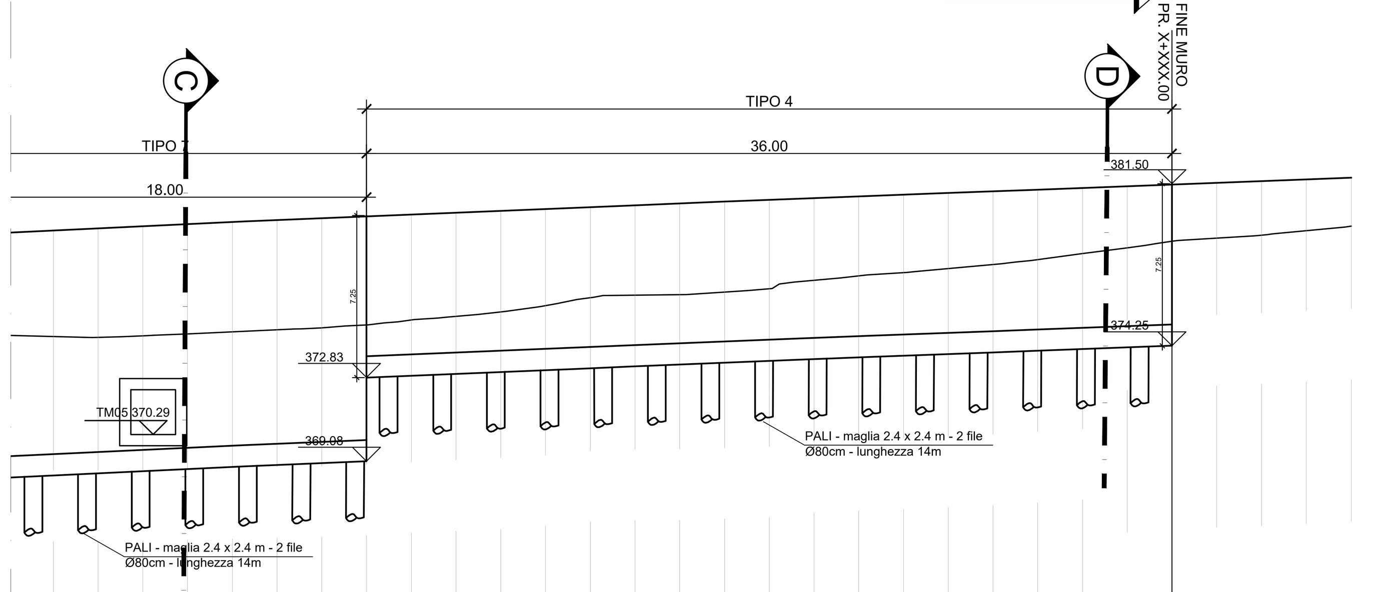

SCALA 1:200

QT.RIF. 350,000

NUMERO SEZIONI	DISTANZE PARZIALI	DISTANZE PROGRESSIVE	QUOTE TERRENO	QUOTE PROGETTO	DIFFERENZA DI QUOTA	ETTOMETRICHE
1		0,000	367,105	369,120	2,015	0
2	2,000	2,000	367,146	369,220	2,073	
3	2,000	4,000	367,254	369,319	2,065	
4	2,000	6,000	367,361	369,418	2,058	
5	2,000	8,000	367,441	369,518	2,077	
6	2,000	10,000	367,505	369,617	2,112	
7	2,000	12,000	367,598	369,716	2,118	
8	2,000	14,000	367,696	369,816	2,120	
9	2,000	16,000	367,766	369,915	2,149	
10	2,000	18,000	367,840	370,014	2,174	
11	2,000	20,000	367,884	370,114	2,230	
12	2,000	22,000	367,942	370,213	2,271	
13	2,000	24,000	368,040	370,312	2,272	
14	2,000	26,000	368,130	370,412	2,282	
15	2,000	28,000	368,255	370,511	2,256	
16	2,000	30,000	368,329	370,610	2,281	
17	2,000	32,000	368,404	370,710	2,306	
18	2,000	34,000	368,490	370,809	2,319	
19	2,000	36,000	368,592	370,908	2,316	
20	2,000	38,000	368,715	371,008	2,293	
21	2,000	40,000	368,820	371,107	2,287	
22	2,000	42,000	368,930	371,206	2,276	
23	2,000	44,000	369,042	371,306	2,264	
24	2,000	46,000	369,151	371,405	2,254	
25	2,000	48,000	369,221	371,504	2,283	
26	2,000	50,000	369,274	371,604	2,330	
27	2,000	52,000	369,340	371,703	2,363	
28	2,000	54,000	369,453	371,802	2,350	
29	2,000	56,000	369,614	371,902	2,288	
30	2,000	58,000	369,775	372,001	2,226	
31	2,000	60,000	369,938	372,100	2,162	
32	2,000	62,000	370,005	372,200	2,194	
33	2,000	64,000	370,154	372,299	2,145	
34	2,000	66,000	370,252	372,398	2,147	
35	2,000	68,000	370,350	372,498	2,147	
36	2,000	70,000	370,436	372,597	2,161	
37	2,000	72,000	370,494	372,696	2,202	
38	2,000	74,000	370,572	372,796	2,224	
39	2,000	76,000	370,643	372,895	2,252	
40	2,000	78,000	370,716	372,994	2,279	
41	2,000	80,000	370,787	373,094	2,307	
42	2,000	82,000	370,915	373,193	2,278	
43	2,000	84,000	371,041	373,292	2,252	
44	2,000	86,000	371,206	373,392	2,185	
45	2,000	88,000	371,335	373,491	2,157	
46	2,000	90,000	371,452	373,590	2,138	
47	2,000	92,000	371,559	373,683	2,124	
48	2,000	94,000	371,798	373,776	1,979	
49	2,000	96,000	371,988	373,870	1,881	
50	2,000	98,000	372,009	373,963	1,954	
51	2,000	100,000	372,098	374,056	1,958	1
52	2,000	102,000	372,169	374,149	1,980	
53	2,000	104,000	372,267	374,243	1,975	
54	2,000	106,000	372,326	374,336	2,010	
55	2,000	108,000	372,335	374,429	2,094	
56	2,000	110,000	372,348	374,523	2,175	
57	2,000	112,000	372,365	374,616	2,251	
58	2,000	114,000	372,407	374,710	2,303	
59	2,000	116,000	372,412	374,803	2,391	
60	2,000	118,000	372,426	374,897	2,470	
61	2,000	120,000	372,431	374,990	2,559	
62	2,000	122,000	372,409	375,084	2,675	
63	2,000	124,000	372,455	375,177	2,722	
64	2,000	126,000	372,490	375,271	2,780	
65	2,000	128,000	372,429	375,364	2,935	
66	2,000	130,000	372,429	375,458	3,029	
67	2,000	132,000	372,449	375,552	3,102	
68	2,000	134,000	372,378	375,645	3,267	
69	2,000	136,000	372,604	375,739	3,135	
70	2,000	138,000	372,661	375,833	3,172	
71	2,000	140,000	372,361	375,927	3,565	
72	2,000	142,000	372,064	376,020	3,956	
73	2,000	144,000	371,809	376,114	4,305	
74	2,000	146,000	371,556	376,208	4,652	
75	2,000	148,000	371,395	376,302	4,907	
76	2,000	150,000	371,359	376,395	5,037	
77	2,000	152,000	371,414	376,489	5,075	
78	2,000	154,000	371,472	376,583	5,111	
79	2,000	156,000	371,528	376,677	5,149	
80	2,000	158,000	371,634	376,771	5,138	
81	2,000	160,000	371,950	376,865	4,915	
82	2,000	162,000	372,323	376,959	4,637	
83	2,000	164,000	372,398	377,054	4,656	
84	2,000	166,000	372,515	377,148	4,633	
85	2,000	168,000	372,654	377,242	4,588	
86	2,000	170,000	372,807	377,336	4,529	
87	2,000	172,000	372,962	377,430	4,468	
88	2,000	174,000	373,570	377,524	3,954	
89	2,000	176,000	373,492	377,618	4,126	
90	2,000	178,000	373,788	377,712	3,924	
91	2,000	180,000	374,023	377,807	3,784	
92	2,000	182,000	374,393	377,901	3,508	
93	2,000	184,000	374,579	377,995	3,416	
94	2,000	186,000	374,594	378,090	3,496	
95	2,000	188,000	374,611	378,184	3,573	
96	2,000	190,000	374,789	378,279	3,490	
97	2,000	192,000	374,991	378,373	3,382	
98	2,000	194,000	375,034	378,467	3,433	
99	2,000	196,000	374,943	378,562	3,618	
100	2,000	198,000	374,992	378,656	3,664	
101	2,000	200,000	375,042	378,751	3,708	2
102	2,000	202,000	375,014	378,845	3,831	
103	2,000	204,000	374,948	378,940	3,992	
104	2,000	206,000	374,947	379,035	4,088	
105	2,000	208,000	374,851	379,129	4,279	
106	2,000	210,000	374,770	379,224	4,454	
107	2,000	212,000	374,717	379,319	4,601	
108	2,000	214,000	374,666	379,413	4,747	
109	2,000	216,000	374,627	379,508	4,881	
110	2,000	218,000	374,697	379,603	4,906	
111	2,000	220,000	374,787	379,697	4,911	
112	2,000	222,000	374,877	379,792	4,915	
113	2,000	224,000	374,968	379,878	4,911	
114	2,000	226,000	375,059	379,961	4,902	
115	2,000	228,000	375,189	380,044	4,855	
116	2,000	230,000	375,406	380,127	4,720	
117	2,000	232,000	375,570	380,210	4,639	
118	2,000	234,000	375,772	380,292	4,520	
119	2,000	236,000	376,047	380,375	4,328	
120	2,000	238,000	376,407	380,459	4,052	
121	2,000	240,000	376,518	380,543	4,025	
122	2,000	242,000	376,540	380,625	4,085	
123	2,000	244,000	376,660	380,707	4,047	
124	2,000	246,000	376,804	380,787	3,983	
125	2,000	248,000	377,183	380,866	3,683	
126	2,000	250,000	377,381	380,943	3,562	
127	2,000	252,000	377,527	381,019	3,492	
128	2,000	254,000	377,704	381,094	3,390	
129	2,000	256,000	377,883	381,167	3,284	
130	2,000	258,000	378,110	381,241	3,131	
131	2,000	260,000	378,386	381,317	2,931	
132	2,000	262,000	378,634	381,393	2,759	
133	2,000	264,000	378,934	381,469	2,535	
134	2,000	266,000	379,072	381,546	2,474	
135	2,000	268,000	379,201	381,622	2,421	
136	2,000	270,000	379,403	381,698	2,295	
137	2,012	272,012	379,607	381,775	2,168	

SEZIONE A-A TIPO 1

SCALA 1:100

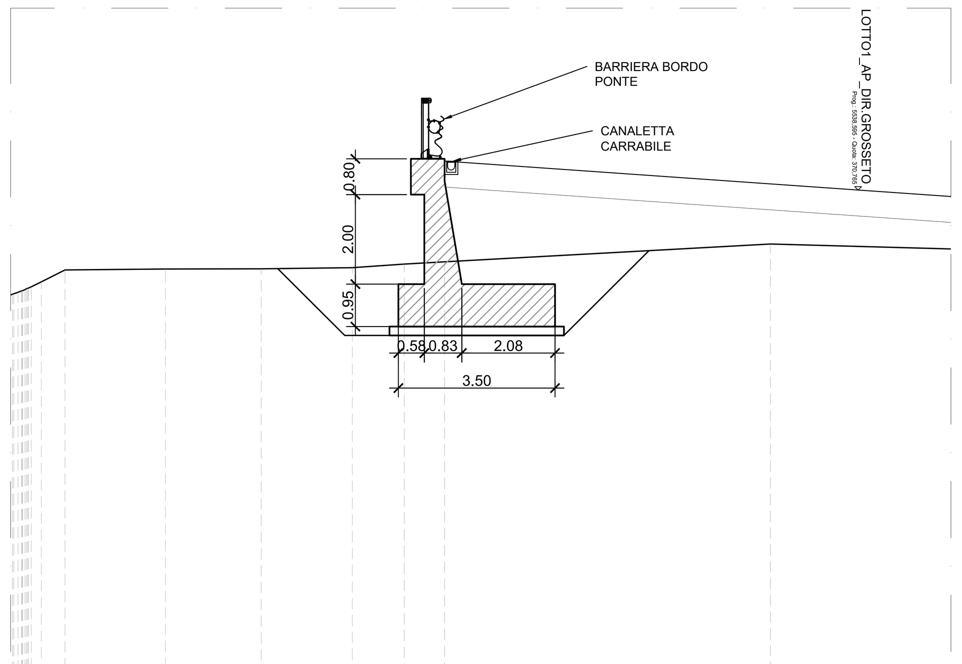

	368,446 368,573 368,714 368,980 368,999 369,004 369,028 369,110 369,159 369,558
	0,528 2,244 2,142 2,036 1,159 0,899 7,282 5,027
	9,250
	371,412 370,765
	9,250

SEZIONE B-B TIPO 4

SCALA 1:100

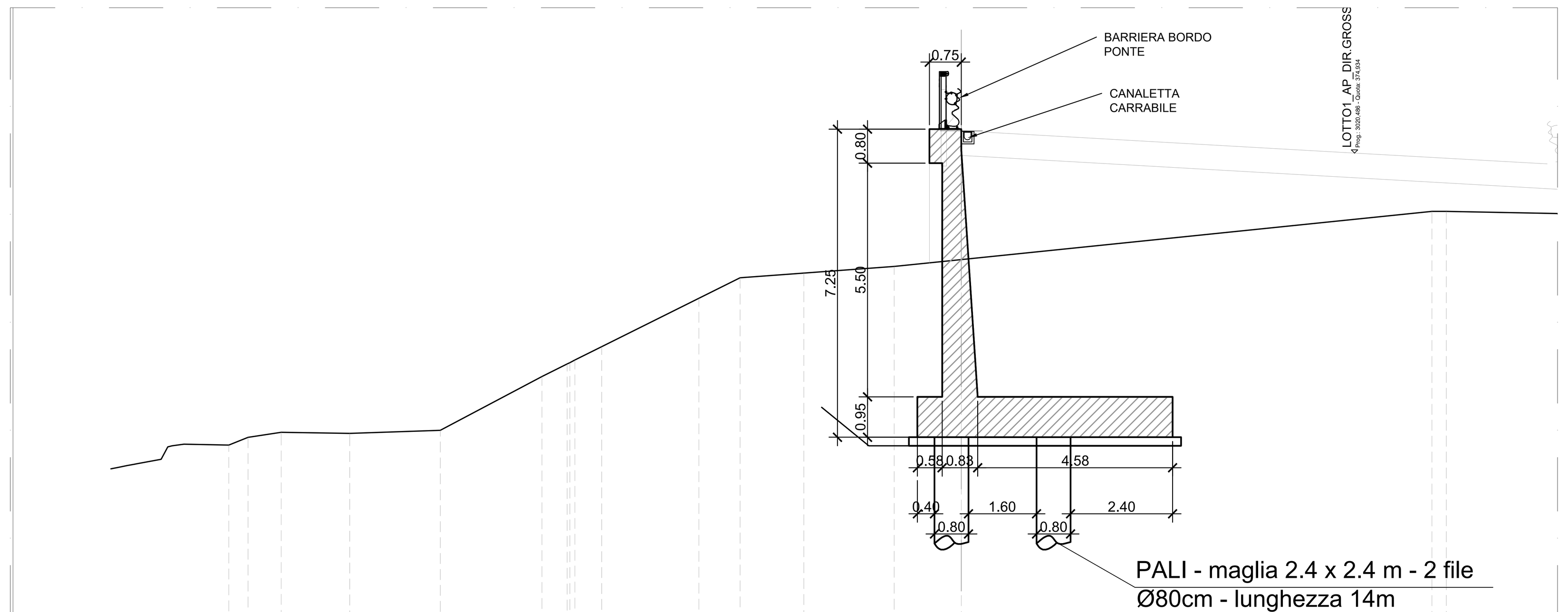

SCALA 1:100

QT.RIF. 362,000

QUOTE TERRENO	368,06 368,24 368,36 368,34 368,41 369,67 369,97 370,07 370,38 371,52 372,00 372,11 372,27 372,43 373,56 373,56
DIST.PARZIALI TERRENO	0,45 0,78 1,61 2,13 2,39 0,59 0,63 2,29 0,97 1,50 2,12 1,58 11,07 0,34
DIST.PARZIALI PROGETTO	0,50 0,50
QUOTE USURA	
DIST.PARZIALI USURA	

SEZIONE C-C TIPO 7

SCALA 1:100

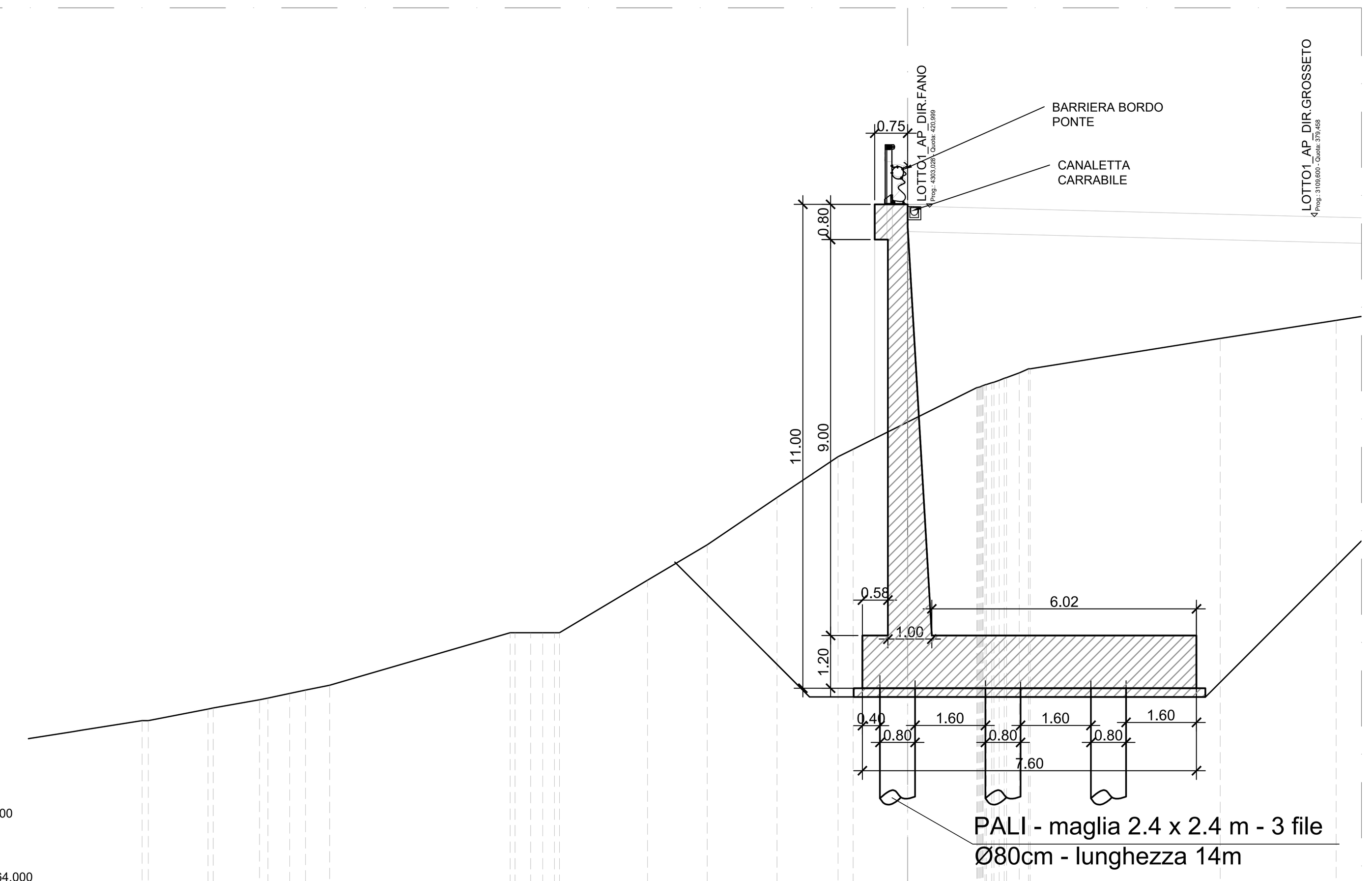

SCALA 1:100

QT.RIF. 364,000

QUOTE TERRENO	368,00 368,00 368,27 368,29 368,48 368,52 368,62 368,69 368,81 370,00 370,00 370,00 370,00 370,00 371,19 372,00 373,07 374,00 374,17 374,79 375,57 375,68 375,78 375,91 376,00 376,69 377,10
DIST.PARZIALI TERRENO	1,36 1,05 0,49 0,36 0,55 4,11 0,35 0,28 0,27 2,00 1,36 1,59 1,39 0,35 1,24 1,57 0,29 4,32 2,64 0,7
DIST.PARZIALI PROGETTO	0,50 0,50
QUOTE USURA	
DIST.PARZIALI USURA	

SEZIONE D-D TIPO 4

SCALA 1:100

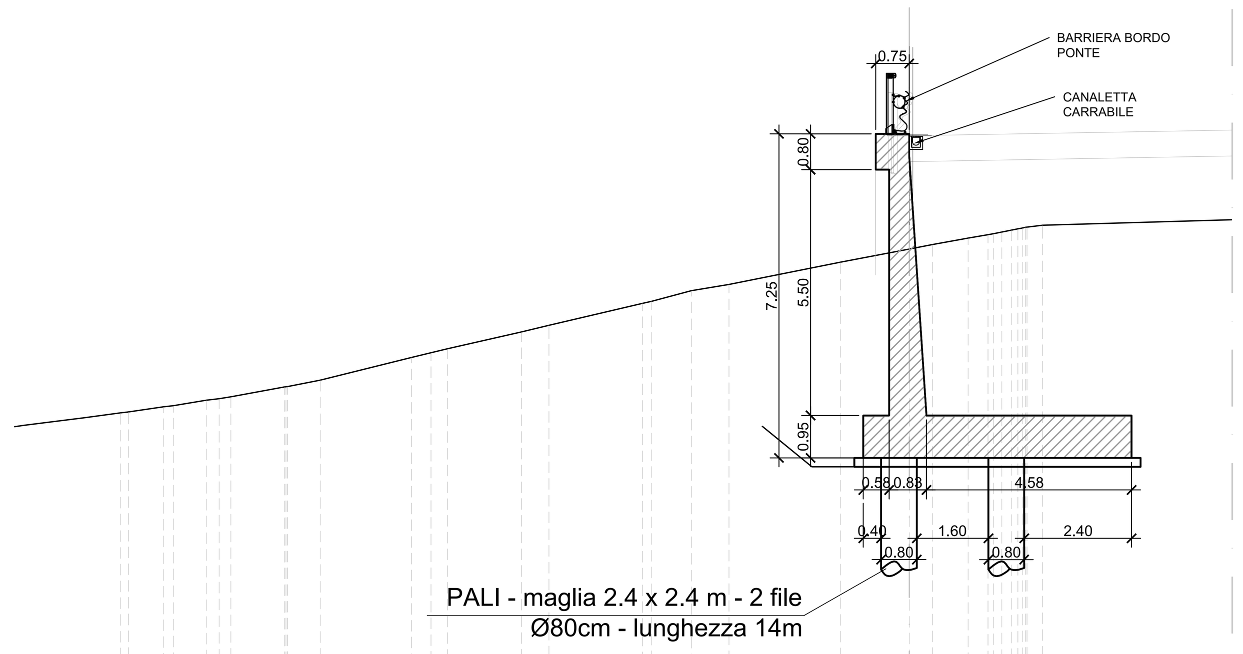

SCALA 1:100

QT.RIF. 369,000

QUOTE TERRENO	375,29 375,40 375,43 375,55 375,59 375,63 375,85 375,86 376,00 376,51 376,61 376,70 377,08 377,23 377,72 377,76 378,00 378,14 378,64 378,93 379,03 379,18 379,25 379,31 379,39 379,43 379,47
DIST.PARZIALI TERRENO	0,78 0,74 0,28 0,26 1,19 0,74 2,04 0,44 0,37 1,65 0,61 2,09 0,88 0,85 2,49 1,53 0,52 0,80 0,44 0,35 4,28
DIST.PARZIALI PROGETTO	0,50 0,50
QUOTE USURA	
DIST.PARZIALI USURA	

anas GRUPPO FS ITALIANE

Direzione Progettazione e Realizzazione Lavori

E78 GROSSETO - FANO
Tratto Nodo di Arezzo – Selci – Lama (E45)
Adeguamento a quattro corsie del tratto
San Zeno – Arezzo – Palazzo del Pero, 1° lotto

PROGETTO DEFINITIVO — FI 508

ANAS - DIREZIONE PROGETTAZIONE E REALIZZAZIONE LAVORI

IL GEOLOGO: *Dott. Geol. Roberto Salucci*, Ordine dei geologi della Regione Lazio n. 633

COORDINATORE PER LA SICUREZZA IN FASE DI PROGETTAZIONE: *Arch. Santo Salvatore Vermiglio*, Ordine Architetti Provincia di Reggio Calabria n. 1270

VISTO: IL RESP. DEL PROCEDIMENTO: *Ing. Francesco Pisani*

VISTO: IL RESP. DEL PROGETTO: *Arch.Pianif. Marco Colazza*

I PROGETTISTI SPECIALISTICI:
Ing. Ambrogio Signorelli, Ordine Ingegneri Provincia di Roma n. A35111
Ing. Moreno Panfili, Ordine Ingegneri Provincia di Perugia n. A2657
Ing. Matteo Bordugo, Ordine Ingegneri Provincia di Pordenone al n. 790A
Ing. Giuseppe Resta, Ordine Ingegneri Provincia di Roma n. 20629

PROGETTAZIONE ATI: (Mandataria) GPI INGEGNERIA – GESTIONE PROGETTI INGEGNERIA srl; (Mandante) cooprogetti; (Mandante) engeko; (Mandante) SAIM Studio di Architettura e Ingegneria Moderna

IL PROGETTISTA RESPONSABILE DELL'INNTEGRAZIONE DELLE PRESTAZIONI SPECIALISTICHE. (DPR207/10 ART 15 COMMA 12): *Dott. Ing. GIORGIO GUIDUCCI*

OPERE D'ARTE MINORI
OPERE DI SOSTEGNO – MURI –
PIANTA PROSPETTO E PARTICOLARI COSTRUTTIVI – Tavola 2 di 2
OS16

CODICE PROGETTO (PROGETTO / LIV.PROG / ANNO)	NOME FILE	REVISIONE	SCALA
DPFI508 D 23	P01OS16STRDI02_B — CODICE ELAB. P01OS16STRDI02	B	VAR.

REV.	DESCRIZIONE	DATA	REDATTO	VERIFICATO	APPROVATO
D					
C					
B	Emissione a seguito Istruttoria n°U. 0016028.09-01-2024	Gennaio '24	Guidobaldi	Resta	Guiducci
A	Emissione	Agosto '23	Guidobaldi	Resta	Guiducci