SEZIONE IMPALCATO

SCALA 1:50

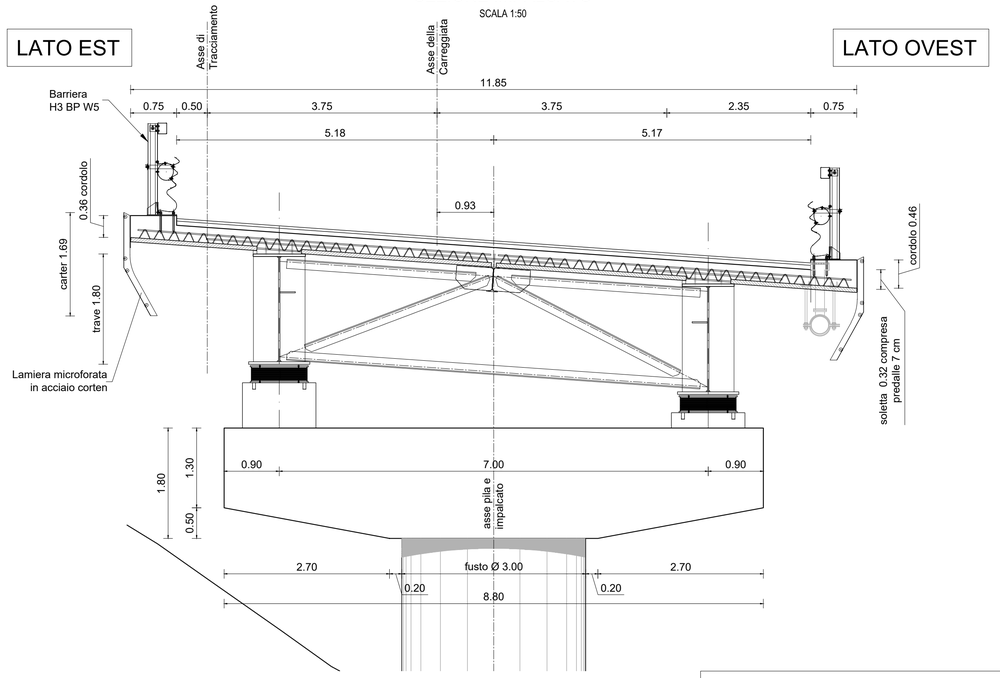

PLANIMETRIA

SCALA 1:500

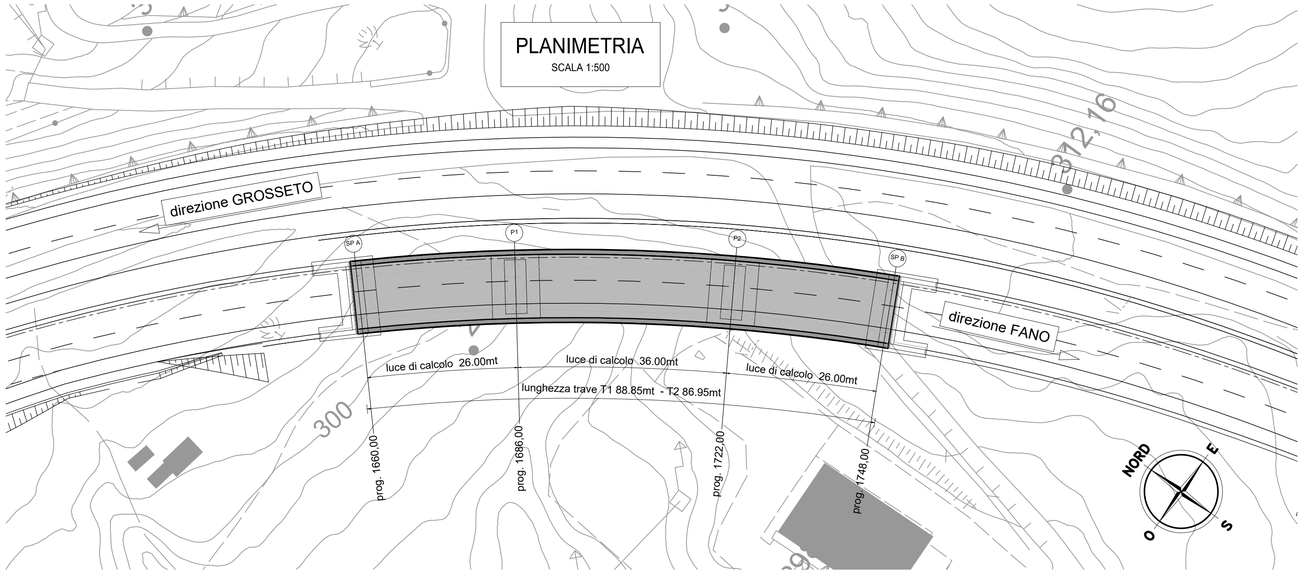

DRENAGGIO VIADOTTO

SCALA 1:20

CADITOIA IN PEAD

CON COLLETTORE LONGITUDINALE

SEZIONE TIPO DI SCARICO

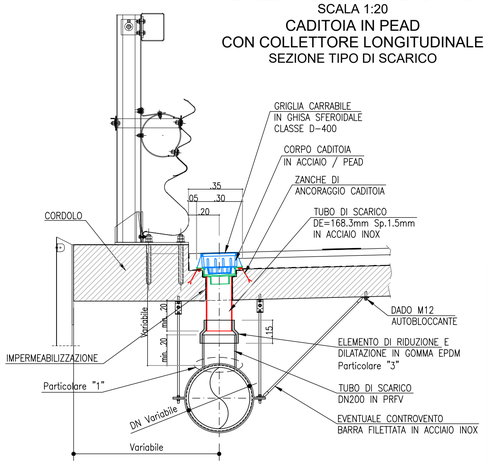

PIANTA CADITOIA DI SCARICO

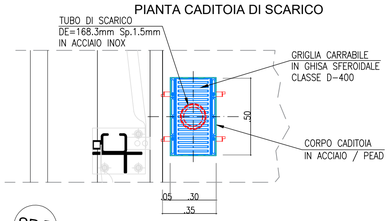

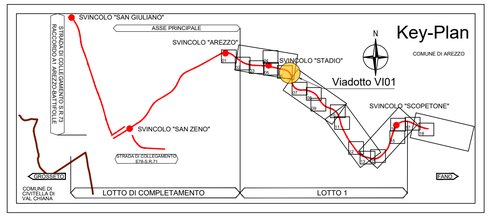

IMPALCATO IN ACCIAIO
PIANTA PREDALLES PREFABBRICATE

SCALA 1:50

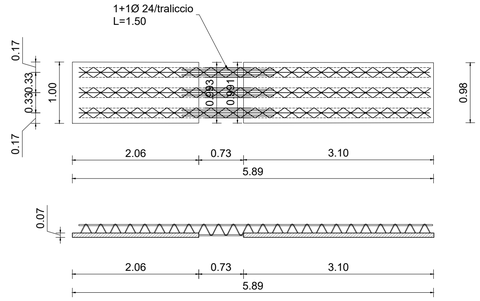

IMPALCATO IN ACCIAIO
SEZIONE PREDALLES PREFABBRICATE

SCALA 1:10

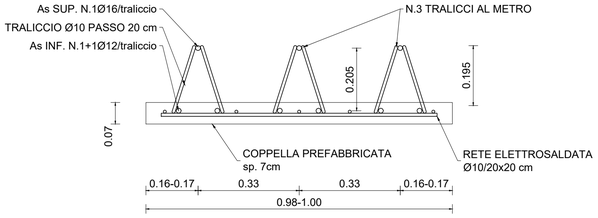

PIANTA IMPALCATO

SCALA 1:200

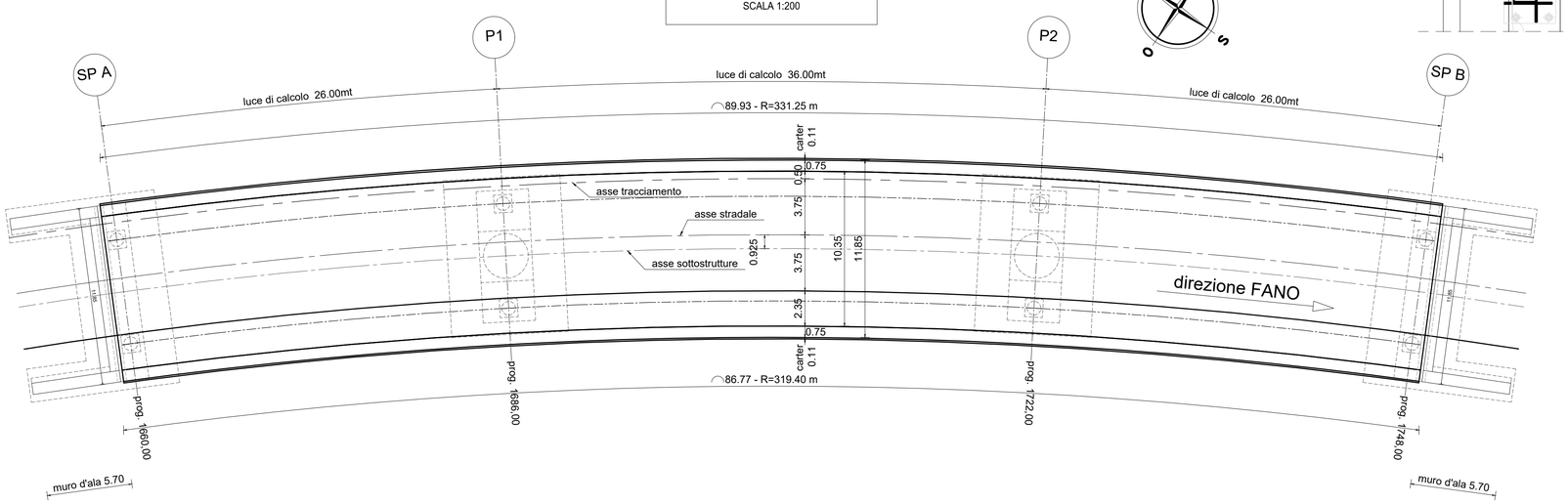

anas
GRUPPO FS ITALIANE

Direzione Progettazione e Realizzazione Lavori

E78 GROSSETO - FANO
Tratto Nodo di Arezzo – Selci – Lama (E45)
Adeguamento a quattro corsie del tratto
San Zeno – Arezzo – Palazzo del Pero, 1° lotto

PROGETTO DEFINITIVO | **FI 508**

ANAS - DIREZIONE PROGETTAZIONE E REALIZZAZIONE LAVORI

IL GEOLOGO *Dott. Geol. Roberto Salucci* Ordine dei geologi della Regione Lazio n. 633	I PROGETTISTI SPECIALISTICI *Ing. Ambrogio Signorelli* Ordine Ingegneri Provincia di Roma n. A35111 *Ing. Moreno Panfili* Ordine Ingegneri Provincia di Perugia n. A2657 *Ing. Matteo Borducci* Ordine Ingegneri Provincia di Pordenone al n. 790A *Ing. Giuseppe Desta* Ordine Ingegneri Provincia di Roma n. 20629	PROGETTAZIONE ATI: (Mandataria) GPI INGEGNERIA GESTIONE PROGETTI INGEGNERIA srl (Mandante) cooprogetti (Mandante) engeko (Mandante) AIM Studio di Architettura e Ingegneria Moderna
COORDINATORE PER LA SICUREZZA IN FASE DI PROGETTAZIONE *Arch. Santo Salvatore Vermiglio* Ordine Architetti Provincia di Reggio Calabria n. 1270		
VISTO: IL RESP. DEL PROCEDIMENTO *Ing. Francesco Pisani*		IL PROGETTISTA RESPONSABILE DELL'INNTEGRAZIONE DELLE PRESTAZIONI SPECIALISTICHE. (DPR207/10 ART 15 COMMA 12): *Dott. Ing. GIORGIO GIUDUCCI* Dott. Ing. GIORGIO GIUDUCCI ORDINE INGEGNERI ROMA A 14035
VISTO: IL RESP. DEL PROGETTO *Arch.Pianif. Marco Colazza*		

OPERE D'ARTE MAGGIORI

Asse principale

VI.01 - Viadotto Montoncello

Soletta d'impalcato

CODICE PROGETTO (PROGETTO / LIV.PROG / ANNO)	NOME FILE	REVISIONE	SCALA
DPFI508 D 23	CODICE ELAB. P01VI01STRDI05_B	B	varie

REV.	DESCRIZIONE	DATA	REDATTO	VERIFICATO	APPROVATO
D					
C					
B	Revisione a seguito Istruttoria n°U. 0016028.09-01-2024	Gennaio '24	Cassarini	Bordugo	Guiducci
A	Emissione	Agosto '23	Cassarini	Bordugo	Guiducci